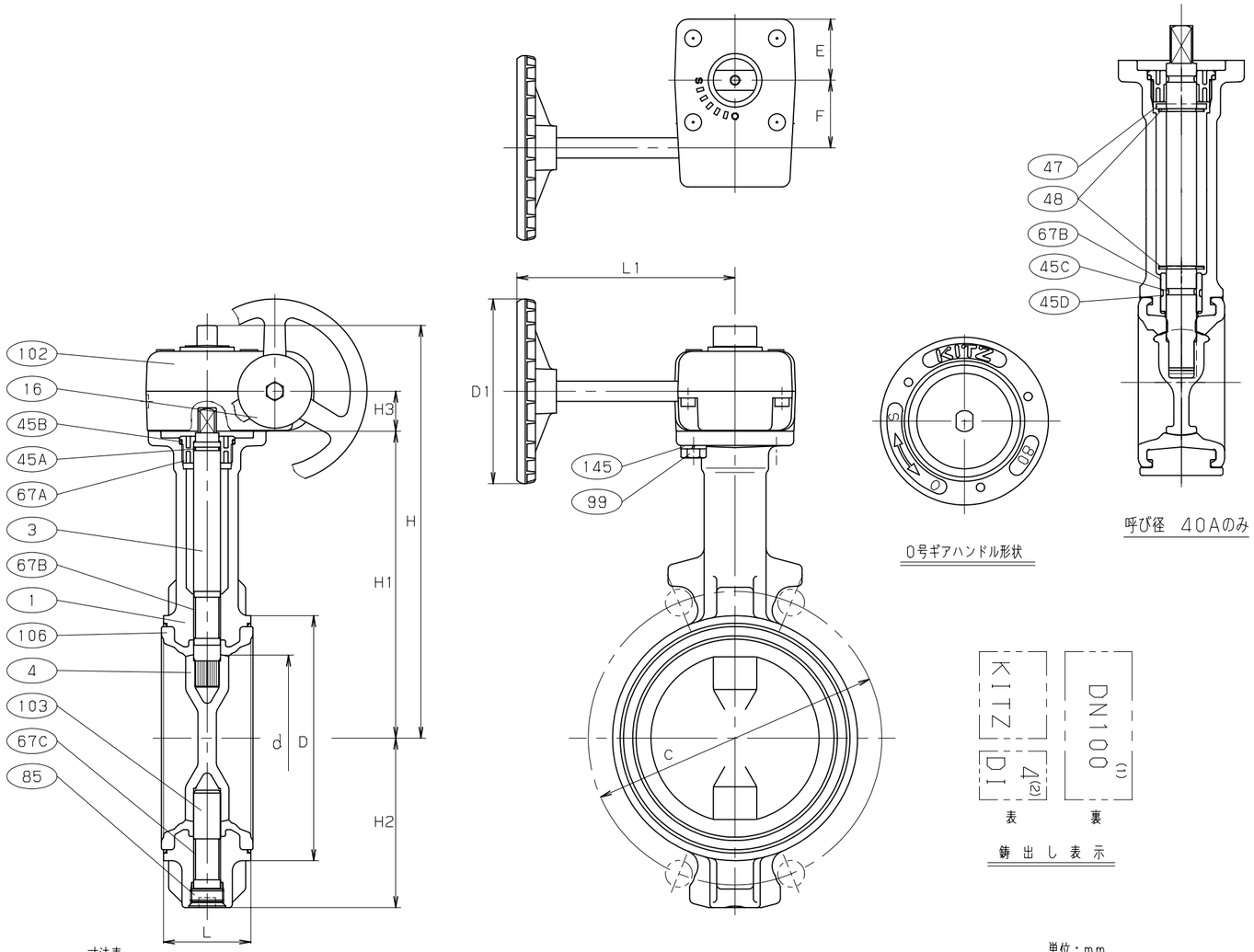

寸法表

単位：mm

呼び径 mm	呼び径 in.	d	H	H1	H2	H3	L	D	C 5K	C 10K	D1	L1	E	F	ギアユニット型式番号	概算質量 (kg)
40	1.1/2	40	175	128	37	19	33	74	95	105	80	122	29	28	NO.0	1.9
50	2	50	194	147	67	19	43	90	105	120	80	122	29	28	NO.0	2.2
65	2.1/2	65	202	155	75	19	46	104	130	140	80	122	29	28	NO.0	2.6
80	3	80	236	173	91	24	46	124	145	150	110	135	36	40	NO.1	3.9
100	4	100	246	183	101	24	52	146	165	175	110	135	36	40	NO.1	4.2
125	5	125	274	211	127	24	56	176	200	210	110	150	36	40	NO.1	6.3
150	6	150	286	223	139	24	56	206	230	240	110	150	36	40	NO.1	8.5
200	8	197	325	248	169	32	60	257	280	290	170	180	51	63	NO.2	14

注 (1) 呼び径 (mm) を表わしています。
(2) 呼び径 (inch) を表わしています。
(3) クロメート処理。
(4) 40Aは嵌め込みシート，50A-200Aは焼付け一体形シート。

部番	部品名	個数	材料 JIS SPEC.	材料 JIS SPEC.	材料 JIS SPEC.
1	弁箱	1	FCD450-10	→	
3	弁棒	1	SUS403 又は SUS410	→	
4	弁体	1	SCS13A	→	
16	銘板	1	A1050P	→	
45A	O リング	1	NBR	EPDM	
45B	O リング	1	NBR	EPDM	
45C	O リング	1	NBR	EPDM	40Aのみ
45D	O リング	1	NBR	EPDM	40Aのみ
47	スラストワッシャー	1	SUS304		40Aのみ
48	スナップリング	2	SUS304-CSP		40Aのみ
67A	ベアリング	1	POM	→	
67B	ステムベアリング	1	PPS	→	40Aのみ
	ステムベアリング	1	グラスファイバー入りPTFE	→	50A-200A
67C	ステムベアリング	1	グラスファイバー入りPTFE	→	50A-200A
85	プラグ	1	ZDC2 (3)	→	50A-200A
99	セットボルト	4	SS400	→	
102	ギアユニット	1			
103	下部弁棒	1	SUS403 又は SUS410	→	50A-200A
106	ゴムシート (4)	1	NBR	EPDM	
145	ばね座金	4	SWRH62	→	
製品記号			□ G-10DJU	□ G-10DJUE	□

規格		
	面間	JIS B2032 系列番号 46
	管接続	ウエハー形 (JIS 5K, 10K)
	肉厚	キッツ 標準
	圧力検査	JIS B2032

ダクタイル 10K

バタフライ弁

ギア操作式

年月日	2009.03.02	図番	△
承認	真田	947-A20105	△
検図	佐久	REV-04	△
設計	吉田		△
製図	中山		記号 日付 承認

株式会社キッツ

KITZ

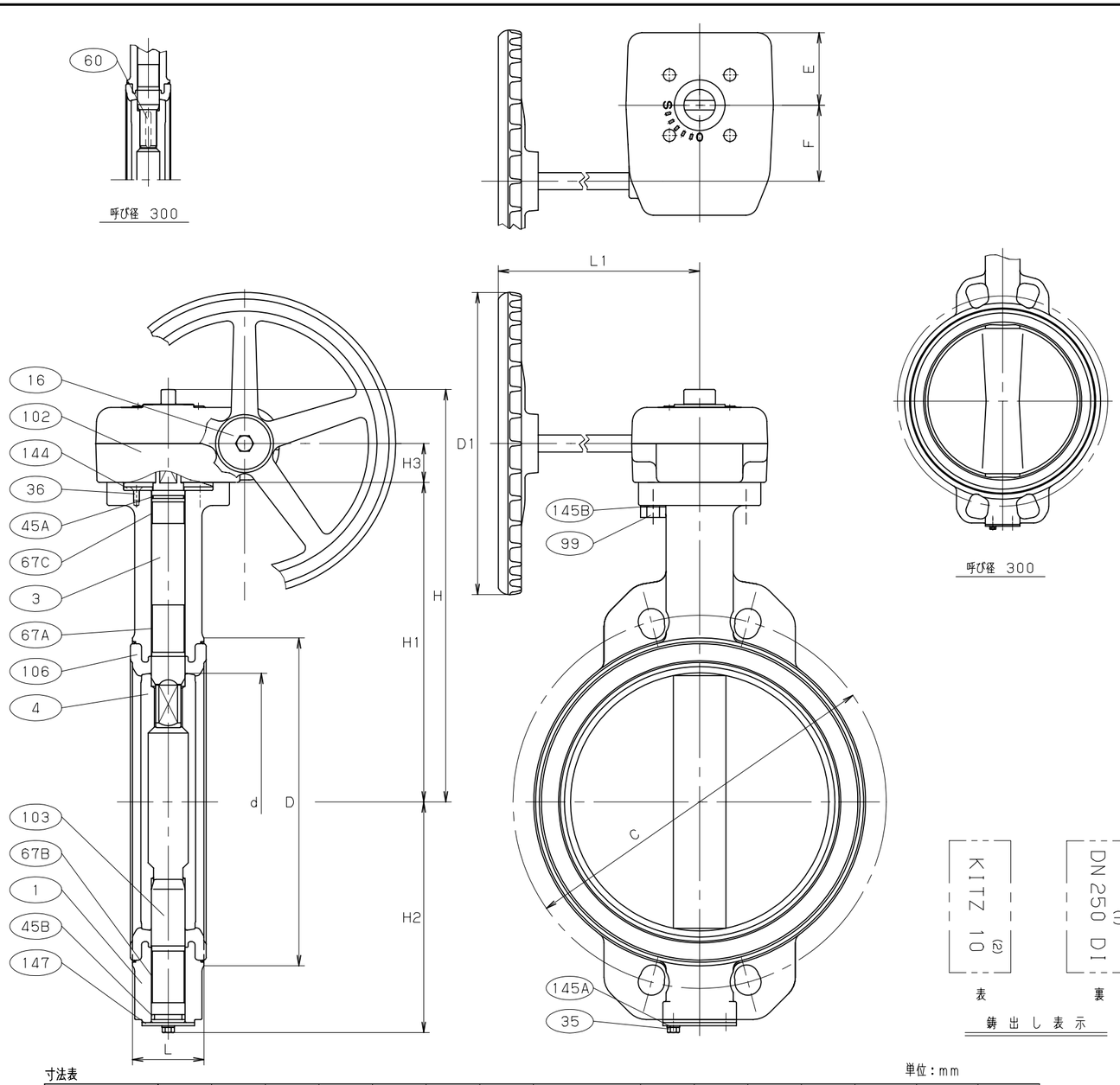

寸法表

単位：mm

呼び径 mm	呼び径 in.	d	H	H1	H2	H3	L	D	C 5K	C 10K	D1	L1	E	F	ギアユニット型式番号	概算質量 (kg)	
250	10	247	381	304	219	32	68	312	345	355	250	250	60	63	NO.3	27	
300	12	296	406	329	244	32	78	364	390	400	250	250	60	63	NO.3	35	

注 (1) 呼び径 (mm) を表わしています。
(2) 呼び径 (inch) を表わしています。
(3) 焼付け一体形シート。

部番	部品名	個数	材料 JIS SPEC.	材料 JIS SPEC.	材料 JIS SPEC.
1	弁箱	1	FCD450-10	→	
3	弁棒	1	SUS410	→	
4	弁体	1	SCS13A	→	
16	銘板	1	A1050P	→	
35	エンドプレートボルト	1組	SS400	→	
36	グランドプレートボルト	1組	SUS304	→	
45A	O リング	1	NBR	EPDM	
45B	O リング	1	NBR	EPDM	
60	キー	1	S45C	→	
67A	ステムベアリング	1	PTFE (裏金入)	→	
67B	ステムベアリング	1	PTFE (裏金入)	→	
67C	ステムベアリング	1	PTFE (裏金入)	→	
99	セットボルト	4	SS400	→	
102	ギアユニット	1			
103	下部弁棒	1	SUS410	→	
106	ゴムシート (3)	1	NBR	EPDM	
144	グランドプレート	1	SS400	→	
145A	ばね座金	1組	SWRH62	→	
145B	ばね座金	4	SWRH62	→	
147	エンドプレート	1	SPCC	→	
	製品記号		□ G-10DJU	□ G-10DJUE	□

規格		
	面間	JIS B2032 系列番号 46
	管接続	ウエハー型 (JIS 5, 10K)
	肉厚	キッツ 標準
	圧力検査	JIS B2032

ダクタイル 10K
バタフライ弁

ギア操作式

年月日	2009.01.05	図番	
承認	真田	947-A20127 REV-04	
検図	佐久		
設計	宮下		
製図	中山		

記号	日付	承認
△		
△		
△		
△		

株式会社キッツ

KITZ

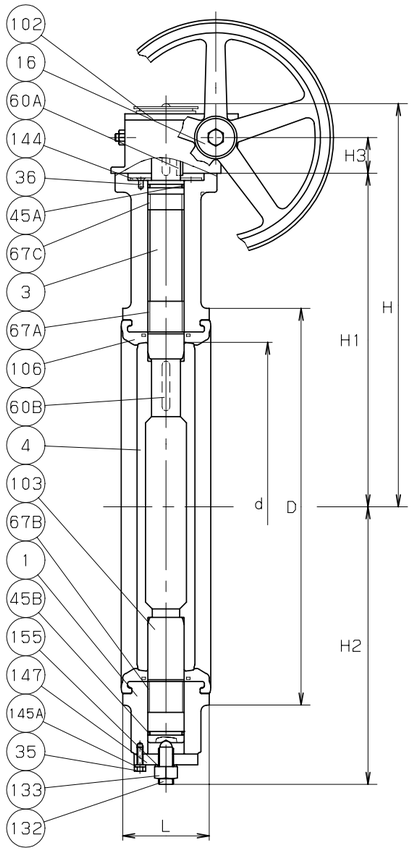

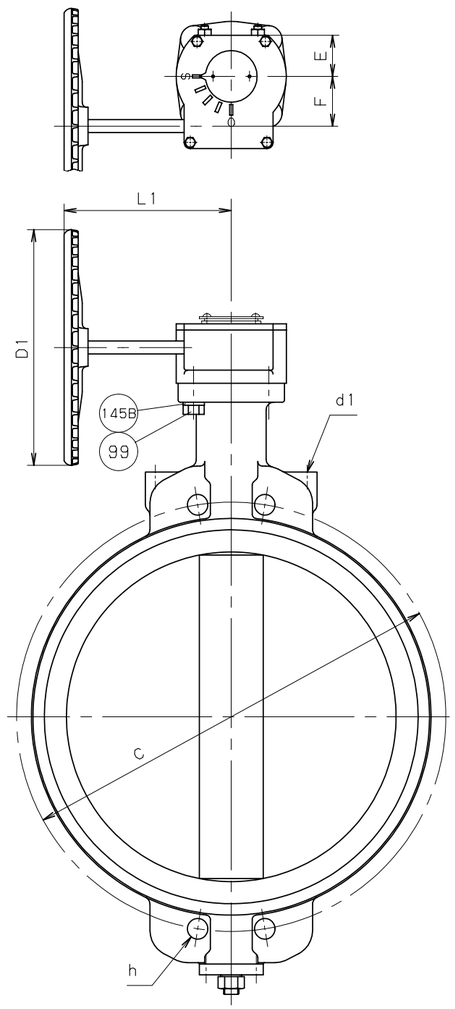

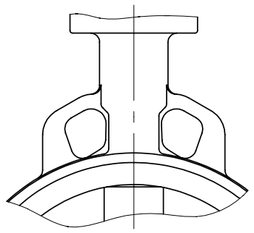

呼び径 350& 400

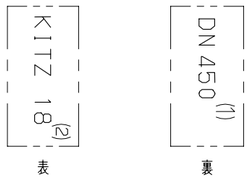

鋳出し表示

寸法表　　単位：mm

呼び径 mm	呼び径 in.	d	H	H1	H2	H3	L	D	管接続 □5K C	管接続 □5K h	管接続 □10K C	管接続 □10K h	D1	d1	L1	E	F	ギアユニット型式番号	概算質量 (kg)
350	14	333	445	360	309	47	78	407	435	—	445	—	310	—	220	54	66	NO.3	52
400	16	385	500	415	341	47	102	466	495	—	510	—	310	—	220	54	66	NO.3	77
450	18	434	524	439	365	47	114	522	555	25	565	27	310	M12	220	54	66	NO.3	97
500	20	482	589	488	414	60	127	575	605	25	620	27	360	M12	350	68	89	NO.4	130
600	24	579	637	536	463	60	154	680	715	27	730	M30X3.5深さ42	360	M16	350	68	89	NO.4	196

注 (1) 呼び径 (mm) を表わしています。
(2) 呼び径 (inch) を表わしています。
(3) 呼び径 450 以上.

部番	部品名	個数	材料 JIS SPEC.	材料 JIS SPEC.	
1	弁箱	1	FC200	→	
3	弁棒	1	SUS420J2	→	
4	弁体	1	SCS13A	→	
16	銘板	1	A1050P	→	
35	エンドプレートボルト	1組	SS400	→	
36	グランドプレートボルト	1組	SUS304	→	
45A	O リング	1	NBR	EPDM	
45B	O リング	1	NBR	EPDM	
60A	キー	1	S45C	→	
60B	キー	1	S45C	→	
67A	ステムベアリング	1	PTFE (裏金入)	→	
67B	ステムベアリング	1	PTFE (裏金入)	→	
67C	ステムベアリング	1	PTFE (裏金入)	→	
99	セットボルト	4	SS400	→	
102	ギアユニット	1			
103	下部弁棒	1	SUS420J2	→	
106	ゴムシート	1	NBR	EPDM	
132	サポートボルト	1	SCM435	→	
133	ナット	1	SS400	→	
144	グランドプレート	1	SS400	→	
145A	ばね座金	1組	SWRH62	→	
145B	ばね座金	4	SWRH62	→	
147	エンドプレート	1	SS400	→	
155	シールワッシャ	1	SPCC+NBR	→	

製品記号		
	□ G-5DJU (3)	□ G-5DJUE (3)
	□ G-10DJU	□ G-10DJUE

規格		
	面間	JIS B2032　系列番号 46
	管接続	ウエハー形 (JIS 5K, 10K)
	肉厚	キッツ 標準
	圧力検査	JIS B2032

鋳鉄 5K, 10K

バタフライ弁

ギア操作式

年月日	2009.03.03	図番	△		
承認	真田	937-A20073	△		
検図	佐久		△		
設計	仲川		△		
製図	中山	REV-07	記号	日付	承認

株式会社キッツ

KITZ