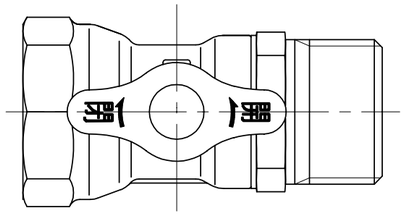

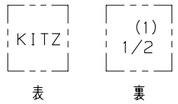

弁箱表示

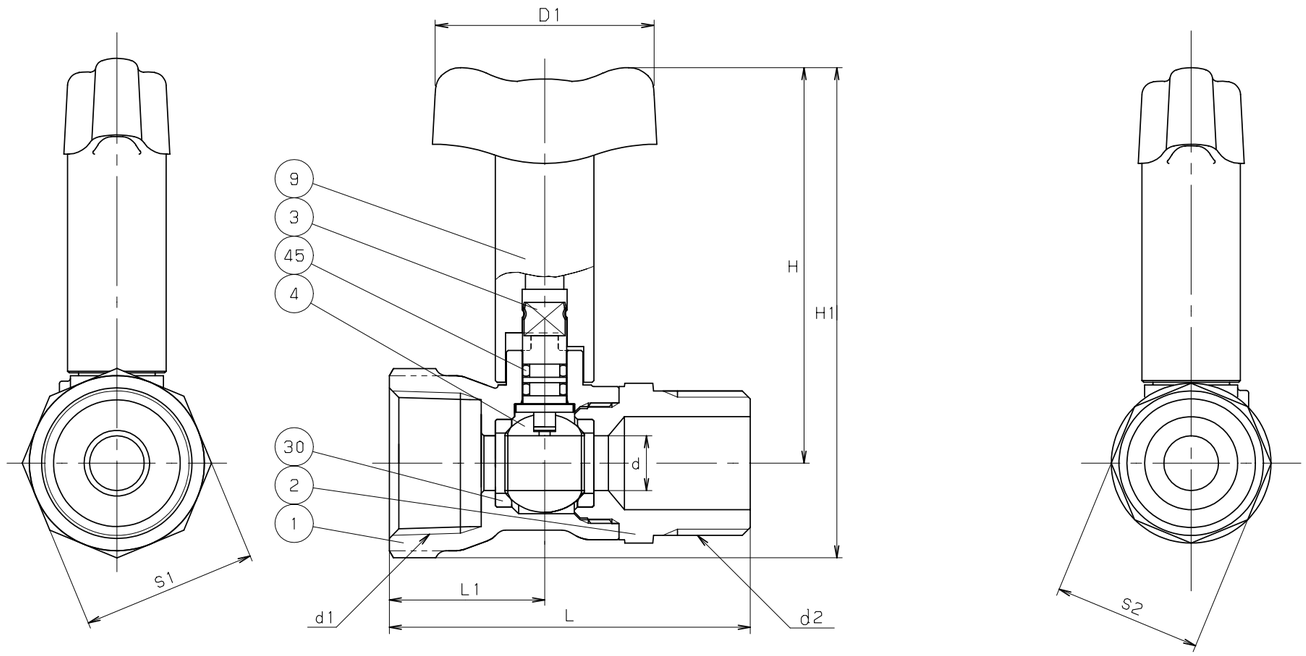

寸法表　　単位：mm

呼び径 mm	呼び径 in.	d	d1	d2	H	H1	D1	L	L1	S1	S2
15	1/2	10	Rc 1/2	G 1/2	72	86.5	40	62	26.5	27	24
20	3/4	10	Rc 3/4	G 3/4	72	89.5	40	66	28.5	32	27
25	1	14.5	Rc 1	G 1	75.5	97.5	40	75.5	34	41	35

注　(1)　呼び径を表わしています.
　　(2)　ニッケルクロムめっき付です.
　　(3)　可燃性ガス・毒性ガスには使用しないでください.

備考：ハンドルの脱着ができます.

部番	部品名	個数	材料	記事
1	弁箱	1	CAC406	
2	ふた	1	CAC406	
3	弁棒	1	耐脱亜鉛黄銅棒	
4	ボール	1	C3771BE (2)	
9	ハンドル	1	ポリアセタール	
30	ボールシート	2	PTFE	
45	O リング	2	EPDM	

規格	面間	キッツ 標準
	管接続	JIS B0203
	肉厚	日本水道協会基準
	圧力検査	キッツ 標準
製品記号		RTRO

青銅 10K ファンコイルユニット用 ボール弁

(テーパめねじ×平行おねじ)

年月日	2009.01.30	図番	915-A20017 REV-04
承認	田草川		
検図	高野		
設計	中井		
製図	浅川		

記号	日付	承認
△		
△		
△		
△		

株式会社キッツ

KITZ