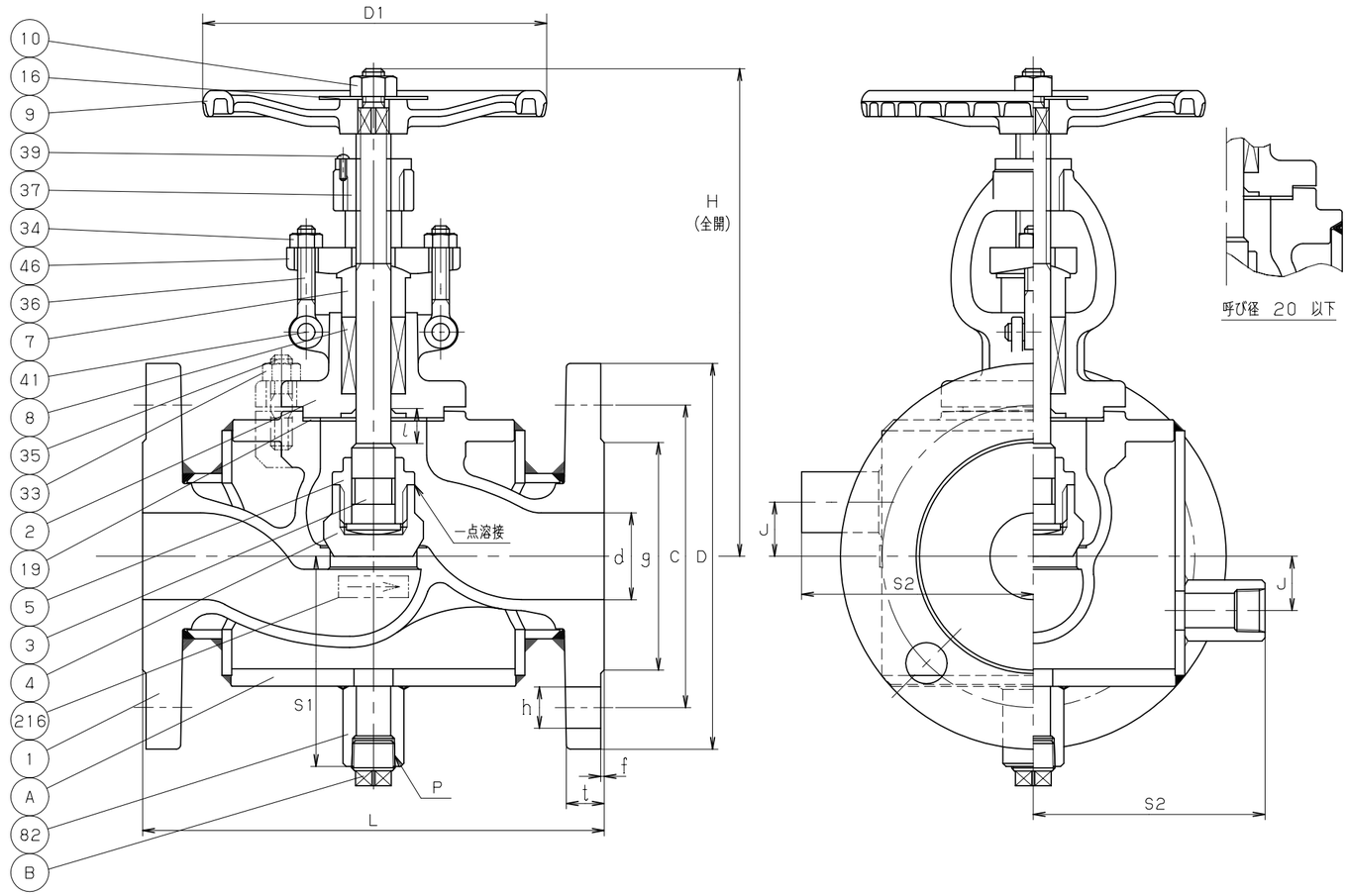

部番	部品名	個数	材料	記事
1	弁 箱	1	SCS13A	
2	ふ た	1	SCS13A	
3	弁 棒	1	SUS304	
4	弁 体	1	SUS304	
5	弁押さえ	1	SUS304	
7	パッキン押さえ輪	1	SUS304	
8	パッキン	1組	膨張黒鉛+PTFE編組パッキン	
9	ハンドル車	1	FCD400	
10	ハンドル押さえナット	1	SS400	
16	銘 板	1	A1050P	
19	ガスケット	1	非石綿シートガスケット	
33	ふたボルト用ナット	4	SUS304 (8)	
34	パッキン押さえボルト用ナット	2	SUS304 (8)	
35	ふたボルト	4	SUS304 (B8)	
36	パッキン押さえボルト	2	SUS304 (B8)	
37	ねじはめ輪	1	ダクタイルニレジスト	
39	止めねじ	1	SS400	
41	パッキン押さえボルトピン	2	SUS403	
46	パッキン押さえ	1	SCS13A	
82	ソケット	1組	S25C	
216	流れ方向指示板	1	SUS304	
A	ジャケット	1組	STPG370+SS400	
B	プラグ	1	S25C	

規格	面間	キッツ 標準
	管接続	JIS B2220 10K
	肉厚	ASME B16.34 クラス 150
	圧力検査	キッツ 標準
製品記号		10UPAJ

寸法表　　単位；mm

呼び径 mm	呼び径 in.	d	H	D1	L	l	フランジ フランジ径	フランジ D	ボルト穴 C	ボルト穴 数	ボルト穴 h	ボルトのねじの呼び	g	t	f	S1	S2	ソケット P	ソケット 数	J		
15	1/2	15	186	100	156	9	40	140	105	4	19	M16	81	16	2	75	80	Rc1/2	3	10		
20	3/4	20	186	100	156	10	40	140	105	4	19	M16	81	16	2	75	80	Rc1/2	3	10		
25	1	25	187	100	190	12	50	155	120	4	19	M16	96	16	2	85	86	Rc1/2	3	15		
40	1.1/2	40	236	160	214	16	65	175	140	4	19	M16	116	18	2	95	105	Rc1/2	3	25		

ステンレス鋼 10K フランジ形

外ねじ 玉形弁

ジャケット型

年月日	2009.01.05	図番	962-A20109 REV-06
承認	真田		
検図	河野		
設計	西舘		
製図	堀込		

記号	日付	承認
△		
△		
△		
△		

株式会社キッツ

KITZ

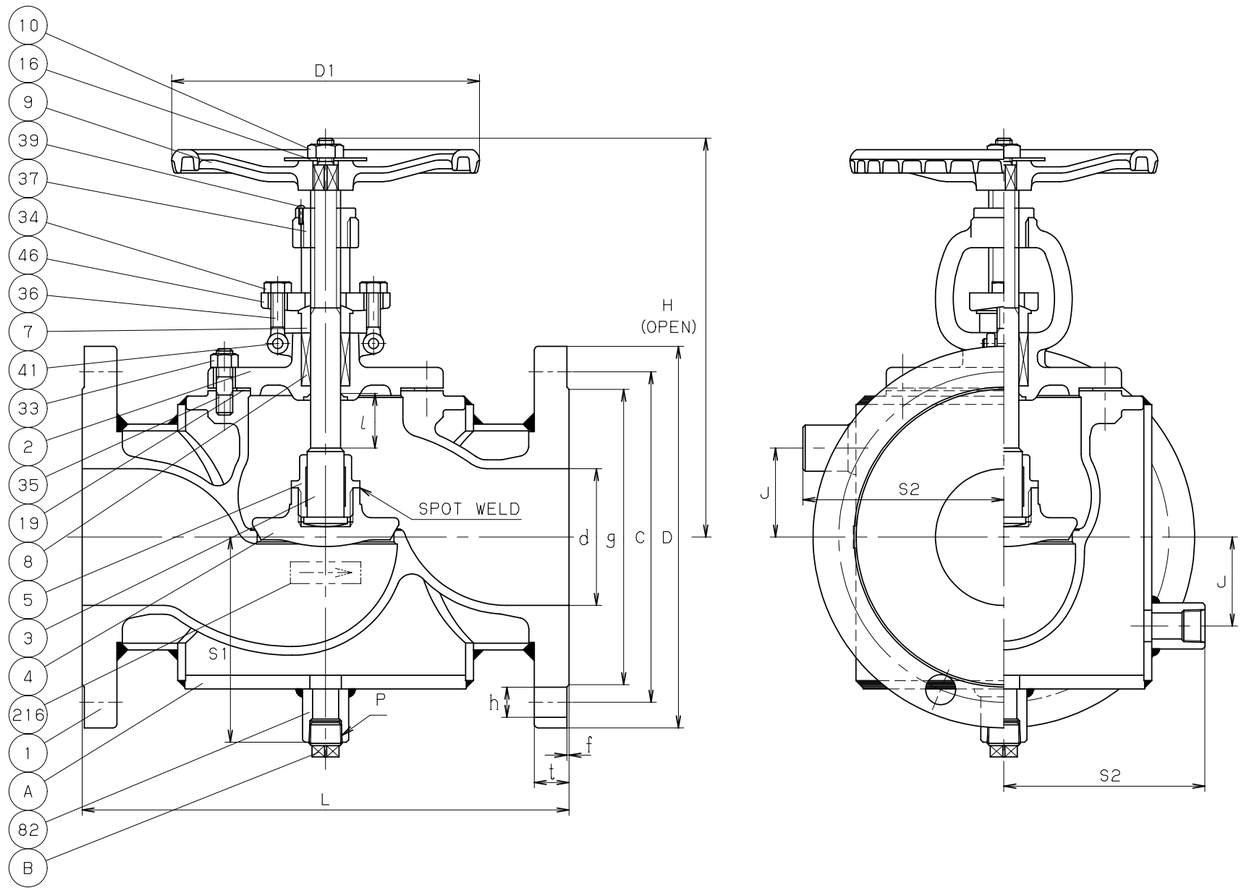

NO	NAME OF PARTS	QTY	MATERIALS	SPECIFICATIONS
				JIS SPEC.
1	BODY	1	STAINLESS STEEL	SCS13A
2	BONNET	1	STAINLESS STEEL	SCS13A
3	STEM	1	STAINLESS STEEL	SUS304
4	DISC	1	STAINLESS STEEL	SCS13A (2)
5	LOCK NUT	1	STAINLESS STEEL	SCS13A (2)
7	GLAND	1	STAINLESS STEEL	SUS304
8	GLAND PACKING	1S	(1)	
9	HAND WHEEL	1	DUCTILE IRON	FCD400
10	WHEEL NUT	1	CARBON STEEL	SS400
16	NAME PLATE	1	ALUMINUM	A1050P
19	GASKET	1	NON-ASBESTOS SHEET	
33	BONNET NUT	1S	STAINLESS STEEL	SUS304 (8)
34	GLAND NUT	2	STAINLESS STEEL	SUS304 (8)
35	BONNET BOLT	1S	STAINLESS STEEL	SUS304 (B8)
36	GLAND BOLT	2	STAINLESS STEEL	SUS304 (B8)
37	YOKE BUSH	1	DUCTILE NI-RESIST	
39	SET SCREW	1	CARBON STEEL	
41	GLAND BOLT PIN	2	STAINLESS STEEL	SUS403
46	GLAND FLANGE	1	STAINLESS STEEL	SCS13A
82	SOCKET	1S	CARBON STEEL	S25C
216	FLOW DIRECTION PLATE	1	STAINLESS STEEL	SUS304
A	JACKET	1S	CARBON STEEL	STPG370+SS400
B	PLUG	1	CARBON STEEL	S25C
			1S=1 SET	

STANDARD		
	FACE TO FACE OR END TO END	KITZ STANDARD
	END CONNECTION	JIS B2220 10K
	WALL THICKNESS	ASME B16.34 CLASS 150
	PRESSURE TEST	KITZ STANDARD
FIGURE		10UPAJ

DIMENSIONS. UNIT:mm

NOMINAL SIZE							END FLANGE											SOCKET		
							FLANGE		BOLT HOLE			BOLT								
mm	in	d	H	D1	L	l	SIZE	D	C	NO.	h	SIZE	g	t	f	S1	S2	P	NO.	J
50	2	50	237	160	239	23	80	185	150	8	19	M16	126	18	2	103	105	Rc1/2	3	30
80	3	80	293	200	280	33	100	210	175	8	19	M16	151	18	2	120	127	Rc1/2	3	50
100	4	100	326	225	349	39	150	280	240	8	23	M20	212	22	2	151	148	Rc3/4	3	65

NOTE (1) FLEXIBLE GRAPHITE + PTFE BRAIDED PACKING.
(2) SIZE 50 ONLY:SUS304

10K CAST STAINLESS STEEL GLOBE VALVES

BOLTED BONNET, OUTSIDE SCREW & YOKE, JACKET TYPE, FLANGED ENDS.

DATE APPD	JAN.05.'09	DRAWING NO	△		
APPD BY	S. SANADA	962-A20008	△		
CHKD BY	Y. KONO		△		
DSGND BY	H. NISHIDATE		△		
DRAWD BY	M. HORIGOME	REV-04	MARK	DATE	BY

KITZ CORPORATION

KITZ