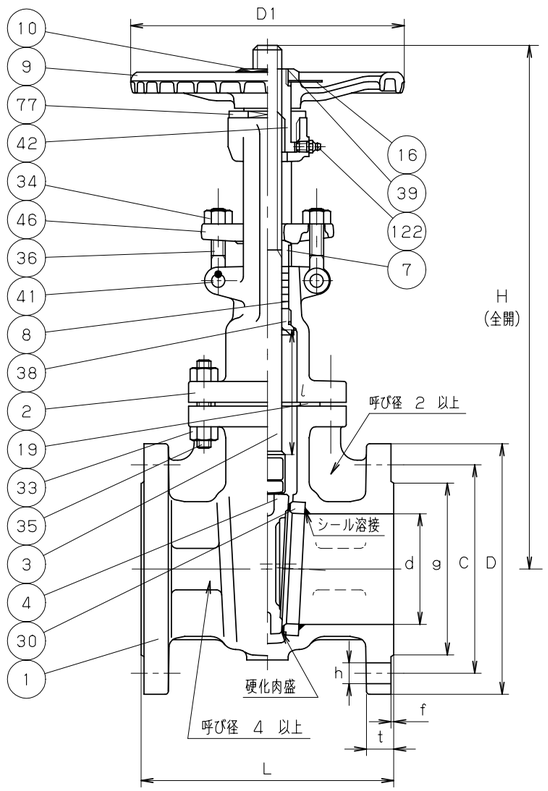

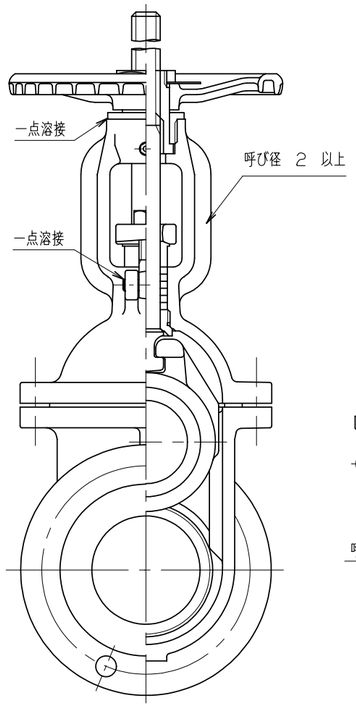

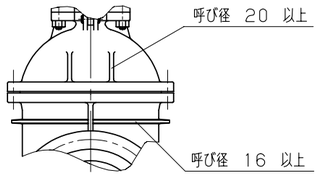

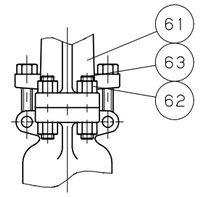

呼び径 14 以上

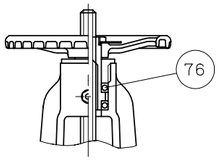

呼び径 16 以上

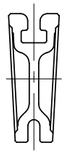

呼び径 5 以上

KITZ
4 (1)
STEEL
150
WCB

鋳 出 し 表 示

寸法表　　単位；mm

呼び径 in.	呼び径 mm	d	H	D1	L	l	フランジ D	ボルト穴 C	ボルト穴 数	ボルト穴 h	ボルトのねじの呼び	g	t	f	概算質量 (kg)
1.1/2	40	40	385	200	165	64	127	98.5	4	16	1/2	73	14.3	1.6	16
2	50	50.5	385	200	178	65	152	120.5	4	19	5/8	92	15.9	1.6	19
2.1/2	65	65	432	200	190	80	178	139.5	4	19	5/8	105	17.5	1.6	25
3	80	80	510	250	203	96	190	152.5	4	19	5/8	127	19.1	1.6	34
4	100	101	592	250	229	118	229	190.5	8	19	5/8	157	23.9	1.6	46
5	125	125	658	300	254	141	254	216	8	22	3/4	186	23.9	1.6	63
6	150	151	759	300	267	166	279	241.5	8	22	3/4	216	25.4	1.6	78
8	200	203	959	350	292	219	343	298.5	8	22	3/4	270	28.6	1.6	123
10	250	254	1163	400	330	273	406	362	12	25	7/8	324	30.2	1.6	180
12	300	305	1362	450	356	325	483	432	12	25	7/8	381	31.8	1.6	232
14	350	338	1571	600	381	363	533	476.5	12	29	1	413	35.0	1.6	336
16	400	387	1691	600	406	413	597	539.5	16	29	1	470	36.6	1.6	480
18	450	438	1888	600	432	465	635	578	16	32	1.1/8	533	39.7	1.6	575
20	500	489	2124	680	457	520	698	635	20	32	1.1/8	584	42.9	1.6	750
24	600	591	2492	760	508	622	813	749.5	20	35	1.1/4	692	47.7	1.6	1090

注 (1) 呼び径(inch)を表わしています。　(2) Co-Cr-W 合金。

部番	部品名	個数	材料	記事
1	弁箱	1	SCPH2	A216 Gr.WCB
2	ふた	1	SCPH2	A216 Gr.WCB
3	弁棒	1	A182 Gr.F6a	
4	弁体	1	A182 Gr.F6a 又は	呼び径 4 以下
			A217 Gr.CA15	
		1	A216 Gr.WCB+13CR	呼び径 5 以上
7	パッキン押さえ輪	1	A182 Gr.F6a	
8	パッキン	1組	膨張黒鉛パッキン	
9	ハンドル車	1	ダクタイル鋳鉄	
10	ハンドル押さえナット	1	炭素鋼	
16	銘板	1	アルミニウム	
19	ガスケット	1	膨張黒鉛コルゲートガスケット	
		1	ステンレス箔入り膨張黒鉛	呼び径 5 のみ
30	弁箱付き弁座	2	炭素鋼 ＋ 硬化肉盛 (2)	
33	ふたボルト用ナット	1組	A194 Gr.2H	
34	パッキン押さえボルト用ナット	2	A194 Gr.2H	
35	ふたボルト	1組	A193 Gr.B7	
36	パッキン押さえボルト	2	A576 Gr.1045	
38	ふたはめ輪	1	A182 Gr.F6a	
39	止めねじ	1	炭素鋼	
41	パッキン押さえボルトピン	2	A276 TYPE403	
42	ヨークスリーブ	1	ダクタイルニレジスト	
46	パッキン押さえ	1	A105 又は A216Gr.WCB	
61	ヨーク	1	A216 Gr.WCB	
62	ヨークボルト用ナット	8	A194 Gr.2H	
63	ヨークボルト	4	A193 Gr.B7	
76	スラストベアリング	2	SUJ	
77	スリーブ押さえ	1	A276 TYPE403 又は	
			A217 Gr.CA15	
122	グリースニップル	1	炭素鋼	

規格	面間	ASME B16.10 クラス 150
	管接続	ASME B16.5 クラス 150
	肉厚	API 600 クラス 150
	圧力検査	API 598
製品記号		150SCLS

鋳鋼 クラス150 フランジ形

外ねじ 仕切弁

年月日	2009.01.05	図番	951-B10027 REV-15
承認	真田		
検図	河野		
設計	中村		
製図	三井		

記号	日付	承認
△		
△		
△		
△		

株式会社キッツ

KITZ