記号	来歴	年月日	記入

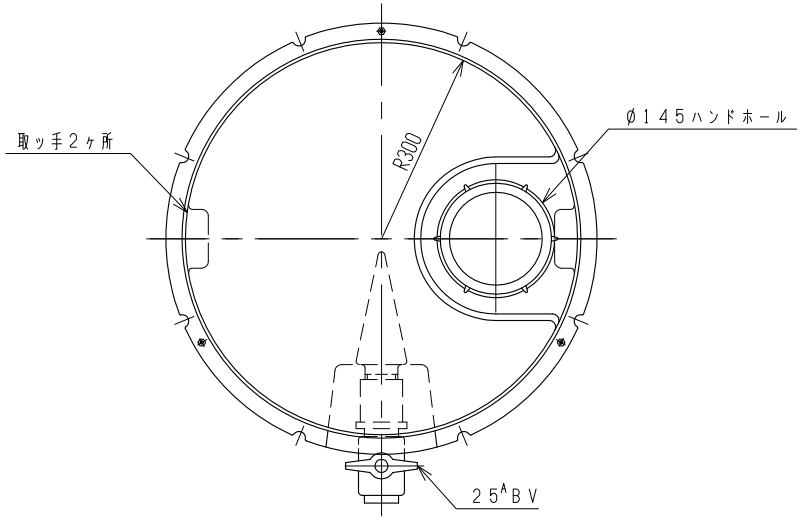

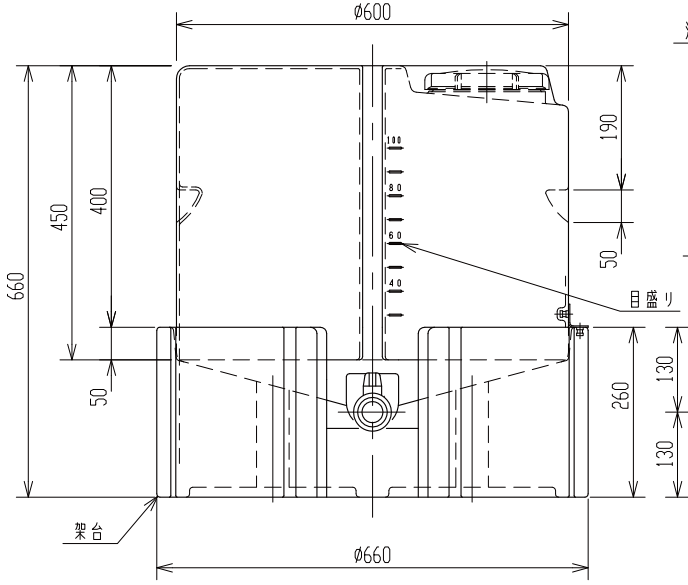

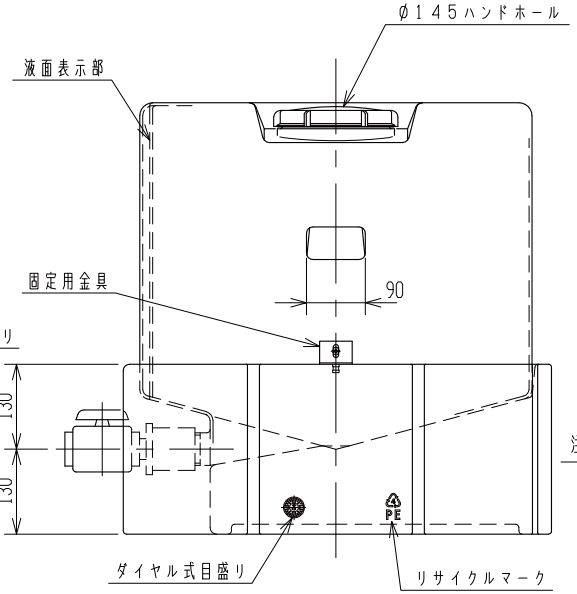

4. 架台、止メ金具ハ『HT-200』ト兼用トスル。
3. ドレン部バルブニツイテハ、40A・BVオプション設定トスル。
2. 平均肉厚：4.5mmトスル。
注記 1. タンク、架台ノ材質ハPE製トスル。

品番	名称	サイズ	材質	個数	摘要

納入先					
設計	製図	検図	承認	名称	HT-100 組立図
石川	石川				
年月日	H15.12.1	尺度	1/8		
スイコー株式会社				図番	AX019-S01△

記号	来歴	年月日	記入

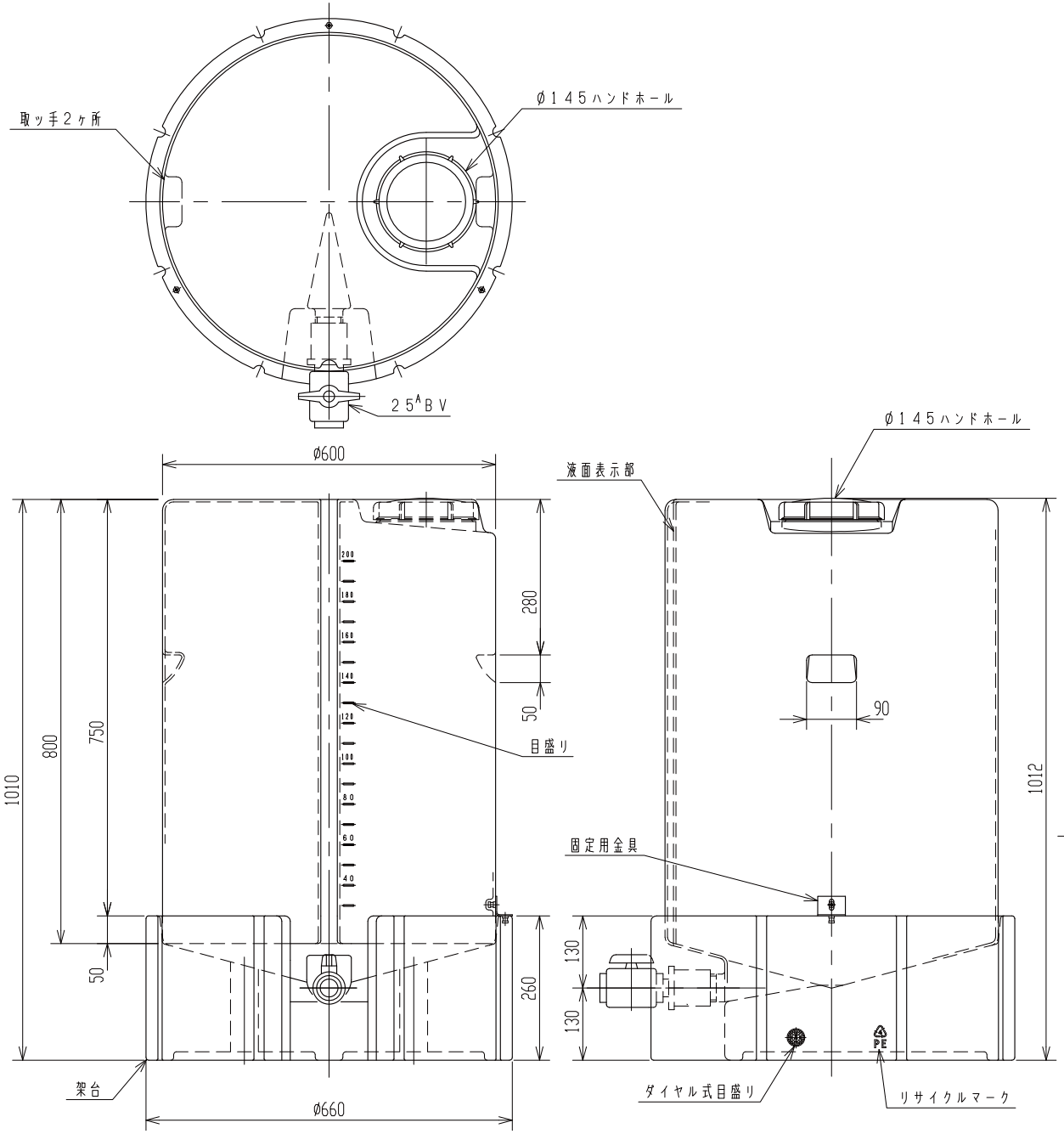

3. ドレン部バルブニツイテハ、40A・BVヲオプション設定トスル。
2. 平均肉厚：4.5mmトスル。
注記 1. タンク、架台ノ材質ハPE製トスル。

品番	名称	サイズ	材質	個数	摘要

納入先					
設計	製図	検図	承認	名称	HT-200 組立図
石川	石川				
年月日	H15. 6.18	尺度	1/8		
スイコー株式会社				図番	AX015-S01△

記号	来歴	年月日	記入

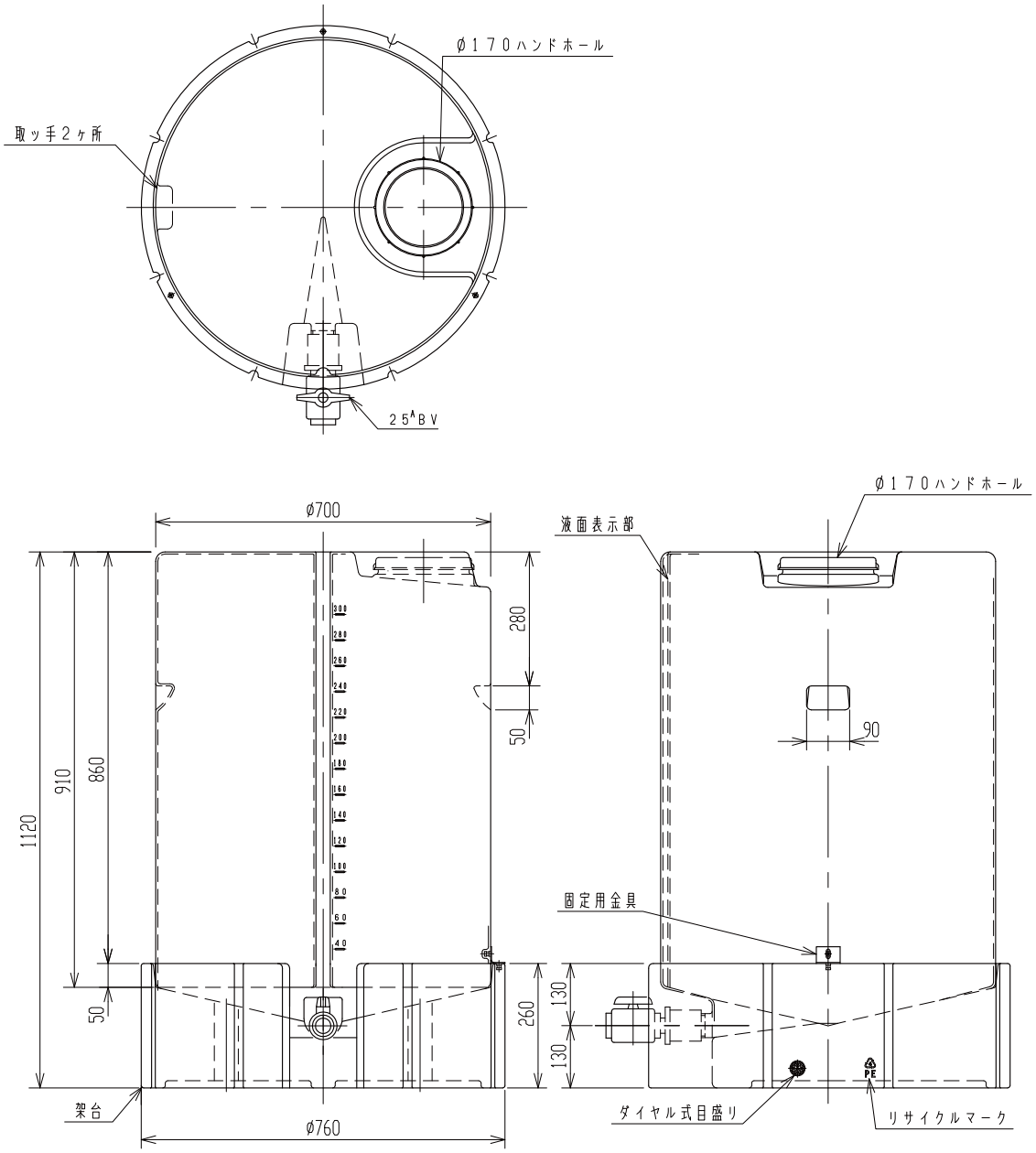

3. ドレン部バルブニツイテハ、40A・BVヲ、オプション設定トスル。
2. 平均肉厚：6mmトスル。
注記 1. タンク、架台ノ材質ハPE製トスル。

品番	名称	サイズ	材質	個数	摘要

納入先					
設計	製図	検図	承認	名称	HT-300 組立図
石川	石川				
年月日	H18. 4. 12	尺度	1/10		
スイコー株式会社				図番	AX033-S02△

記号	来歴	年月日	記入

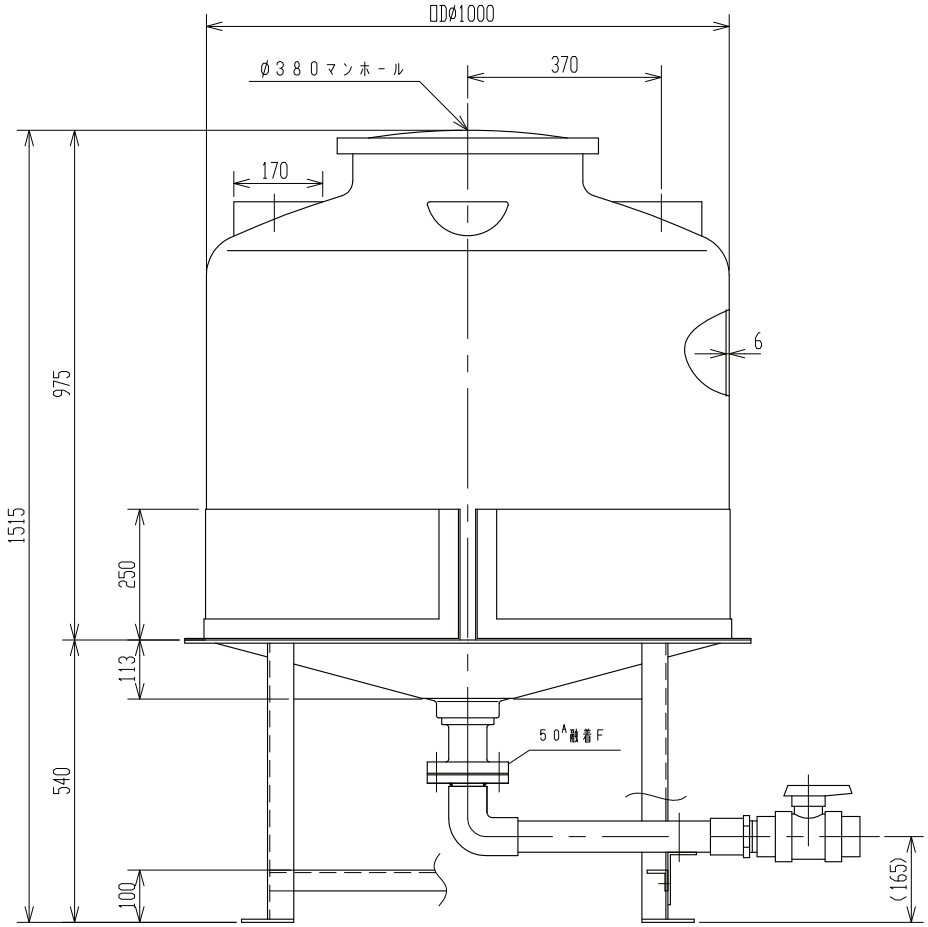

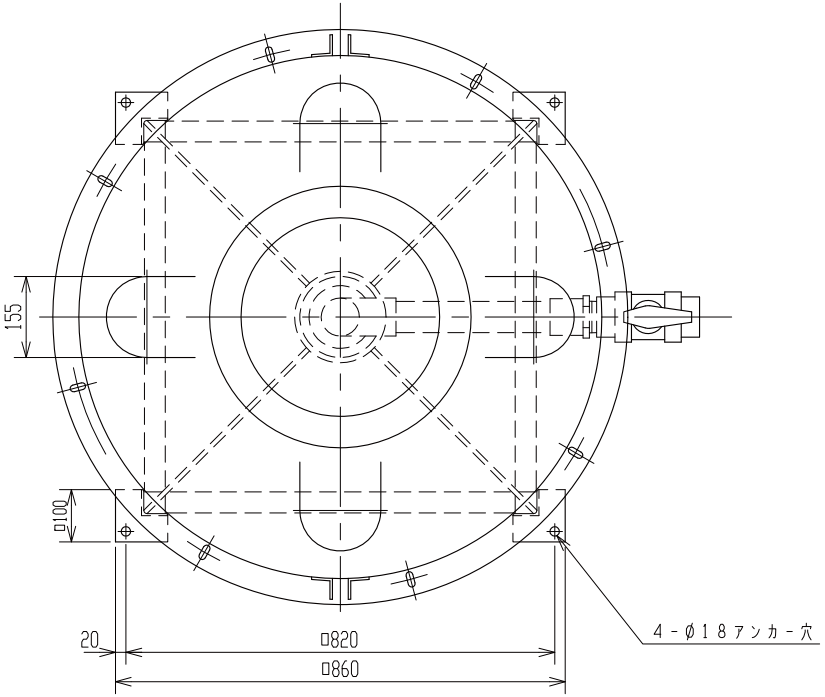

注記 1, タンク寸法公差：±1.5%

品番	名称	サイズ	材質	個数	摘要

納入先					
設計	製図	検図	承認	名称	HT-500 製品図
荒木	荒木				
年月日 S62, 2,13	尺度 1/10				
スイコー株式会社				図番	240541-02△

記号	来歴	年月日	記入

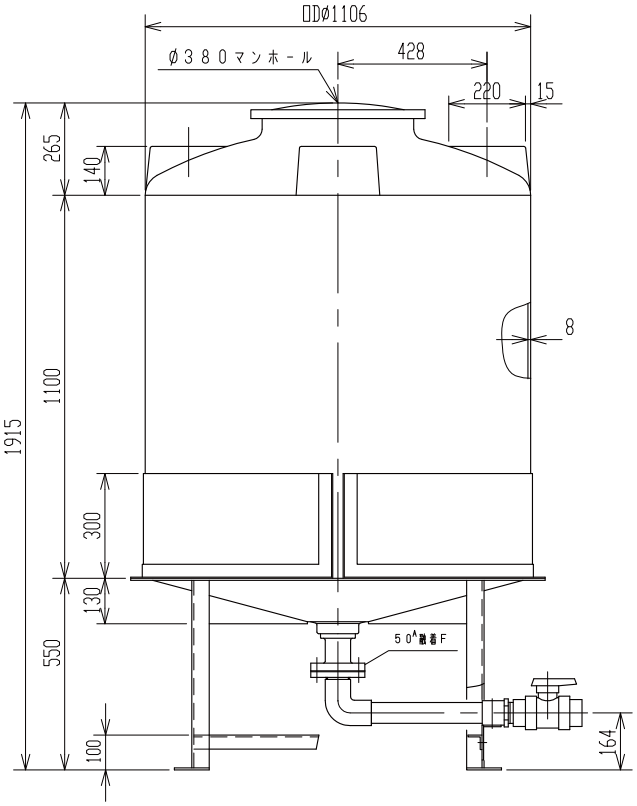

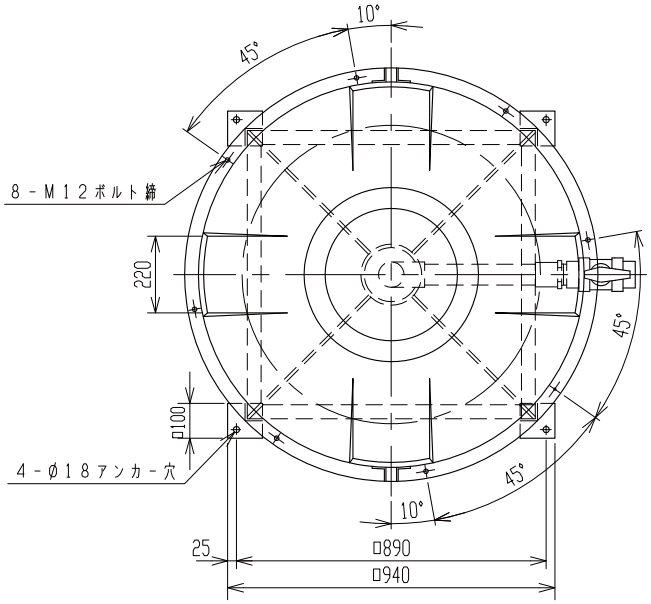

注記 1. タンク寸法公差：±1～1.5%。

品番	名称	サイズ	材質	個数	摘要
納入先					

設計	製図	検図	承認	名称	HT－1000 製品図
荒木	荒木				
年月日 H2, 5,24	尺度 1/15				
スイコー株式会社				図番	271127－05△

記号	来歴	年月日	記入

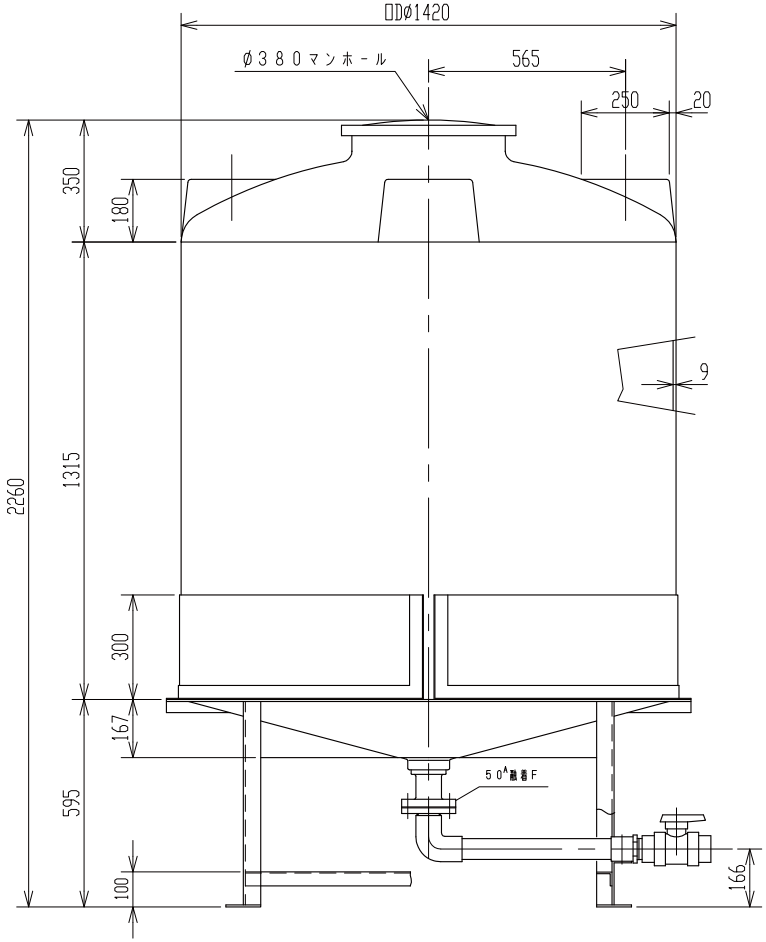

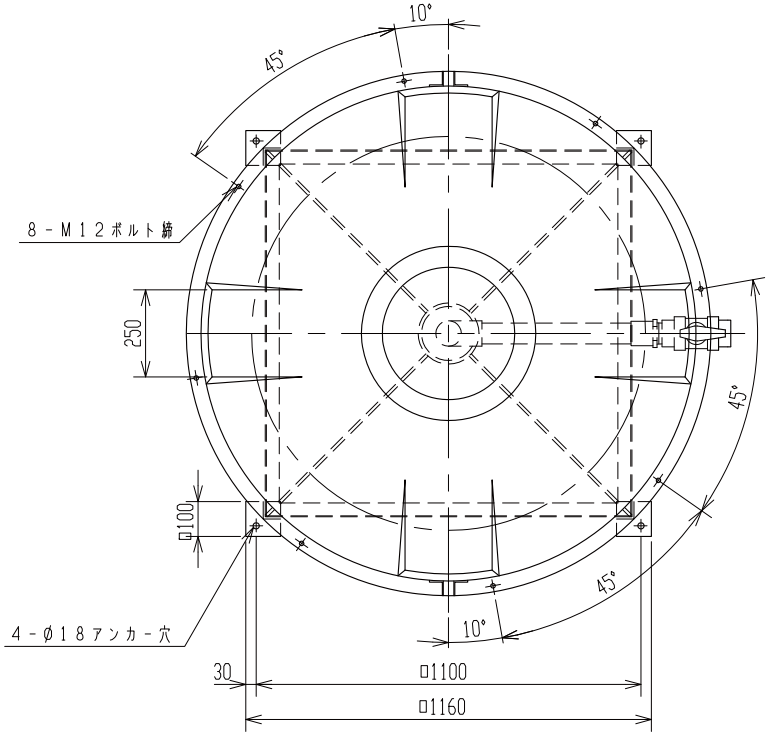

注記 1. タンク寸法公差：±1～1.5%。

品番	名称	サイズ	材質	個数	摘要
納入先					

設計	製図	検図	承認	名称	HT－2000 製品図
荒木	荒木				
年月日 H2,11,5	尺度 1/15				
スイコー株式会社				図番	280367－11△

記号	来歴	年月日	記入

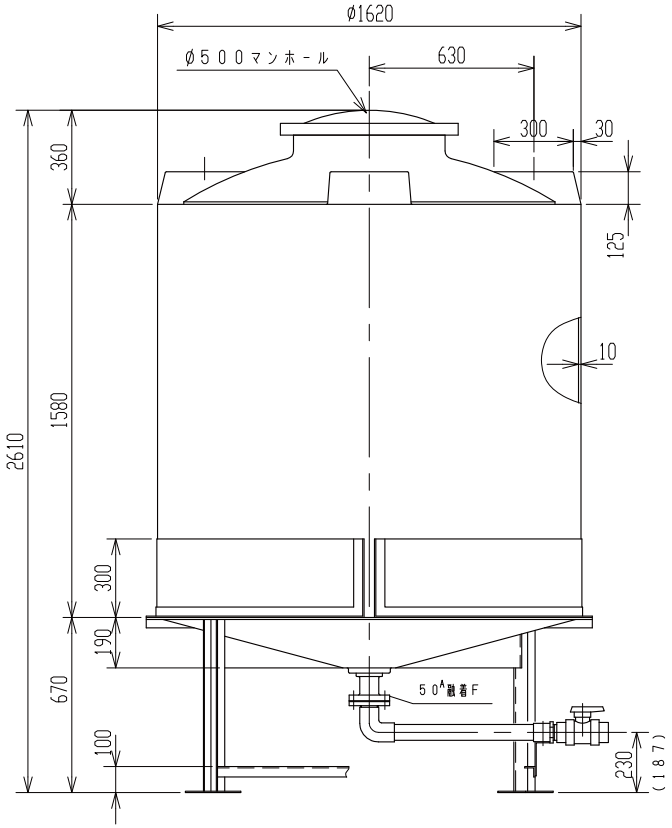

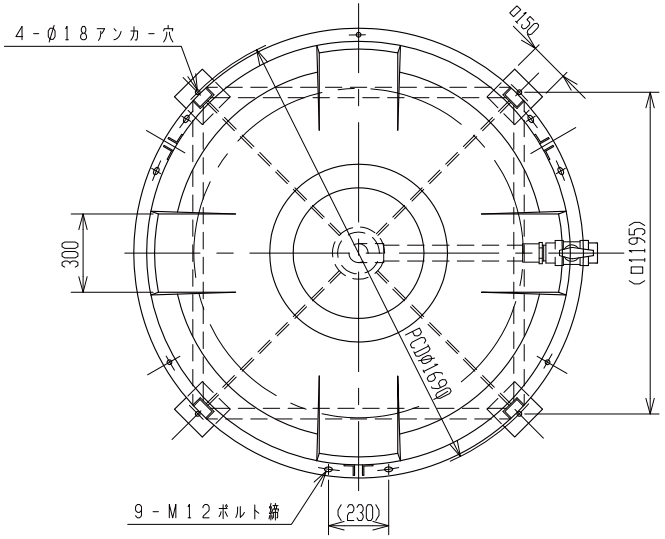

2. ( )内寸法は80Aとする。

注記 1. タンク寸法公差:±1.5%

品番	名称	サイズ	材質	個数	摘要
納入先					

設計	製図	検図	承認	名称	HT-3000 製品図
荒木	荒木				
年月日 S62, 1,20	尺度 1/20				
スイコー株式会社				図番	240269-01△

記号	来歴	年月日	記入

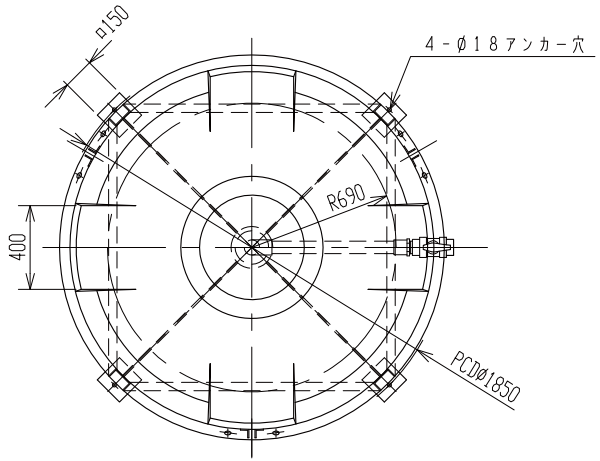

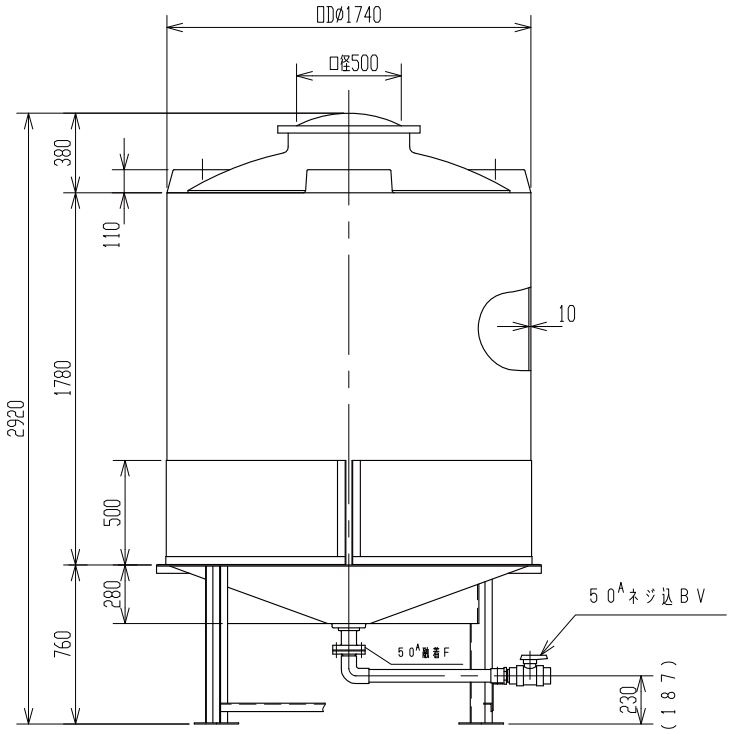

注記 1.（ ）内ハ80Aノ寸法トスル。

品番	名称	サイズ	材質	個数	摘要

納入先					
設計	製図	検図	承認	名称	HT－4000 製品図
石川	石川				
年月日	H15. 3.28	尺度	1/25		
スイコー株式会社				図番	AT040－S03△

記号	来歴	年月日	記入

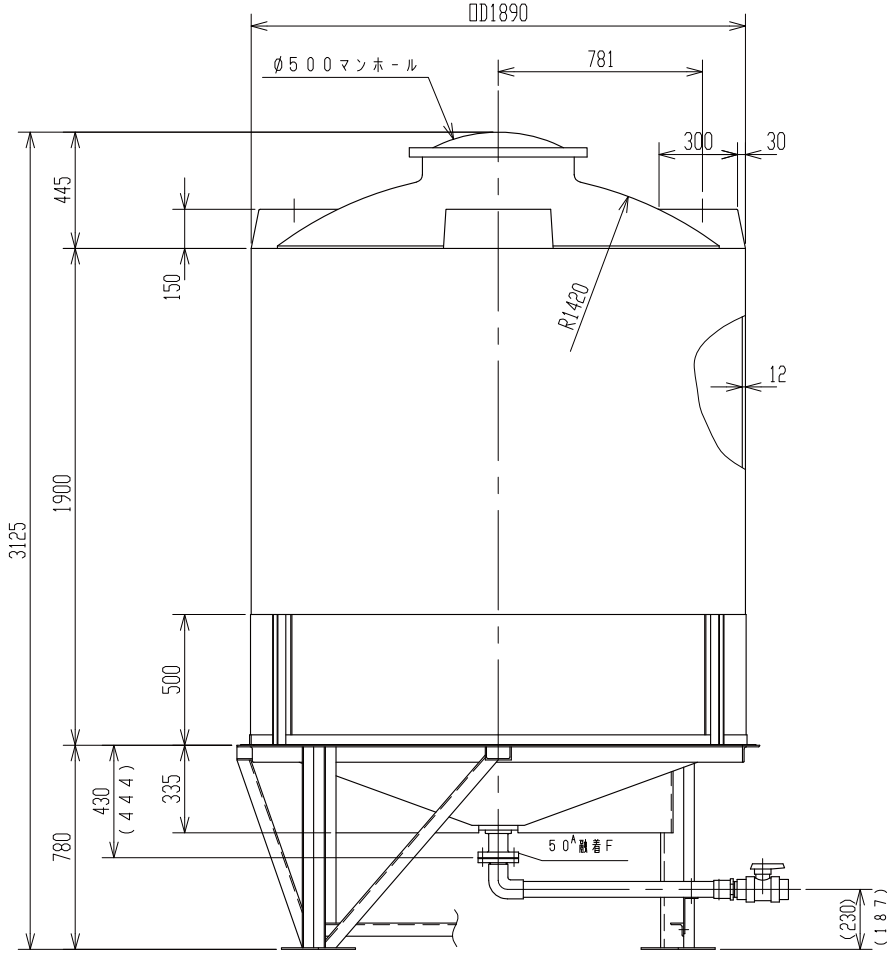

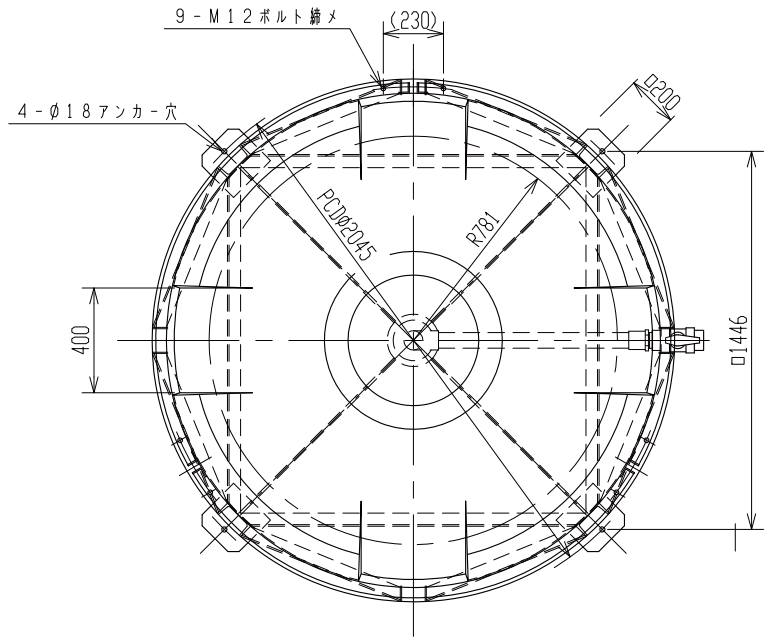

2．（　）内寸法は80Aとする。

注記　1．タンク寸法公差：±1～1.5%。

品番	名称	サイズ	材質	個数	摘要
納入先					

設計	製図	検図	承認	名称	HT－5000 製品図
尾崎	尾崎				
年月日	H19.1.27	尺度	1/20		
スイコー株式会社				図番	AT500－S01 △

記号	来歴	年月日	記入

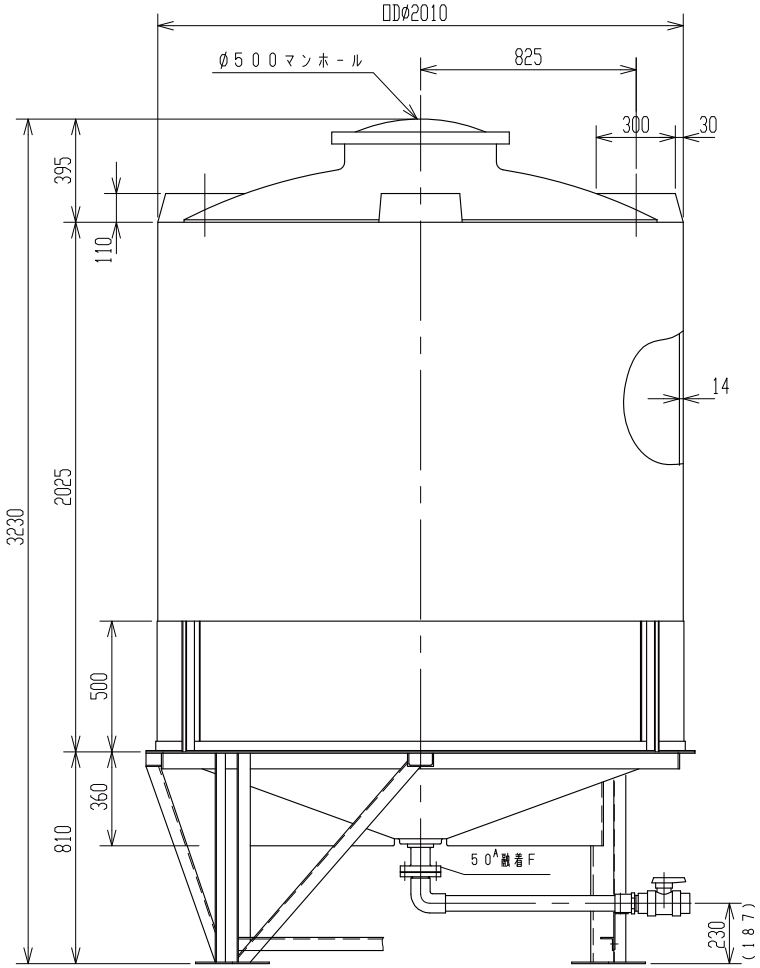

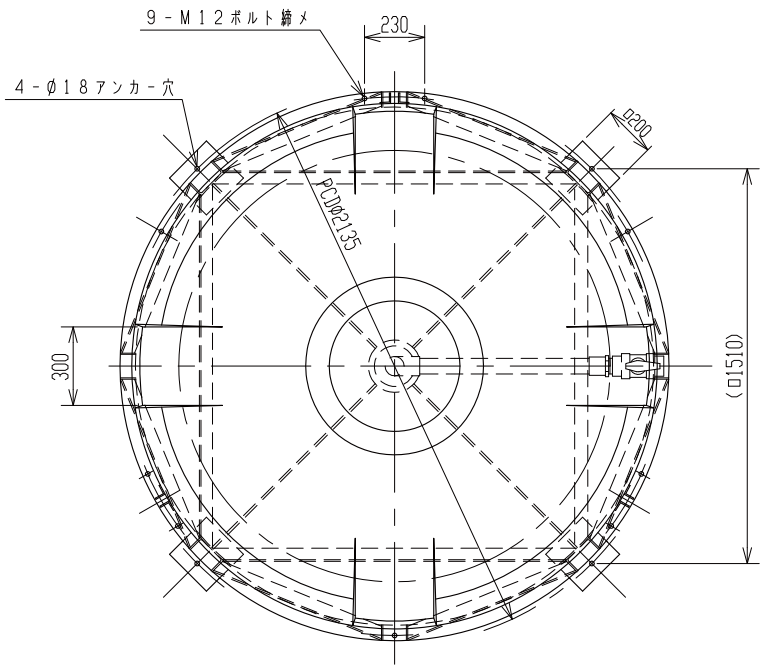

2．（　）内寸法は80Aとする。

注記　1．タンク寸法公差：±1～1.5％。

品番	名称	サイズ	材質	個数	摘要
納入先					
設計	製図	検図	承認	名称	HT－6000 製品図
荒木	荒木				
年月日	S62, 2,13	尺度	1/20		
スイコー株式会社				図番	240540－02△

記号	来歴	年月日	記入

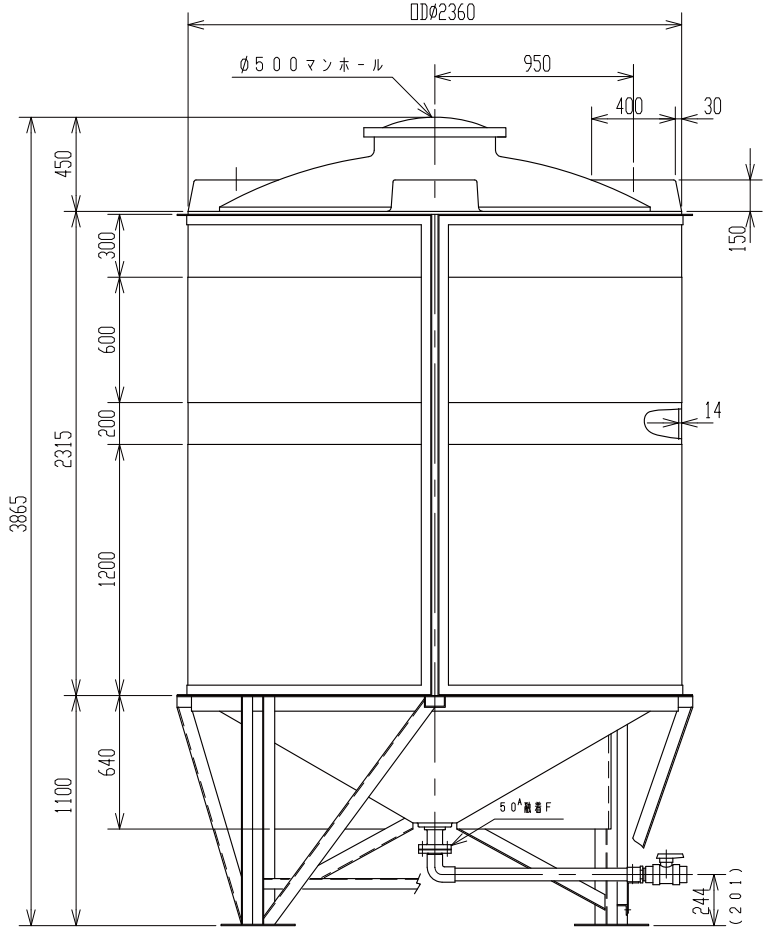

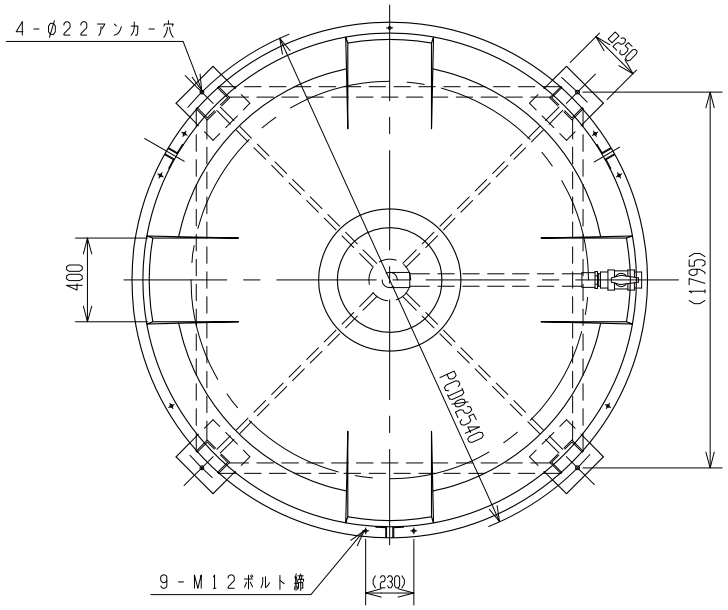

2. ( ) 内寸法は80Aとする。

注記 1. タンク寸法公差：±1～1.5%。

品番	名称	サイズ	材質	個数	摘要

納入先					
設計	製図	検図	承認	名称	HT-10000 製品図
荒木	荒木				
年月日 H2, 2,26	尺度 1/25				
スイコー株式会社				図番	270721-02△

記号	来歴	年月日	記入

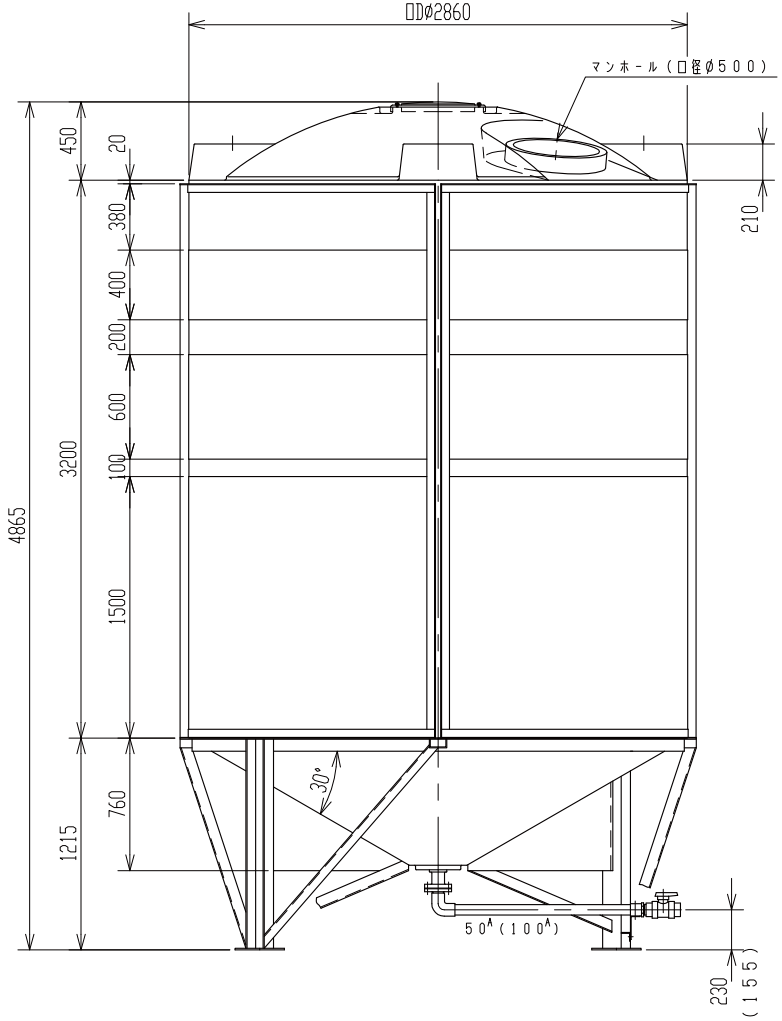

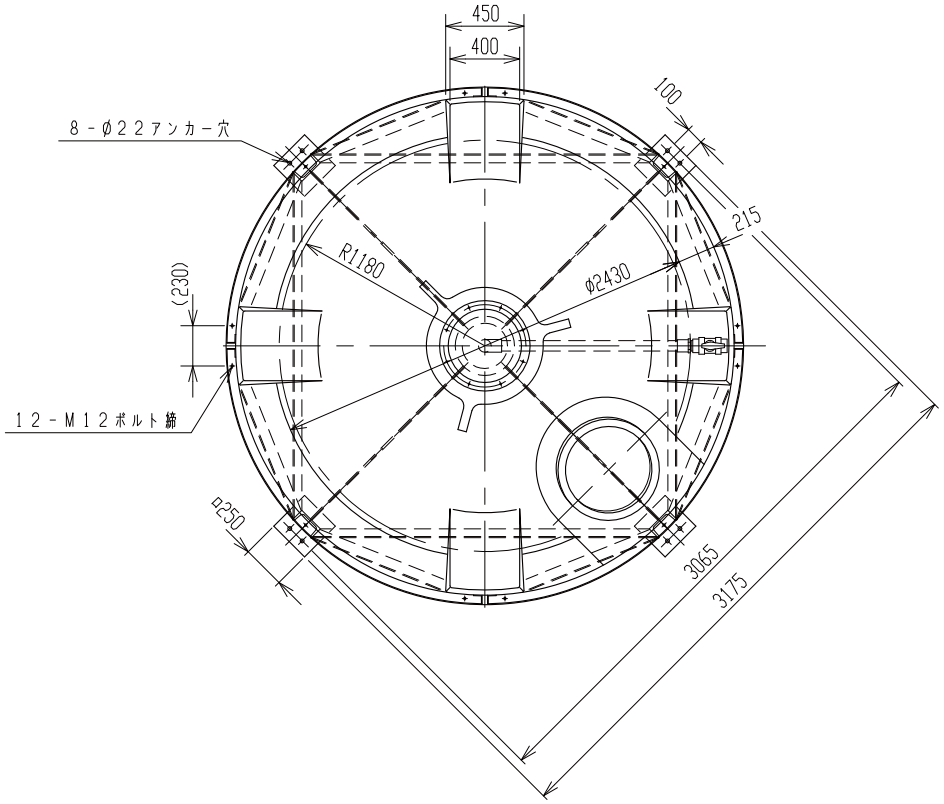

品番	名称	サイズ	材質	個数	摘要

納入先					
設計	製図	検図	承認	名称	HT－20000 製品図
石川	石川				
年月日	H15. 5. 6	尺度	1/30		
スイコー株式会社				図番	AT200－S01△

記号	来歴	年月日	記入

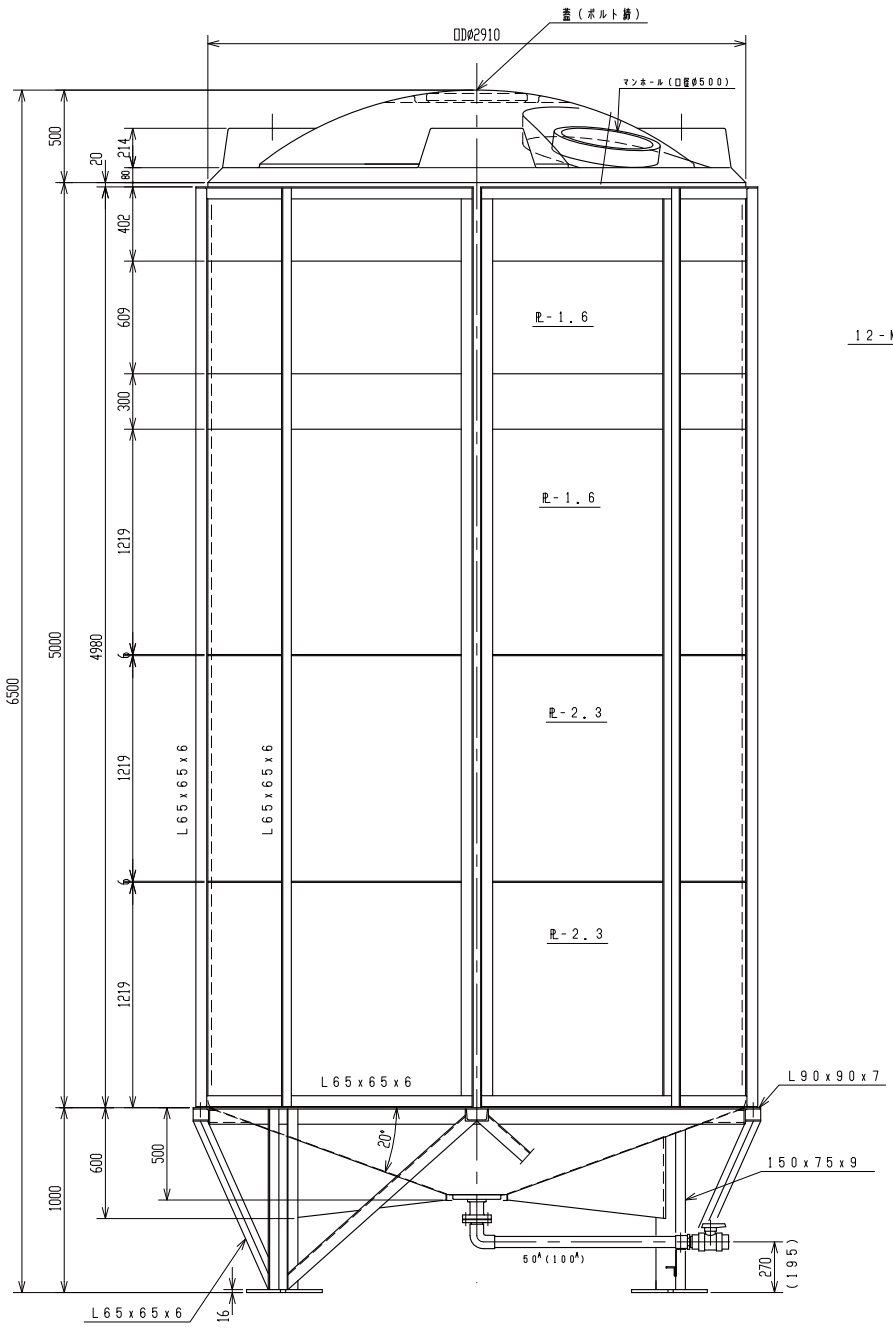

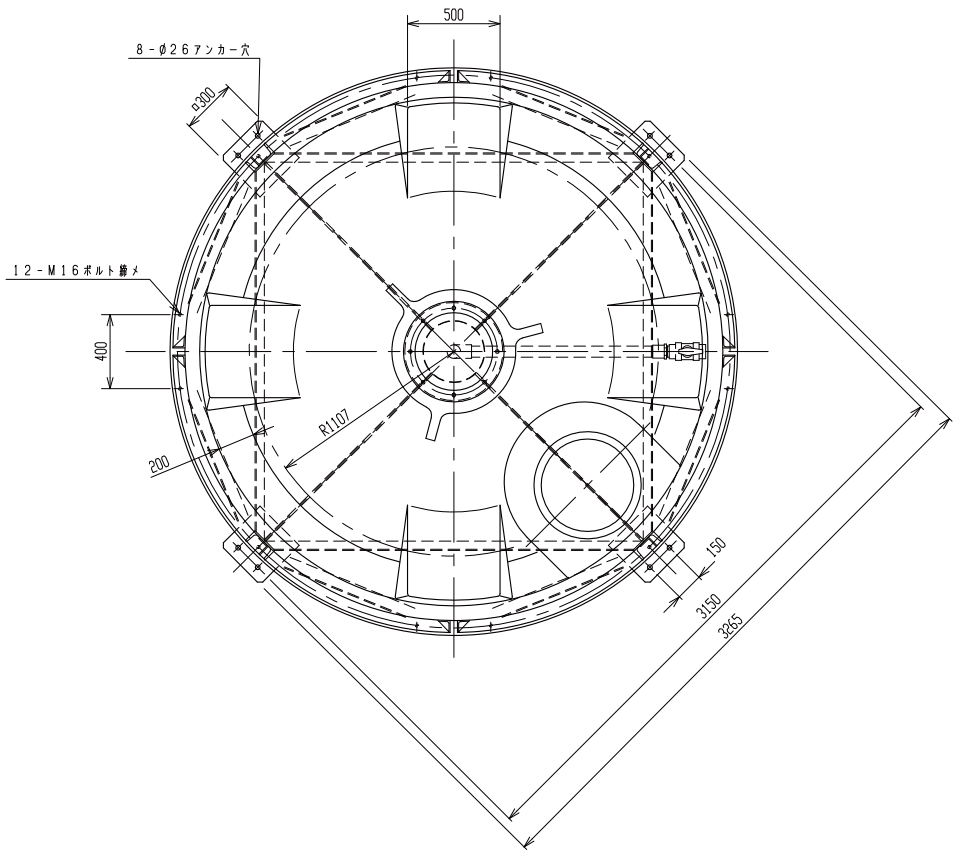

2. 平均肉厚ハ 20mmトスル。

注記 1. タンク寸法公差ハ±1.5%。

納入先					
設計	製図	検図	承認	名称	HT-30000 製品図
石川	石川				
年月日	H16. 6.28	尺度	1/30		
スイコー株式会社				図番	AT300-S01△