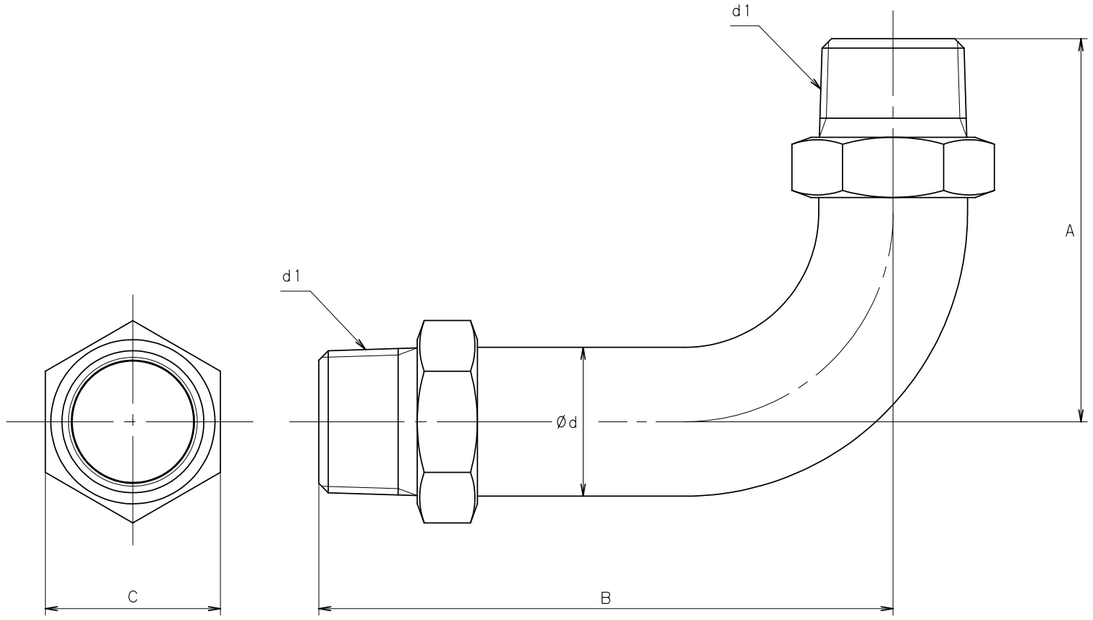

寸法表　　単位：mm

呼び径	d	d1	A	B	C	
3/4	27.2	R 3/4	70	105	32	
1	34	R 1	70	110	38	

部番	部品名	個数	材料	記事
	L型両ニップル		SCS13A	

規格	面間	キッツ標準
	管接続	JIS B0203
	肉厚	キッツ標準
	圧力検査	キッツ 標準
製品記号		PNL

ステンレス鋼　管継手

ねじ込み形　L型両ニップル

年月日	2009.01.05	図番	△
承認	田草川	966-D00120	△
検図	高野	REV-02	△
設計	渡辺		△
製図	三井		記号 日付 承認

株式会社キッツ

KITZ