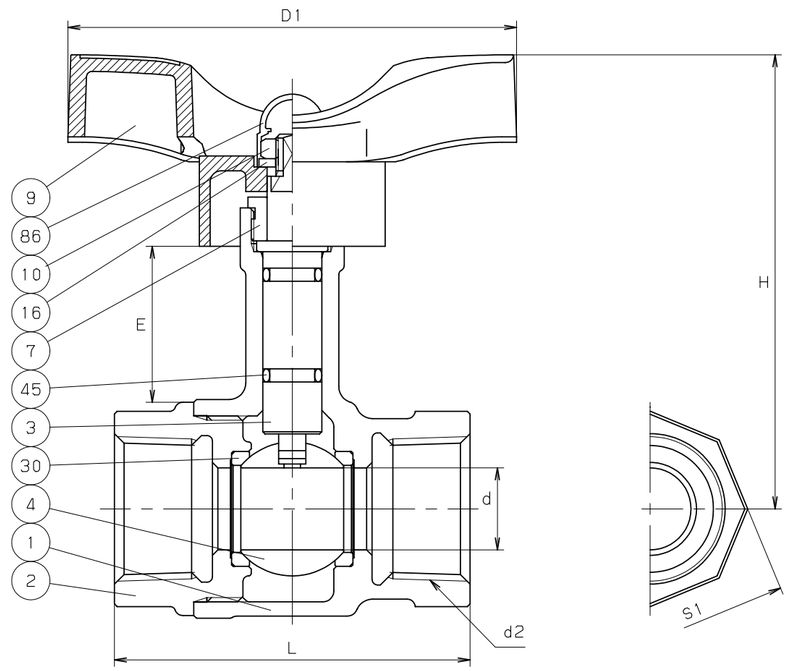

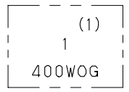

鋳出し表示

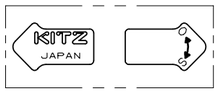

ハンドル表示

最高許容圧力	
常温の水，油，ガス	2.75MPa
80℃以下の水，油，ガス	1.96MPa

寸法表　　単位：mm

呼び径	d	d2	H	D1	L	S1	E		
1/2	10	Rc 1/2	79	82	56	27	28.5		
3/4	15	Rc 3/4	83	82	65	33	28		
1	20	Rc 1	90	94	78	41	27		
1.1/4	25	Rc 1.1/4	105	94	86	51	38.5		
1.1/2	32	Rc 1.1/2	109	94	96	58	36.5		
2	40	Rc 2	124	120	109	71	33.5		

注　(1)　呼び径を表わしています。
　　(2)　可燃性ガス・毒性ガスには使用しないでください.

部番	部品名	個数	材料	記事
1	弁箱	1	CAC406	
2	ふた	1	CAC406	
3	弁棒	1	耐脱亜鉛黄銅棒	
4	ボール	1	SCS13A	
7	パッキン押さえ	1	C3604BD	
9	ハンドル	1	強化ナイロン	
10	ハンドル押さえナット	1	SS400	
16	座金	1	SWRH62	
30	ボールシート	2	PTFE	
45	O リング	2	FKM	
86	保護キャップ	1	ポリプロピレン	

規格		
	面間	キッツ 標準
	管接続	JIS B0203
	肉厚	キッツ 標準
	圧力検査	キッツ 標準
製品記号		TLT

青銅 400型 ねじ込み形

ボール弁

ロングネック，スタンダードボア型

年月日	2009.04.30	図番	915-C50039 REV-09
承認	田草川		
検図	高野		
設計	中山		
製図	浅川		

記号	日付	承認
△		
△		
△		
△		

株式会社キッツ

KITZ