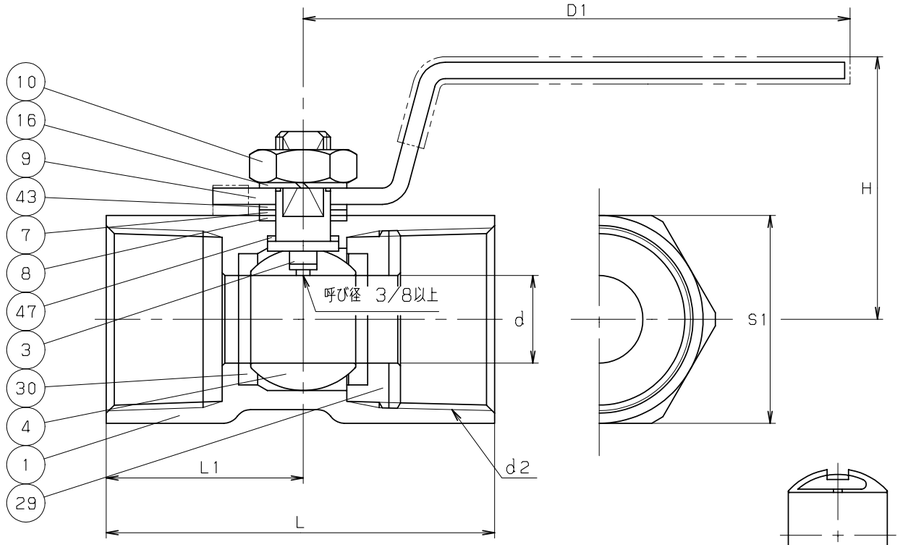

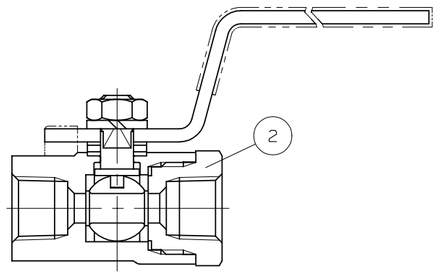

呼び径 1/8 のみ

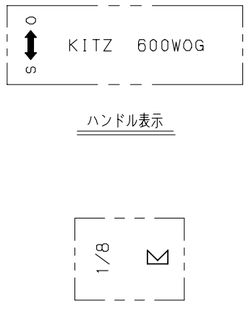

呼び径 2 のみ

ハンドル表示

下面

呼び径 1/8

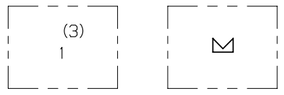

上面

下面

呼び径 1/4-1

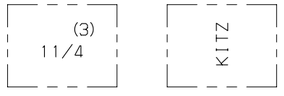

上面

下面

呼び径 11/4-2

弁箱表示

寸法表　　単位：mm

呼び径	d	H	D1	L	d2	S1	L1	
1/8	4.5	31	60	32	Rc 1/8	16	16	
1/4	4.5	31	60	39	Rc 1/4	17	19	
3/8	6.8	36	70	44	Rc 3/8	21	21	
1/2	9.2	41	85	56.5	Rc 1/2	25	27.5	
3/4	12.5	44	85	59	Rc 3/4	32	30	
1	16	48	100	71	Rc 1	38	36	
1.1/4	20	54	100	78	Rc 1.1/4	49	40	
1.1/2	24.5	65	125	83	Rc 1.1/2	53	42.5	
2	32	72	125	100	Rc 2	67	51	

注 (1) クロムめっき
(2) プラスチックカバー付き。
(3) 呼び径を表わしています。
(4) 可燃性ガス・毒性ガスには使用しないでください.

部番	部品名	個数	材料	記事
1	弁 箱	1	C3771BE	
2	ふ た	1	C3604BD	呼び径 1/8 のみ
3	弁 棒	1	耐脱亜鉛黄銅棒	
4	ボール	1	C3771BE (1)	
7	パッキン押さえ輪	1	SUS430	
8	パッキン	1	グラスファイバー入りPTFE	
9	ハンドル	1	SUS430 (2)	
10	ハンドル押さえナット	1	SS400	
16	座 金	1	SK5	
29	インサート	1	C3771BE	呼び径 1/4-2
30	ボールシート	2	グラスファイバー入りPTFE	
43	スプリング	1	SUS304-CSP	
47	スラストワッシャ	1	充填材入りPTFE	

規格	面間	キッツ 標準
	管接続	JIS B0203
	肉厚	キッツ 標準
	圧力検査	キッツ 標準
製品記号		TK

黄銅 600型 ねじ込み形

ボール弁

レデューストボア型

年月日	2009.01.30	図番	925-C60025 REV-09
承認	田草川		
検図	高野		
設計	中井		
製図	浅川		

記号	日付	承認
△		
△		
△		
△		

株式会社キッツ

KITZ