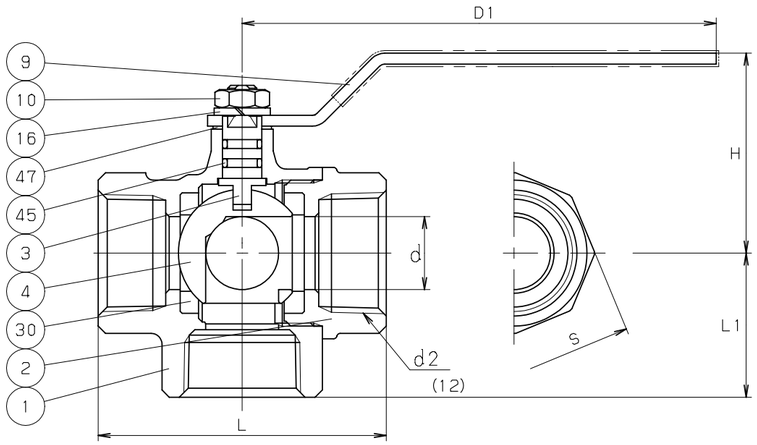

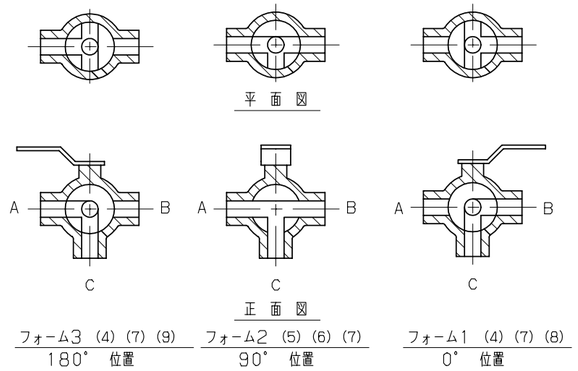

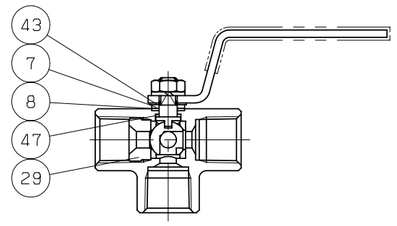

呼び径 3/8 以下

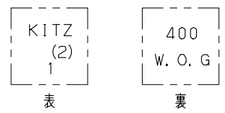

弁 箱 表 示

ハンドル表示

寸法表　　単位；MM

呼び径	d	d2(12)	H	D1	L	L1	S		
1/4	4.5	Rc 1/4	31	60	40	20	16		
3/8	6.8	Rc 3/8	35	80	46	23	21		
1/2	10	Rc 1/2	45	100	67	33.5	28		
3/4	15	Rc 3/4	50	100	68	34	34		
1	20	Rc 1	56	130	79	39.5	41		
1.1/4	25	Rc 1.1/4	60	130	89	44.5	50		
1.1/2	32	Rc 1.1/2	66	130	100	50	56		
2	40	Rc 2	75	150	115	57.5	68		

注 (1) クロムめっき。
(2) 呼び径を表わしています。
(3) プラスチックカバー付。
(4) フォーム1からフォーム3に180°回転するとポートCとBの流路をポートCとAの流路に切換えられます。
(5) フォーム2から90°回転するとポートCとB 又はポートCとAの流路に切換えられますが、ポートAとBはできません。
(6) ポートAとB 及びCが流路になります。
(7) ストッパーはフォーム1とフォーム3にあり、フォーム2にはありません。
(8) フォーム1： ポートBとCが流路になります。
ポートAの圧力がポートB及びCの圧力より高い場合はAからB及びCに漏を生ずることがあります。
(9) フォーム3： ポートAとCが流路になります。
ポートBの圧力がポートA及びCの圧力より高い場合はBからA及びCに漏を生ずることがあります。
(10) フォーム切換え途中では、流体が混流します。
(11) 可燃性ガス・毒性ガスには使用しないでください.
(12) サイズ3/4以上の有効ねじ長さ、基準径の位置は当社の標準寸法です。
(13) 配管される管用テーパーおねじはJIS B0203の規格範囲内のねじをご使用ください。

部番	部品名	個数	材料	記事
1	弁 箱	1	C3771BE	
2	ふ た	1	C3771BE	
3	弁 棒	1	耐脱亜鉛黄銅棒	
4	ボール	1	C3771BE (1)	
7	パッキン押さえ輪	1	SUS430	呼び径 3/8 以下
8	パッキン	1	グラスファイバー入りPTFE	呼び径 3/8 以下
9	ハンドル	1	SUS430 (3)	
10	ハンドル押さえナット	1	SS400	
16	座 金	1	SWRH62	
29	インサート	1	C3771BE	呼び径 3/8 以下
30	ボールシート	2	PTFE	
43	ハンドル座金	1	SUS304-CSP	呼び径 3/8 以下
45	O リング	2	FKM	
47	スラストワッシャ	1	セラミック入りPTFE	呼び径 3/8 以下
		1	POM	呼び径 1/2 以上

規格		
	面間	キッツ 標準
	管接続	JIS B0203 (13)
	肉厚	キッツ 標準
	圧力検査	キッツ 標準
製品記号		TV2T

黄銅 400型 ねじ込み形

ボール弁

スタンダードボア型，三方二面シート，Tポート

年月日	2009.01.30	図番	925-C50030 REV-06
承認	田草川		
検図	高野		
設計	中井		
製図	浅川		

記号	日付	承認
△		
△		
△		
△		

株式会社キッツ

KITZ