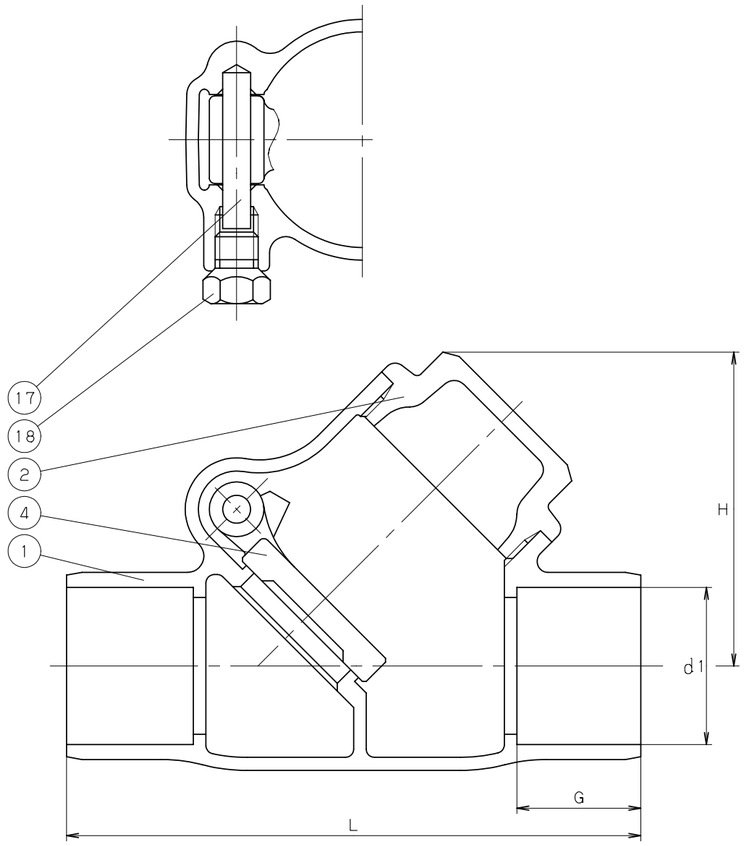

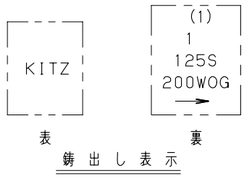

寸法表　　単位：mm

呼び径	d1						
IN	最大	最小	H	L	G		
1/2	16.03	15.93	38	67	12.7		
3/4	22.38	22.28	47	86	19.1		
1	28.75	28.65	56	105	23.1		
1.1/4	35.10	35.00	69	121	24.6		
1.1/2	41.48	41.35	77	137	27.7		
2	54.18	54.05	92	170	34		
2.1/2	66.88	66.75	111	194	37.4		
3	79.58	79.45	127	222	42.2		

注　(1)　呼び径 {inch} を表わしています.
　　(2)　可燃性ガス・毒性ガスには使用しないでください.

部番	部品名	個数	材料	記事
1	弁箱	1	CAC406	
2	ふた	1	C3771BE	
4	弁体	1	CAC406	
17	ヒンジピン	1	C1100B	
18	プラグ	1	C3604BD	

規格	面間	キッツ 標準
	管接続	ASME B16.18
	肉厚	キッツ 標準
	圧力検査	キッツ 標準
製品記号		CYR

青銅　クラス125　ソルダー形

スイング逆止め弁

年月日	2009.01.05	図番	913-C10007 REV-05
承認	田草川		
検図	高野		
設計	相川		
製図	中山		

記号	日付	承認
△		
△		
△		
△		

株式会社キッツ

KITZ