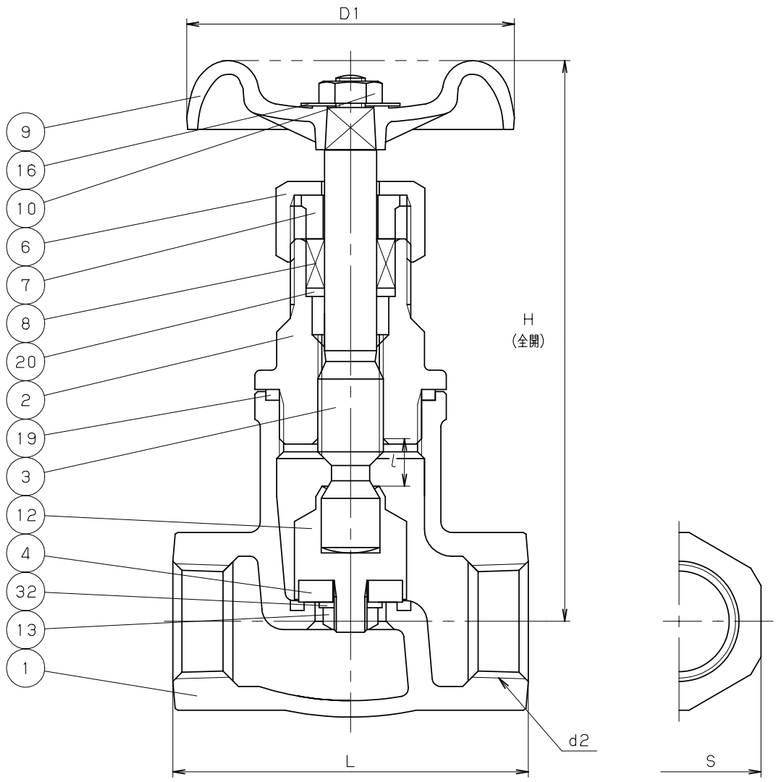

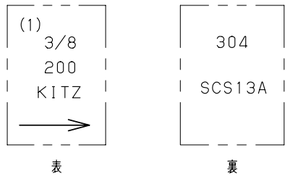

呼び径 3/8 のみ

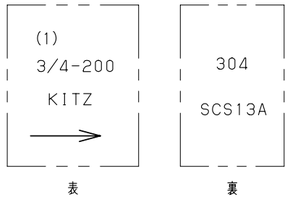

呼び径 1/2-1

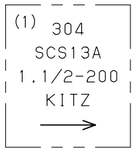

呼び径 1.1/4-2

鋳 出 し 表 示

寸法表　　単位；mm

呼び径	H	D1	L	l	d2	S		
3/8	109	60	55	7	Rc 3/8	24		
1/2	112	60	65	9	Rc 1/2	29		
3/4	113	70	80	9	Rc 3/4	35		
1	143	90	90	11	Rc 1	43		
1.1/4	150	90	105	13	Rc 1.1/4	53		
1.1/2	171	100	120	16	Rc 1.1/2	59		
2	189	115	140	20	Rc 2	74		

注 (1) 呼び径（inch）を表わしています.
(2) ハードクロムめっき.

部番	部品名	個数	材料	記事
1	弁 箱	1	SCS13A	
2	ふ た	1	SCS13A	
3	弁 棒	1	SUS304 (2)	
4	弁 体	1	PTFE	
6	パッキン押さえナット	1	SUS304 又は SCS13A	
7	パッキン押さえ輪	1	SUS304	
8	パッキン	1組	膨張黒鉛+PTFE編組パッキン	
9	ハンドル車	1	ZDC	呼び径 3/4 以下
		1	ADC12	呼び径 1 以上
10	ハンドル押さえナット	1	SS400	
12	ジスクホルダ	1	SUS304	
13	ジスク押さえナット	1	SUS316	
16	銘 板	1	A1050P	
19	ガスケット	1	PTFE	
20	パッキン座金	1	SUS316	
32	ジスク押さえワッシャ	1	SUS316	呼び径 3/4 以上

規格	面間	JIS B2011 10K
	管接続	JIS B0203
	肉厚	キッツ 標準
	圧力検査	キッツ 標準
製品記号		UD

ステンレス鋼 10K ねじ込み形
ジスク入り 内ねじ 玉形弁

年月日	2009.01.05	図番	962-A20061 REV-07
承認	真田		
検図	河野		
設計	清水		
製図	堀込		

記号	日付	承認
△		
△		
△		
△		

株式会社キッツ

KITZ