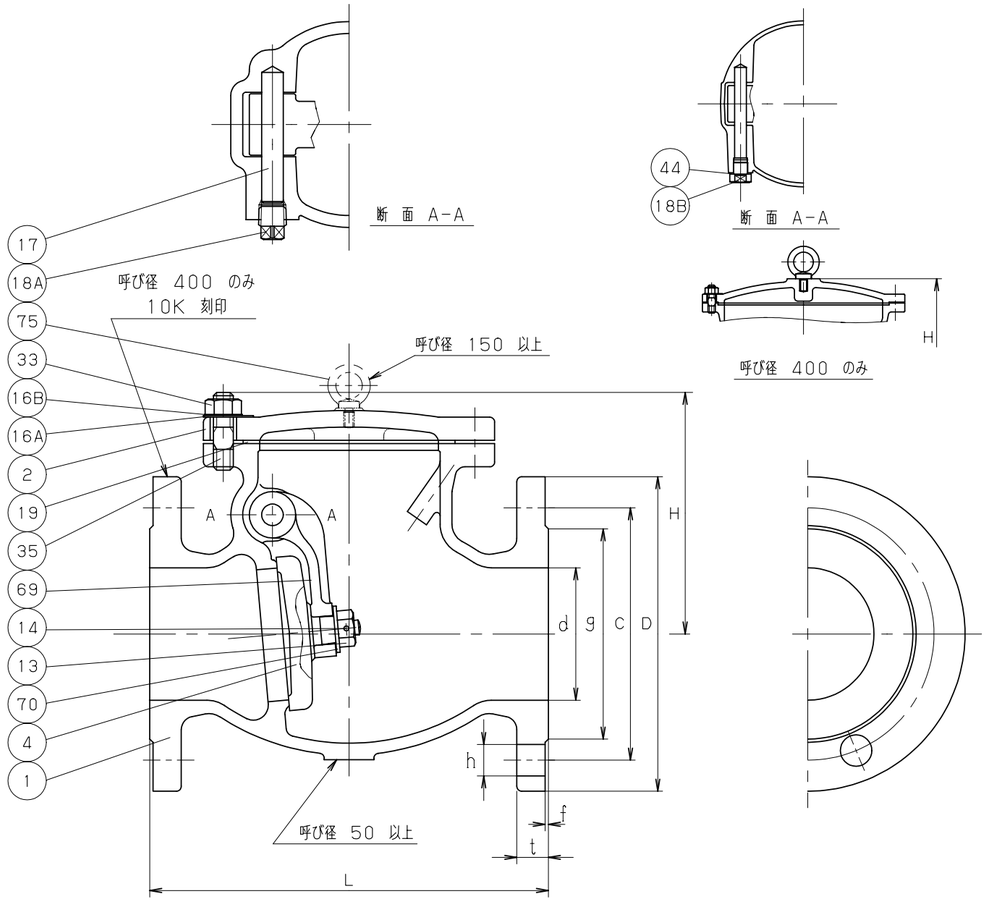

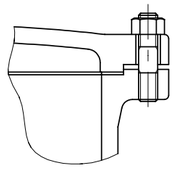

呼び径 200 以上

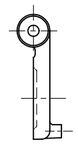

呼び径 65 以下の弁体

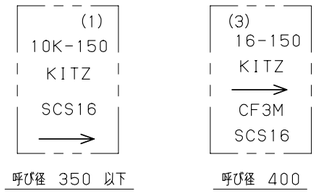

呼び径 350 以下　　呼び径 400

鋳 出 し 表 示

寸法表　　単位；mm

呼び径 mm	呼び径 in.	d	H	L	フランジ D	ボルト穴 C	ボルト穴 数	ボルト穴 h	ボルトのねじの呼び	g	(2) t	f		
40	1.1/2	40	107	165	140	105	4	19	M16	81	16	2		
50	2	50	120	203	155	120	4	19	M16	96	16	2		
65	2.1/2	65	135	216	175	140	4	19	M16	116	18	2		
80	3	80	147	241	185	150	8	19	M16	126	18	2		
100	4	100	169	292	210	175	8	19	M16	151	18	2		
125	5	125	190	330	250	210	8	23	M20	182	20	2		
150	6	150	213	356	280	240	8	23	M20	212	22	2		
200	8	200	253	495	330	290	12	23	M20	262	22	2		
250	10	250	279	622	400	355	12	25	M22	324	24	2		
300	12	300	312	698	445	400	16	25	M22	368	24	3		
350	14	337	364	787	490	445	16	25	M22	413	26	3		
400	16	387	407	864	560	510	16	27	M24	475	36.6	3		

注 (1) 呼び径(mm)を表わしています。
(2) 呼び径400の"t"寸法は、ASME B16.5 クラス 150に準じています。
(3) 呼び径(inch)を表わしています。

部番	部品名	個数	材料	記事
1	弁 箱	1	SCS16A	
2	ふ た	1	SCS16A	
4	弁 体	1	SCS16A	
13	ジスクナット	1	SUS316L	
14	止めピン	1	SUS316L	
16A	銘 板	1	A1050P	
16B	座 金	1	SUS304	
17	ヒンジピン	1	SUS316L	
18A	プラグ	1	SUS316L	
18B	プラグ	1	SUS316L	
19	ガスケット	1	非石綿シートガスケット	
33	ふたボルト用ナット	1組	SUS304 (8)	
35	ふたボルト	1組	SUS304 (B8)	
44	ガスケット	1	非石綿シートガスケット	
69	アーム	1	SCS16A	
70	アーム押さえ	1	SUS316L	
75	アイボルト	1	S25C	

規格		
	面 間	ASME B16.10 クラス 150
	管 接 続	JIS B2220 10K
	肉 厚	ASME B16.34 クラス 150
	圧 力 検 査	キッツ 標 準
製 品 記 号		10UOAO

ステンレス鋼 10K フランジ形
スイング逆止め弁

年 月 日	2009.01.05	図 番	963-A20016 REV-10
承 認	真 田		
検 図	河 野		
設 計	中 村		
製 図	三 井		

記号	日 付	承認
△		
△		
△		
△		

株式会社キッツ

KITZ