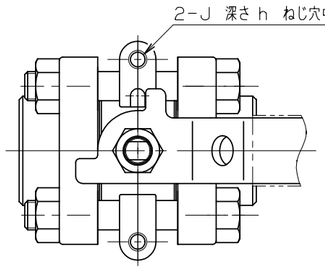

呼び径 1/4, 3/8 のみ

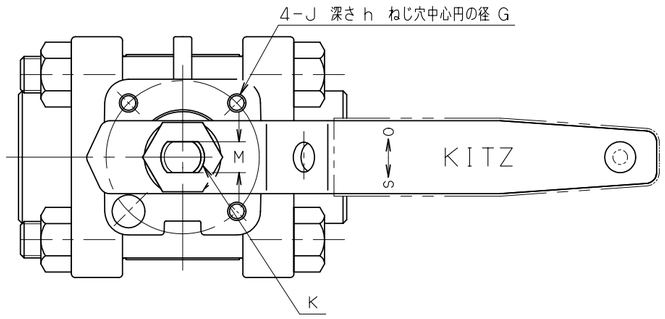

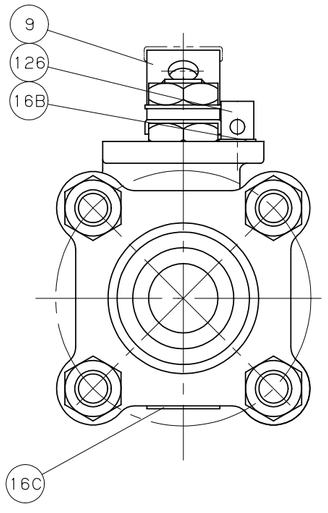

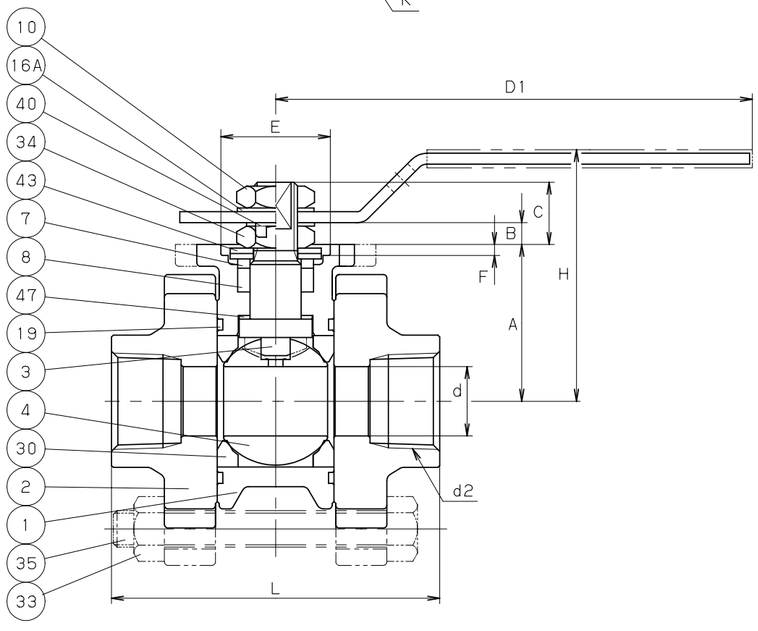

KITZ
CF8M
(2)
3/4

1000
WOG

鋳出し表示

寸法表

単位：mm

呼び径 in.	d	H	D1	L	d2	アクチェータ取付寸法 A	B	C	E	F	G	J	h	K	M	ISO5211 フランジタイプ
1/4	10	48	120	63	Rc 1/4	26.5	2	10.5	—	—	50	M5	9	M8	5	—
3/8	10	48	120	63	Rc 3/8	26.5	2	10.5	—	—	50	M5	9	M8	5	—
1/2	14	60	130	71	Rc 1/2	35	4.3	14.2	25	3	36	M5	5	M10	6	F03
3/4	19	69	130	90	Rc 3/4	43	5	17	30	3	42	M5	6	M12	8.5	F04
1	24	82	150	103	Rc 1	44	13.5	29	30	3	42	M5	6	M14	10	F04
1.1/4	30	88	150	110	Rc 1.1/4	49.5	13.5	28.2	30	3	42	M5	6	M14	10	F04
1.1/2	38	104	180	127	Rc 1.1/2	57	11.7	29	35	3	50	M6	6	M16	10	F05

注 (1) プラスチックカバー付。
(2) 呼び径（inch）を表わしています。
(3) 全てのバルブは、弁箱と弁棒の間に導通性のあるスラストワッシャが入っています。

部番	部品名	個数	材料	記事
1	弁箱	1	SCS14A	
2	ふた	2	SCS14A	
3	弁棒	1	SUS316	
4	ボール	1	SUS316 又は SCS14A	
7	パッキン押さえ輪	1	SUS316	
8	パッキン	1組	PTFE	
9	ハンドル	1	SUS430 (1)	
10	ハンドル押さえナット	1	SUS304 (8)	
16A	座金	1	SUS304-CSP	
16B	座金	1	SUS304-CSP	
16C	銘板	1	SUS304	
19	ガスケット	2	PTFE	
30	ボールシート	2	ハイパタイトPTFE	
33	ふたボルト用ナット	4	SUS304 (8)	
34	パッキン押さえボルト用ナット	1	SUS304 (8)	
35	ふたボルト	4	SUS304 (B8)	
40	回り止め	1	SUS304	
43	スプリング	2	SUS304-CSP	
47	スラストワッシャ	1	カーボンファイバー入りPTFE (3)	カーボン 25% 入り
126	ストッパピン	1	SUS304	呼び径 1/2 以上

規格	面間	キッツ 標準
	管接続	JIS B0203
	肉厚	キッツ 標準
	圧力検査	キッツ 標準
製品記号		U3TZFM

ステンレス鋼 1000型 ねじ込み型

3分割型 ボール弁

静電防止機構付、フルボア型

年月日	2009.01.05	図番	965-C80046 REV-04
承認	真田		
検図	浅川		
設計	船渡		
製図	中山		

記号	日付	承認
△		
△		
△		
△		

株式会社キッツ

KITZ