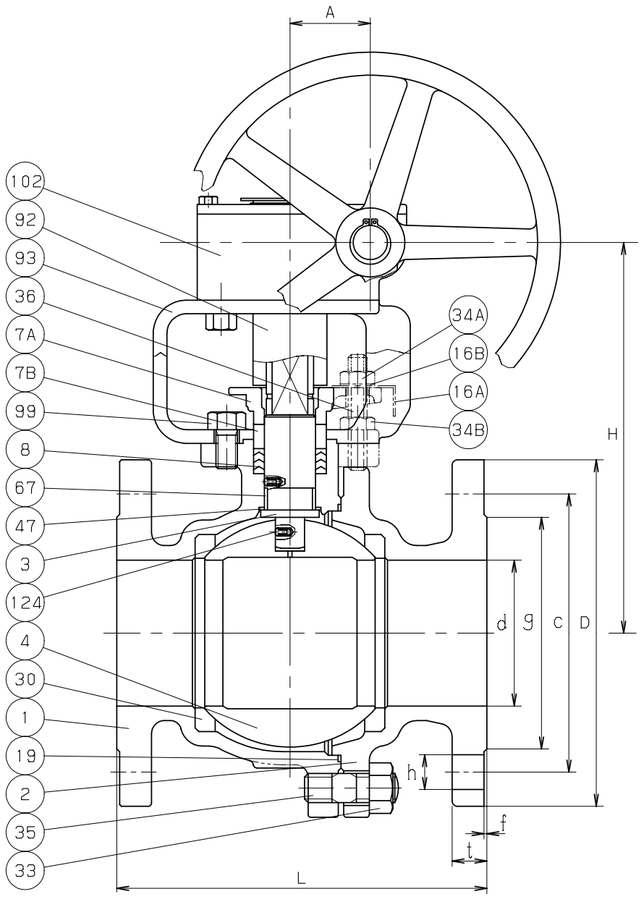

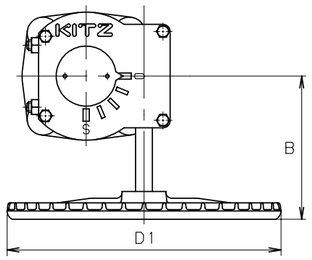

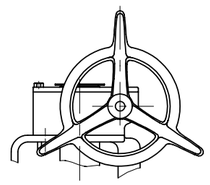

呼び径 250 のみ

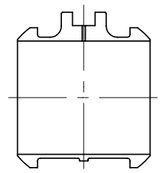

呼び径 200 以上
コアキャビティ形

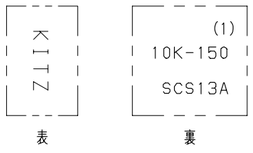

鋳出し表示

部番	部品名	個数	材料	記事
1	弁箱	1	SCS13A	
2	ふた	1	SCS13A	
3	弁棒	1	SUS304	
4	ボール	1	SUS304 又は SCS13A	
7A	パッキン押さえ	1	SCS13A	
7B	パッキン押さえ輪	1	SUS304	
8	パッキン	1組	PTFE	
16A	銘板	1	A1050P	
16B	座金	1	SS400	
19	ガスケット	1	PTFE	
30	ボールシート	2	ハイパタイトPTFE	
33	ふたボルト用ナット	1組	SUS304 (8)	
34A	パッキン押さえボルト用ナット	1組	ステンレス鋼	
34B	ナット	1組	ステンレス鋼	
35	ふたボルト	1組	SUS304 (B8)	
36	パッキン押さえボルト	1組	ステンレス鋼	
47	スラストワッシャ	1	グラスファイバー入りPTFE	
67	ステムベアリング	1	グラスファイバー入りPTFE	
92	コネクタ	1	S45C	
93	ブラケット	1	FCD450-10	
99	セットボルト	1組	SS400	
102	ギアユニット	1		
124	スプリング & ピン	1組	SUS316-WPA & SUS316	

規格	面間	ASME B16.10 クラス 150
	管接続	JIS B2220 10K
	肉厚	ASME B16.34 クラス 150
	圧力検査	キッツ 標準
製品記号		G-10UTBD

寸法表　　単位；mm

呼び径 mm	呼び径 in.	d	H	D1	L	フランジ D	ボルト穴 c	数	h	ボルトのねじの呼び	g	t	f	A	B	概算質量 (kg)	
125	5	125	312	310	356	250	210	8	23	M20	182	20	2	65.5	165	67	
150	6	150	337	310	394	280	240	8	23	M20	212	22	2	65.5	165	89	
200	8	200	414	360	457	330	290	12	23	M20	262	22	2	88.5	210	137	
250	10	250	477	500	533	400	355	12	25	M22	324	24	2	93.5	363	208	

注 (1) 呼び径 (mm) を表わしています。

ステンレス鋼 10K フランジ形

ボール弁

静電防止機構付、フルボア型、ギア付

年月日	2009.09.02	図番	965-A20112 REV-08
承認	真田		
検図	長田		
設計	浅川		
製図	松尾		

記号	日付	承認
△		
△		
△		
△		

株式会社キッツ

KITZ