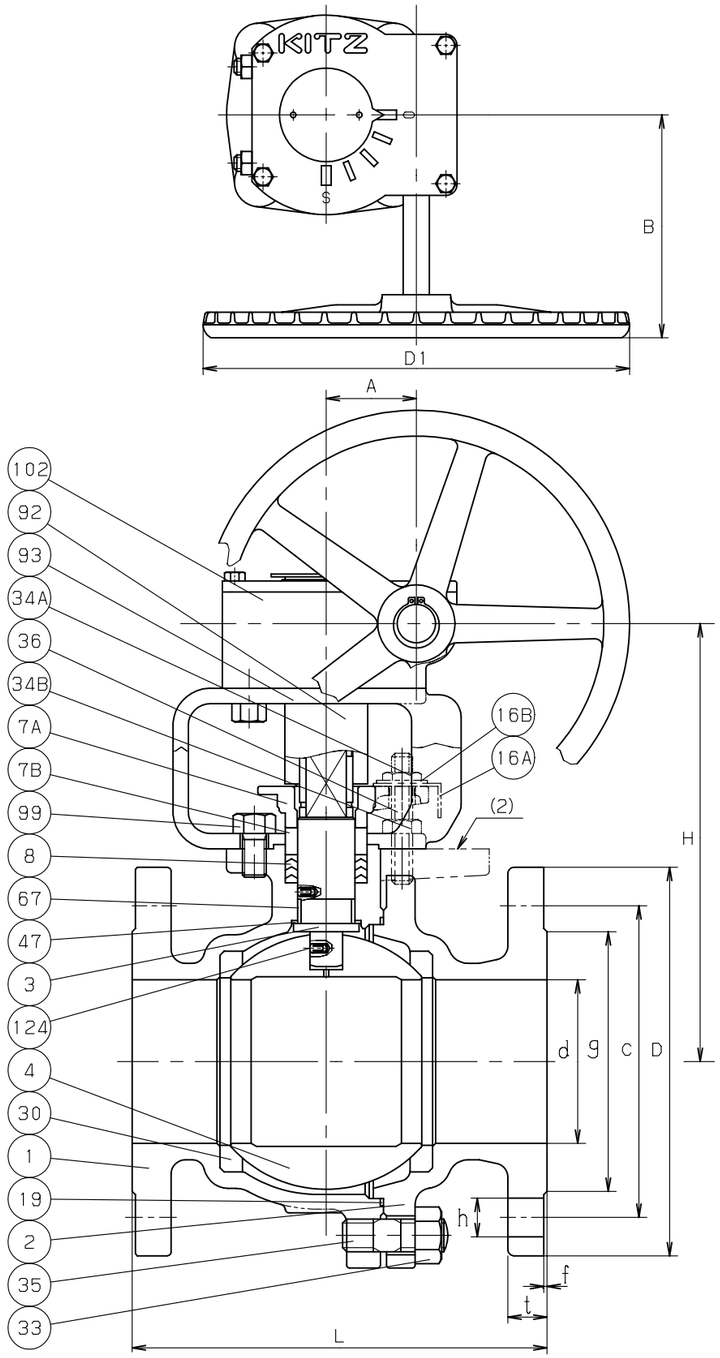

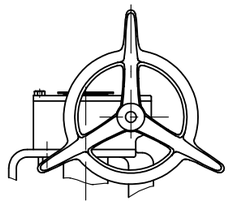

呼び径 10 のみ

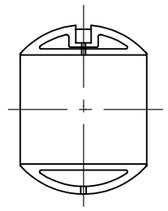

呼び径 8 以上

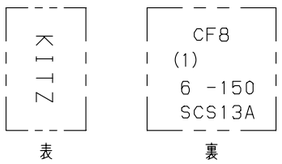

鋳出し表示

寸法表　　単位：mm

呼び径 in.	呼び径 mm	d	H	D1	L	フランジ D	ボルト穴 C	ボルト穴 数	ボルト穴 h	ボルトのねじの呼び	g	t	f	A	B	概算質量 (kg)	
5	125	125	312	310	356	254	216.0	8	22	3/4	186	23.9	1.6	65.5	165	68	
6	150	150	337	310	394	279	241.5	8	22	3/4	216	25.4	1.6	65.5	165	92	
8	200	200	414	360	457	343	298.5	8	22	3/4	270	28.6	1.6	88.5	210	145	
10	250	250	477	500	533	406	362.0	12	25	7/8	324	30.3	1.6	93.5	363	211	

注 (1) 呼び径(inch)を表わしています。　(2) 呼び径 10 のみ

部番	部品名	個数	材料	記事
1	弁箱	1	SCS13A	
2	ふた	1	SCS13A	
3	弁棒	1	SUS304	
4	ボール	1	SUS304 又は SCS13A	
7A	パッキン押さえ	1	SCS13A	
7B	パッキン押さえ輪	1	SUS304	
8	パッキン	1組	PTFE	
16A	銘板	1	A1050P	
16B	座金	1	SS400	
19	ガスケット	1	PTFE	
30	ボールシート	2	ハイパタイトPTFE	
33	ふたボルト用ナット	1組	SUS304 (8)	
34A	パッキン押さえボルト用ナット	1組	ステンレス鋼	
34B	ナット	1組	ステンレス鋼	
35	ふたボルト	1組	SUS304 (B8)	
36	パッキン押さえボルト	1組	ステンレス鋼	
47	スラストワッシャ	1	グラスファイバー入りPTFE	
67	ステムベアリング	1	グラスファイバー入りPTFE	
92	コネクタ	1	S45C	
93	ブラケット	1	FCD450-10	
99	セットボルト	1組	SS400	
102	ギアユニット	1		
124	スプリング & ピン	1組	SUS316-WPA & SUS316	

規格	面間	ASME B16.10 クラス 150
	管接続	ASME B16.5 クラス 150
	肉厚	ASME B16.34 クラス 150
	圧力検査	API 598
製品記号		G-150UTB

ステンレス鋼 クラス150 フランジ形

ボール弁

静電防止機構付、フルボア型、ギア付

年月日	2009.07.21	図番	965-B10104 REV-06
承認	真田		
検図	浅川		
設計	鍛冶		
製図	中山		

記号	日付	承認
△		
△		
△		
△		

株式会社キッツ

KITZ