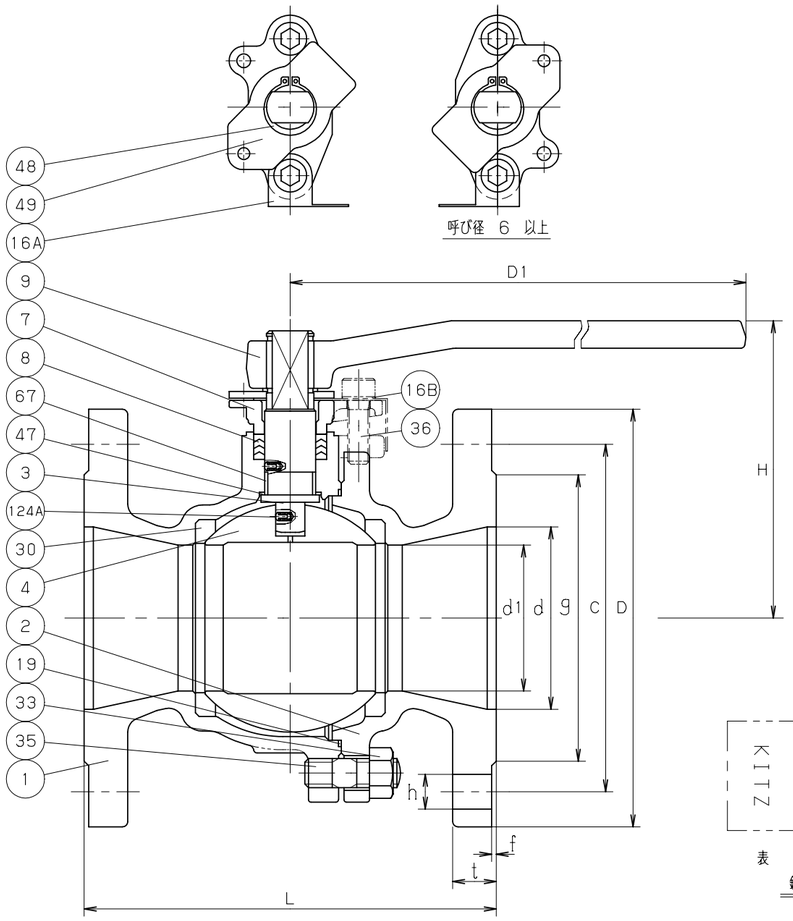

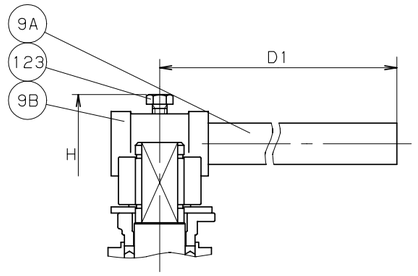

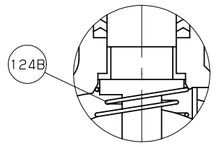

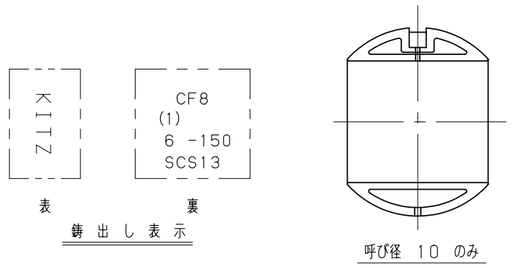

寸法表　　単位；MM

呼び径 IN	呼び径 MM	d	d1	H	D1	L	フランジ D	ボルト穴 C	ボルト穴 数	ボルト穴 h	ボルトのねじの呼び	g	t	f		
2	50	50	40	115	230	178	152	120.5	4	19	5/8	92	15.9	1.6		
2.1/2	65	65	50	120	230	190	178	139.5	4	19	5/8	105	17.5	1.6		
3	80	80	65	155	400	203	190	152.5	4	19	5/8	127	19.1	1.6		
4	100	100	80	165	400	229	229	190.5	8	19	5/8	157	23.9	1.6		
5	125	125	100	200	460	254	254	216.0	8	22	3/4	186	23.9	1.6		
6	150	150	125	220	460	267	279	241.5	8	22	3/4	216	25.4	1.6		
8	200	200	150	295	1000	292	343	298.5	8	22	3/4	270	28.6	1.6		
10	250	250	200	355	1500	330	406	362.0	12	25	7/8	324	30.2	1.6		

注 (1) 呼び径(INCH)を表わしています。

部番	部品名	個数	材料	記事
1	弁箱	1	SCS13A	
2	ふた	1	SCS13A	
3	弁棒	1	SUS304	
4	ボール	1	SUS304 又は SCS13A	
7	パッキン押さえ	1	SCS13A	
8	パッキン	1組	PTFE	
9	レバーハンドル	1	FCD400	
9A	ハンドルバー	1	SGP	
9B	ハンドルヘッド	1	FCD400	
16A	銘板	1	A1050P	
16B	座金	1	SS400	
19	ガスケット	1	PTFE	
30	ボールシート	1	ハイパタイトPTFE	
33	ふたボルト用ナット	1組	SUS304 (8)	
35	ふたボルト	1組	SUS304 (B8)	
36	パッキン押さえボルト	1組	ステンレス鋼	
47	スラストワッシャ	1	グラスファイバー入りPTFE	呼び径 5 以上
48	スナップリング	1	SUS304	
49	ストッパ	1	SUS304	
67	ステムベアリング	1	グラスファイバー入りPTFE	
123	ハンドルボルト	1	SS400	
124A	スプリング & ピン	1組	SUS316-WPA & SUS316	呼び径 3 以上
124B	スプリング	1	SUS316-WPA	呼び径 2.1/2 以下

規格	面間	ASME B16.10 クラス 150
	管接続	ASME B16.5 クラス 150
	肉厚	ASME B16.34 クラス 150
	圧力検査	API 598
製品記号		150UTR

ステンレス鋼 クラス150 フランジ形

ボール弁

静電防止機構付，レデューストボア型

年月日	2009.01.05	図番	965-B10054 REV-03
承認	真田		
検図	浅川		
設計	山下		
製図	三井		

記号	日付	承認
△		
△		
△		
△		

株式会社キッツ

KITZ