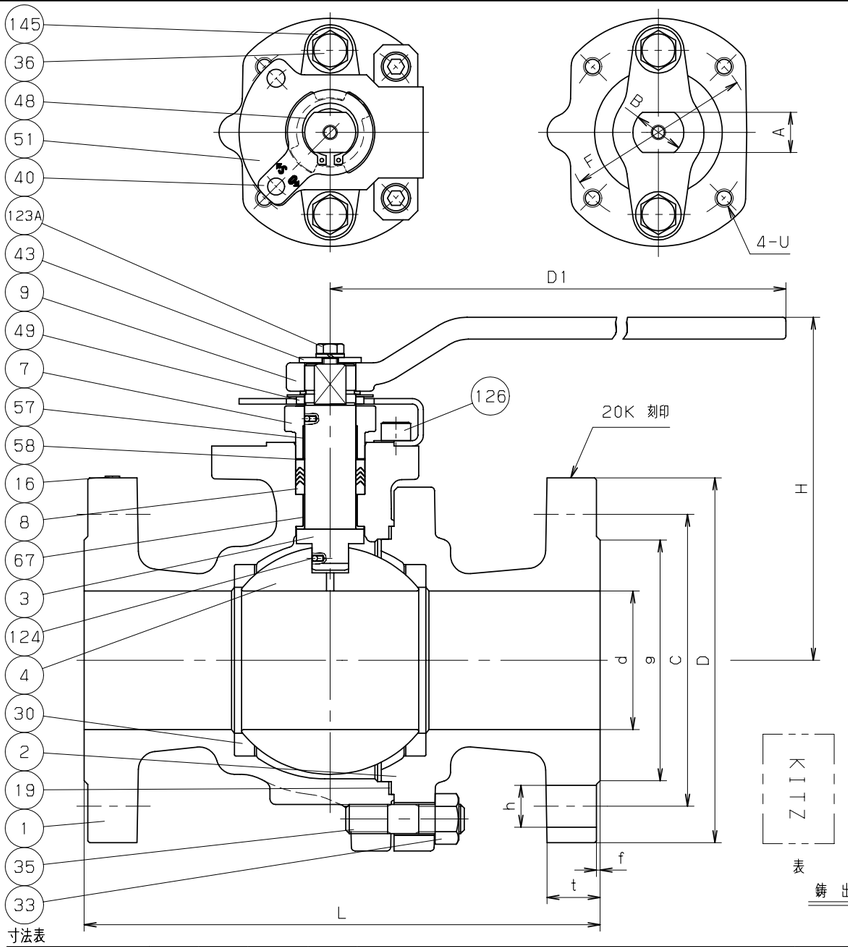

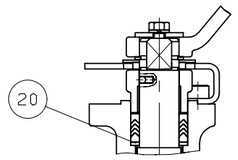

呼び径 32 以下

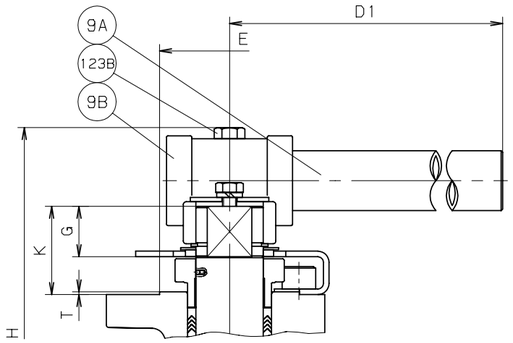

呼び径 100 以上

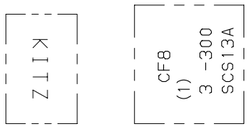

鋳 出 し 表 示

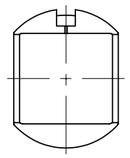

呼び径 125、150

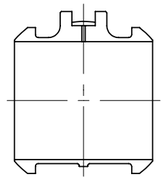

呼び径 200 のみ
コアキャビティ形

寸法表

単位；mm

呼び径 mm	呼び径 in.	d	H	D1	L	フランジ D	ボルト穴 C	ボルト穴 数	ボルト穴 h	ボルトのねじの呼び	g	t	f	駆動機取付フランジ A	B	E	F	G	K	T	U	ISO5211 フランジタイプ	概算質量 (kg)
15	1/2	14	108	130	140	95	70	4	15	M12	51	14.3	1	9	12	25	36	9	22	1	M5	F03	3.0
20	3/4	19	111	130	152	100	75	4	15	M12	56	16.0	1	9	12	25	36	9	22	1	M5	F03	4.0
25	1	24	124	160	165	125	90	4	19	M16	67	17.6	1	14	18	35	50	14	30	1.5	M6	F05	6.7
32	1.1/4	32	128	160	178	135	100	4	19	M16	76	19.1	2	14	18	35	50	14	30	1.5	M6	F05	10.1
40	1.1/2	38	134	230	190	140	105	4	19	M16	81	20.7	2	17	22	55	70	17	34	1.5	M8	F07	11.9
50	2	50	143	230	216	155	120	8	19	M16	96	22.4	2	17	22	55	70	17	34	1.5	M8	F07	15.4
65	2.1/2	64	179	400	241	175	140	8	19	M16	116	25.4	2	22	28	70	102	22	45	2	M10	F10	25.5
80	3	76	189	400	283	200	160	8	23	M20	132	28.6	2	22	28	70	102	22	45	2	M10	F10	35
100	4	100	251	750	305	225	185	8	23	M20	160	31.8	2	27	36	85	125	27	52	2	M12	F12	59
125	5	123	267	750	381	270	225	8	25	M22	195	35.1	2	27	36	85	125	27	52	2	M12	F12	89
150	6	151	315	1000	403	305	260	12	25	M22	230	36.6	2	36	48	100	140	36	63	2	M16	F14	123
200	8	202	406	1500	502	350	305	12	25	M22	275	41.3	2	46	60	130	165	46	79	2	M20	F16	200

注 (1) 呼び径(inch)を表わしています.
(2) 呼び径 20 以外は、t寸法のみ ASME B16.5 クラス300に準じる。

KITZ

部番	部品名	個数	材料	記事
1	弁箱	1	SCS13A	
2	ふた	1	SCS13A	
3	弁棒	1	SUS304	
4	ボール	1	SUS304 又は SCS13A	
7	パッキン押さえ輪	1	SCS13A	
8	パッキン	1組	PTFE	
9	レバーハンドル	1	FCD450-10	呼び径 80 以下
9A	ハンドルバー	1	SGP	呼び径 100 以上
9B	ハンドルヘッド	1	FCD450-10	呼び径 100 以上
16	銘板	1	SUS304	
19	ガスケット	1	PTFE	
20	パッキン座金	1	SUS316L	呼び径 32 以下
30	ボールシート	2	ハイパタイトPTFE	
33	ふたボルト用ナット	1組	SUS304 (8)	
35	ふたボルト	1組	SUS304 (B8)	
36	パッキン押さえボルト	2	ステンレス鋼	
40	キーロックプレート	1	SUS304	
43	ハンドルロックプレート	1	SUS304	
48	スナップリング	1	SUS304	
49	ストッパ	1	SUS304	
51	ストッパプレート	1	SUS304	
57	グランドブッシュ	1	グラスファイバー入りPTFE	
58	グランドワッシャ	1	SUS304	
67	ステムベアリング	1	グラスファイバー入りPTFE	
123A	ハンドルロックプレートボルト	1	ステンレス鋼	
123B	ハンドルボルト	1	ステンレス鋼	
124	スプリング & ピン	2組	SUS316-WPA & SUS316	
126	ストッパプレートボルト	2	ステンレス鋼	
145	皿ばね	2	SUS304-CSP	

規格		
	面間	ASME B16.10 クラス 300
	管接続	JIS B2220 20K (2)
	肉厚	ASME B16.34 クラス 300
	圧力検査	キッツ 標準
製品記号		20UTDZ

ステンレス鋼 20K フランジ形

ボール弁

静電防止機構付, フルボア型, ISO5211対応

年月日	2009.04.17	図番	965-A40053 REV-04
承認	真田		
検図	浅川		
設計	山下		
製図	中山		

記号	日付	承認
△		
△		
△		
△		

株式会社キッツ