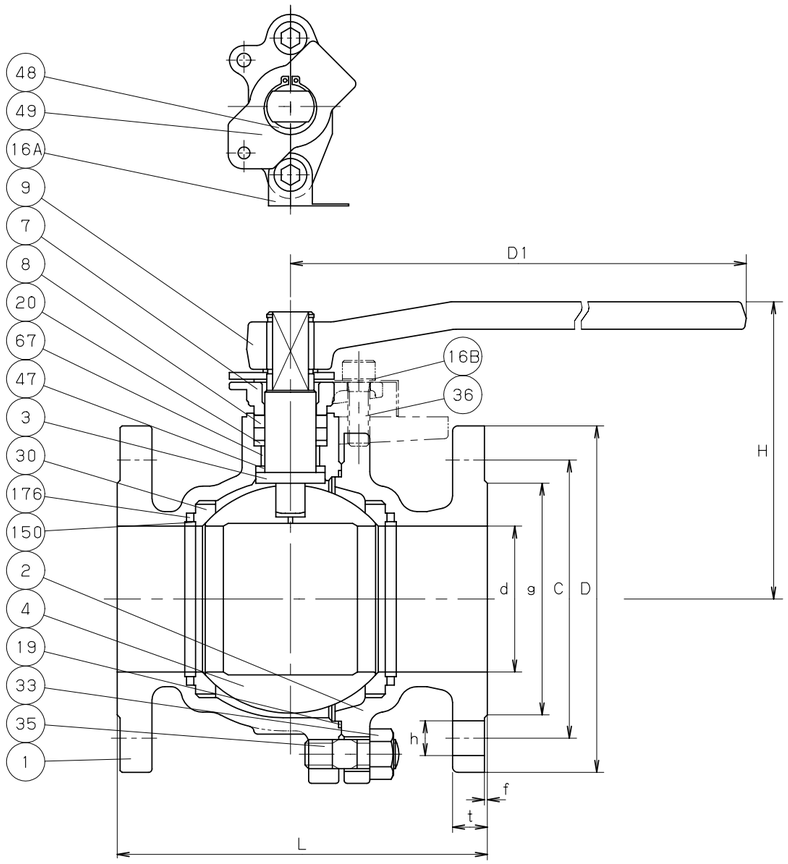

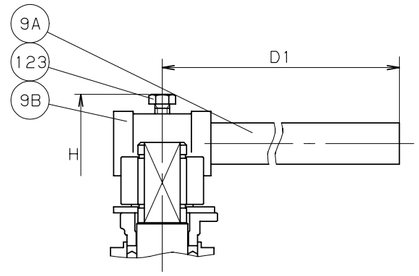

呼び径 2 以上

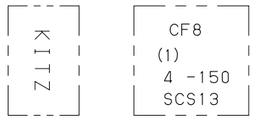

表　　裏

鋳出し表示

寸法表　　単位；mm

呼び径 in.	呼び径 mm	d	H	D1	L	フランジ D	フランジ ボルト穴 C	フランジ ボルト穴 数	フランジ ボルト穴 h	フランジ ボルトのねじの呼び	フランジ g	フランジ t	フランジ f	概算質量 (kg)	
1/2	15	15	102	130	108	89	60.5	4	16	1/2	35	11.2	1.6	2.0	
3/4	20	20	105	130	117	98	70.0	4	16	1/2	43	11.2	1.6	2.3	
1	25	25	124	160	127	108	79.5	4	16	1/2	51	11.2	1.6	3.4	
1.1/2	40	40	115	230	165	127	98.5	4	16	1/2	73	14.3	1.6	6.4	
2	50	50	141	300	178	152	120.5	4	19	5/8	92	15.9	1.6	12	
2.1/2	65	65	188	600	190	178	139.5	4	19	5/8	105	17.5	1.6	19	
3	80	80	197	600	203	190	152.5	4	19	5/8	127	19.1	1.6	23	
4	100	100	242	1000	229	229	190.5	8	19	5/8	157	23.9	1.6	36	

注 (1) 呼び径 (inch) を表わしています。
(2) 許容シート漏れ量は、ANSI/FCI 70-2 クラス Ⅵ に準じています。

部番	部品名	個数	材料	記事
1	弁箱	1	SCS13A	
2	ふた	1	SCS13A	
3	弁棒	1	SUS630	
4	ボール	1	SUS304 又は SCS13A	
7	パッキン押さえ	1	SCS13A	
8	パッキン	1組	膨張黒鉛パッキン	
9	レバーハンドル	1	FCD400	
9A	ハンドルバー	1	SGP	
9B	ハンドルヘッド	1	FCD400	
16A	銘板	1	A1050P	
16B	座金	1	SS400	
19	ガスケット	1	膨張黒鉛シート	
20	パッキン座金	1	SUS316	
30	ボールシート	2	カーボン+SUS329J1	
33	ふたボルト用ナット	1組	SUS304 (8)	
35	ふたボルト	1組	SUS304 (B8)	
36	パッキン押さえボルト	1組	ステンレス鋼	
47	スラストワッシャ	1	カーボン	
48	スナップリング	1	SUS304	
49	ストッパ	1	SUS304	
67	ステムベアリング	1	カーボン	
123	ハンドルボルト	1	SS400	
150	インナーリング	2	ステンレス鋼	
176	シートガスケット	2	膨張黒鉛シート	

規格		
規格	面間	ASME B16.10 クラス 150
	管接続	ASME B16.5 クラス 150
	肉厚	ASME B16.34 クラス 150
	圧力検査	API 598
製品記号		150UTB3H

ステンレス鋼 クラス150 フランジ形

ボール弁

高温用カーボタイトシート，フルボア型

年月日	2009.01.05	図番	965-B10020 REV-07
承認	真田		
検図	浅川		
設計	山下		
製図	三井		

記号	日付	承認
△		
△		
△		
△		

株式会社キッツ

KITZ