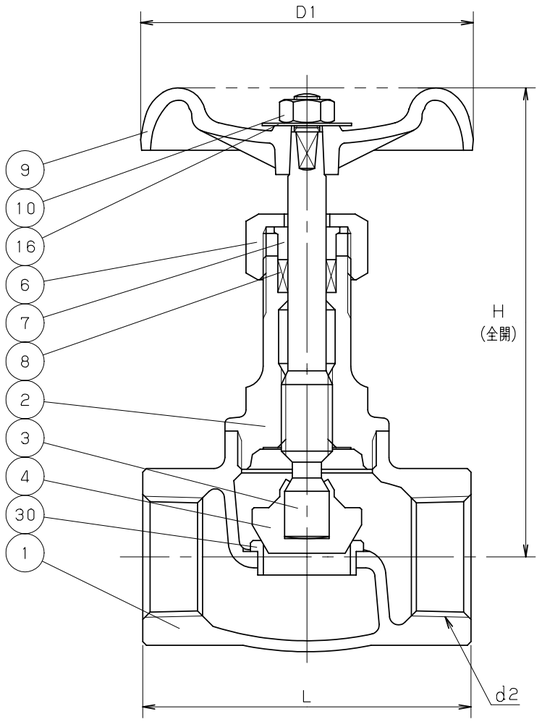

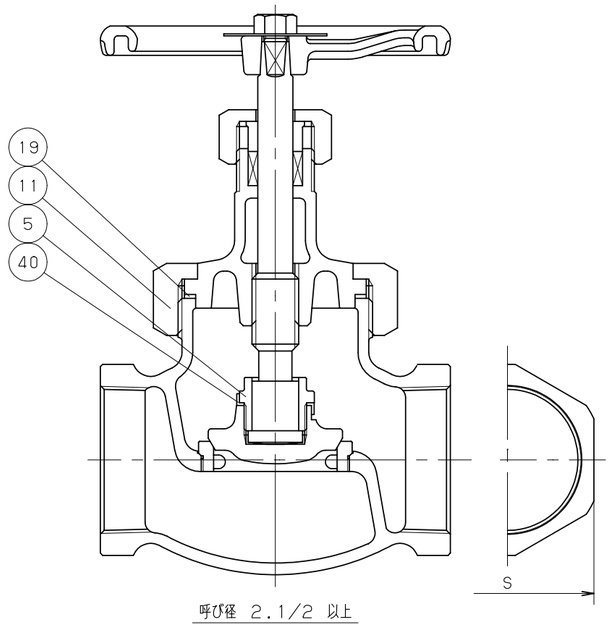

呼び径 2.1/2 以上

寸法表　　単位：mm

呼び径	H	D1	L	リフト	d2	S		
1/4	108	60	50	8	Rc 1/4	21		
3/8	108	60	55	8	Rc 3/8	23		
1/2	122	70	65	11	Rc 1/2	28		
3/4	125	80	80	12	Rc 3/4	34		
1	146	90	90	14	Rc 1	42		
1.1/4	160	100	105	16	Rc 1.1/4	52		
1.1/2	180	115	120	18	Rc 1.1/2	58		
2	198	135	140	21	Rc 2	72		
2.1/2	250	180	180	25	Rc 2.1/2	89		
3	280	225	200	32	Rc 3	104		

注 (1) 呼び径1/4, 3/8, 2.1/2&3は、JIS B2051に準じていません。
(2) 呼び径（inch）を表わしています。

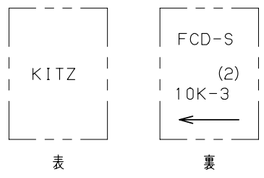

鋳出し表示

部番	部品名	個数	材料	記事
1	弁箱	1	FCD-S	
2	ふた	1	FCD-S	
3	弁棒	1	SUS420J2	
4	弁体	1	SUS403	
5	弁押さえ	1	FCD400-15	
6	パッキン押さえナット	1	FCD-S	
7	パッキン押さえ輪	1	SUS420J2	呼び径 3/4 以下
			SUS403	呼び径 1 以上
8	パッキン	1組	非石綿パッキン	
9	ハンドル車	1	FCD450-10	呼び径 2 以下
		1	FCD400-15	呼び径 2.1/2 以上
10	ハンドル押さえナット	1	SS400	
11	ふた押さえナット	1	FCD-S	
16	銘板	1	A1050P	
19	ガスケット	1	ステンレス箔入り膨張黒鉛シート	
30	弁箱付き弁座	1	SUS403	
40	回り止め	1	SUS304	

規格	面間	JIS B2051 (1)
	管接続	JIS B0203
	肉厚	JIS B2051 (1)
	圧力検査	キッツ 標準
製品記号		10SJ

ダクタイル 10K ねじ込み形
内ねじ 玉形弁

年月日	2009.01.05	図番	942-A20049 REV-08
承認	真田		
検図	河野		
設計	高橋		
製図	仲田		

記号	日付	承認
△		
△		
△		
△		

株式会社キッツ

KITZ