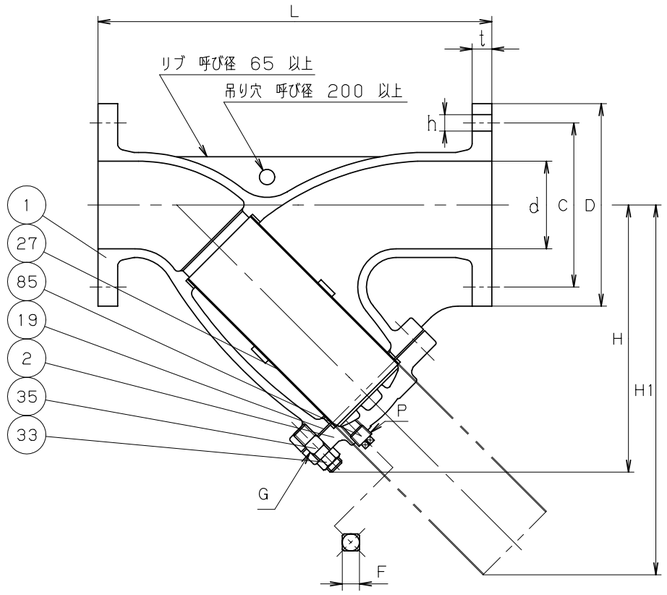

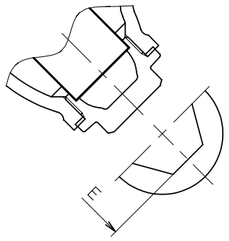

呼び径 32 以下

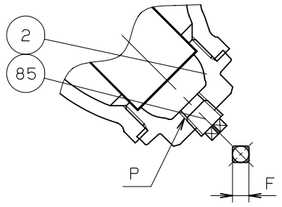

呼び径 40 のみ

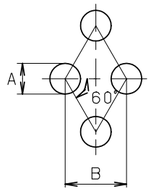

スクリーンの穴の大きさ

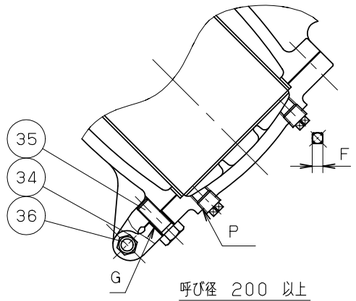

呼び径 200 以上

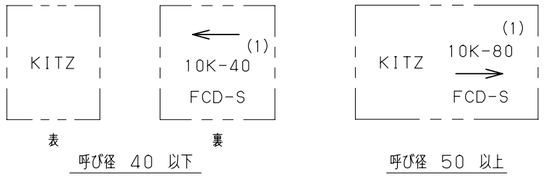

表　裏

呼び径 40 以下　　呼び径 50 以上

鋳 出 し 表 示

寸法表　　単位：mm

呼び径 mm	呼び径 in.	d	L	H	H1	フランジ D	フランジ ボルト穴 C	フランジ ボルト穴 数	フランジ ボルト穴 h	フランジ ボルトのねじの呼び	フランジ t	P	A	B	E	F	G
15	1/2	15	125	57	82	95	70	4	15	M12	12	――	1.4	2.4	19	――	――
20	3/4	20	140	63	91	100	75	4	15	M12	14	――	1.4	2.4	22	――	――
25	1	25	150	77	114	125	90	4	19	M16	14	――	1.4	2.4	27	――	――
32	1.1/4	32	170	90	134	135	100	4	19	M16	16	――	1.4	2.4	32	――	――
40	1.1/2	40	190	100	146	140	105	4	19	M16	16	Rc 3/8	1.4	2.4	41	12	――
50	2	50	230	138	172	155	120	4	19	M16	16	Rc 1/4	1.4	2.4	――	9	M12
65	2.1/2	65	305	212	290	175	140	4	19	M16	18	Rc 1/4	1.5	2.5	――	9	M12
80	3	80	360	242	340	185	150	8	19	M16	18	Rc 1/4	1.5	2.5	――	9	M12
100	4	100	415	284	391	210	175	8	19	M16	18	Rc 3/4	1.5	2.5	――	17	M16
125	5	125	465	325	450	250	210	8	23	M20	20	Rc 3/4	1.5	2.5	――	17	M16
150	6	150	515	370	502	280	240	8	23	M20	22	Rc 3/4	3	5	――	17	M20
200	8	200	580	462	645	330	290	12	23	M20	22	Rc 3/4	3	5	――	17	M20
250	10	250	680	536	757	400	355	12	25	M22	24	Rc 3/4	5	7	――	17	M22
300	12	300	800	625	882	445	400	16	25	M22	24	Rc 3/4	5	7	――	17	M22

注 (1) 呼び径 (mm) を表わしています.

部番	部品名	個数	材料	記事
1	本体	1	FCD-S	
2	ふた	1	C3771BE	呼び径 40 以下
		1	FCD-S	呼び径 50 以上
19	ガスケット	1	非石綿シートガスケット	
27	スクリーン	1	SUS304	
33	ふたボルト用ナット	1組	S45C	呼び径 50-150
34	ふたヒンジボルト用ナット	1	SS400	
35	ふたボルト	1組	S45C	
36	ふたヒンジボルト	1	SS400	
85	プラグ	1	SUS304	呼び径 150 以下
		2	SUS304	呼び径 200 以上

規格	面間	キッツ 標準
	管接続	JIS B2239 10K
	肉厚	キッツ 標準
	圧力検査	キッツ 標準
製品記号		10FDYBF

ダクタイル 10K フランジ形
Y形 ストレーナ

年月日	2009.01.05	図番	946-A20006 REV-06
承認	真田		
検図	河野		
設計	杉田		
製図	三井		

記号	日付	承認
△		
△		
△		
△		

株式会社キッツ

KITZ