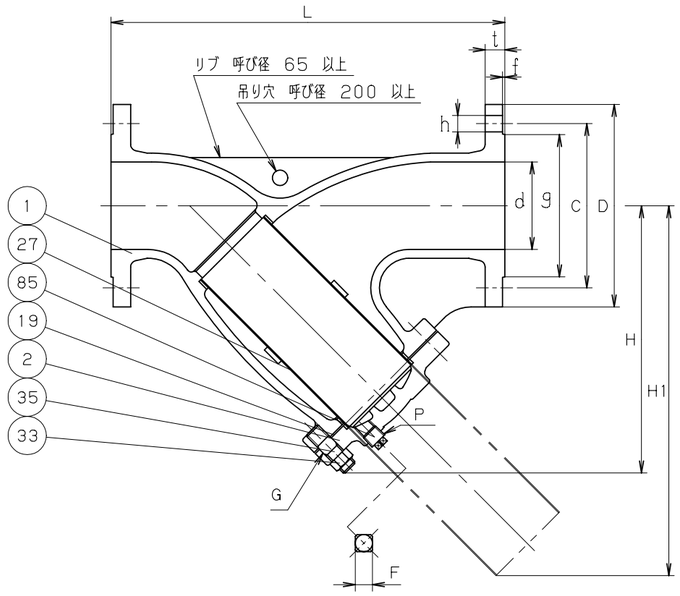

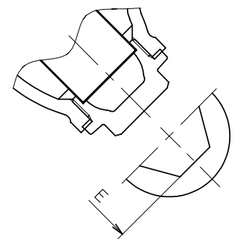

呼び径 32 以下

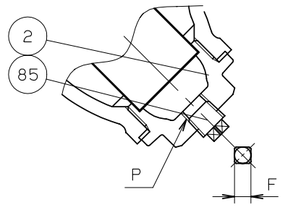

呼び径 40 のみ

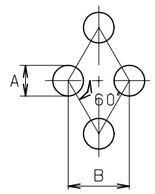

スクリーンの穴の大きさ

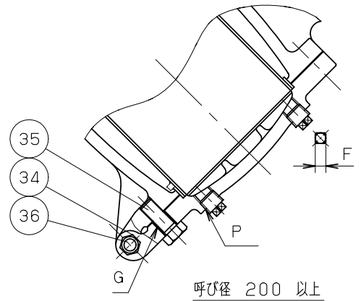

呼び径 200 以上

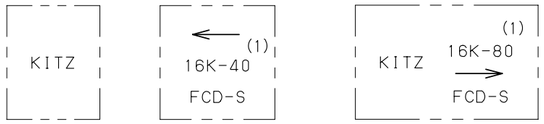

表　裏

呼び径 40 以下　　呼び径 50 以上

鋳 出 し 表 示

寸法表　　単位：mm

呼び径 mm	呼び径 in.	d	L	H	H1	フランジ D	ボルト穴 C	ボルト穴 数	ボルト穴 h	ボルトのねじの呼び	g	t	f	P	A	B	E	F	G
15	1/2	15	125	57	82	95	70	4	15	M12	51	12	1	——	2	3	19	——	——
20	3/4	20	140	63	91	100	75	4	15	M12	56	14	1	——	2	3	22	——	——
25	1	25	150	77	114	125	90	4	19	M16	67	14	1	——	3	4	27	——	——
32	1.1/4	32	170	90	134	135	100	4	19	M16	76	16	2	——	3	4	32	——	——
40	1.1/2	40	190	100	146	140	105	4	19	M16	81	16	2	Rc 3/8	3	4	41	12	——
50	2	50	250	168	218	155	120	8	19	M16	96	16	2	Rc 1/4	3	4	——	9	M12
65	2.1/2	65	305	212	285	175	140	8	19	M16	116	18	2	Rc 1/4	6	8	——	9	M12
80	3	80	360	242	340	200	160	8	23	M20	132	20	2	Rc 1/4	6	8	——	9	M12
100	4	100	415	284	391	225	185	8	23	M20	160	22	2	Rc 3/4	6	8	——	17	M16
125	5	125	465	325	450	270	225	8	25	M22	195	22	2	Rc 3/4	6	8	——	17	M16
150	6	150	515	370	502	305	260	12	25	M22	230	24	2	Rc 3/4	8	10	——	17	M20
200	8	200	580	462	645	350	305	12	25	M22	275	26	2	Rc 3/4	8	10	——	17	M20
250	10	250	680	536	757	430	380	12	27	M24	345	28	2	Rc 3/4	10	13	——	17	M22
300	12	300	800	625	882	480	430	16	27	M24	395	30	3	Rc 3/4	10	13	——	17	M22

注 (1) 呼び径 (mm) を表わしています。
(2) スクリーンは、304ステンレス板で補強された内網40メッシュのステンレス鋼線鋼です。

部番	部品名	個数	材料	記事
1	本体	1	FCD-S	
2	ふた	1	C3771BE	呼び径 40 以下
		1	FCD-S	呼び径 50 以上
19	ガスケット	1	非石綿シートガスケット	
27	スクリーン	1	SUS304	(2)
33	ふたボルト用ナット	1組	S45C	呼び径 50-150
34	ふたヒンジボルト用ナット	1	SS400	
35	ふたボルト	1組	S45C	
36	ふたヒンジボルト	1	SS400	
85	プラグ	1	SUS304	呼び径 150 以下
		2	SUS304	呼び径 200 以上

規格	面間	キッツ 標準
	管接続	JIS B2239 16K
	肉厚	キッツ 標準
	圧力検査	キッツ 標準
製品記号		16FDYBK

ダクタイル 16K フランジ形
Y形 ストレーナ

年月日	2009.01.05	図番	946-A30006 REV-02
承認	真田		
検図	河野		
設計	杉田		
製図	三井		

記号	日付	承認
△		
△		
△		
△		

株式会社キッツ

KITZ