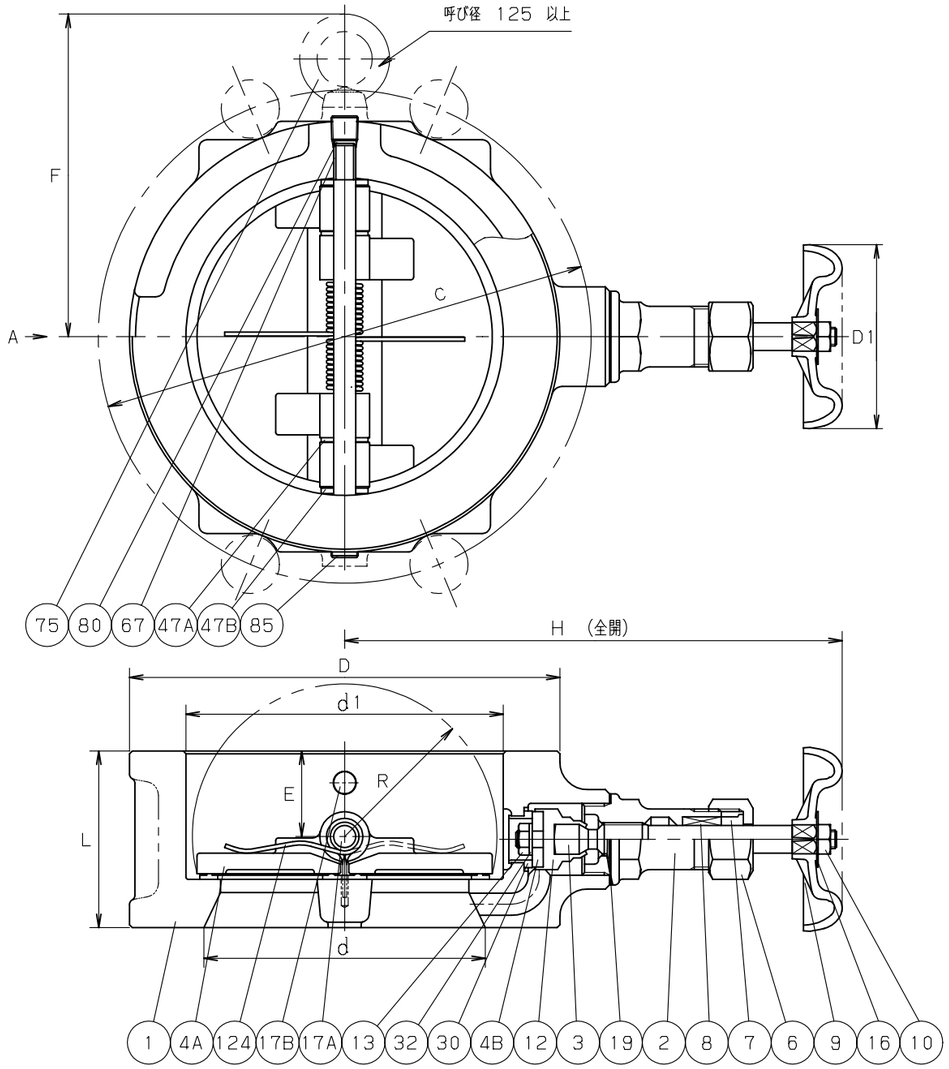

KITZ
(1)
10K・20K-50
→
FCD-S

呼び径 50 のみ

KITZ
(1)
20K-100
→
FCD-S

呼び径 65 以上

鋳出し表示

矢視 A

寸法表　　単位：mm

呼び径 mm	呼び径 in.	d	d1	D	H	D1	L	R	E	F	C	概算質量 (kg)
50	2	51	65	101	153	60	54	31	28	——	120	4.0
65	2.1/2	64	77	121	173	70	60	37	32	——	140	5.2
80	3	77	90	137	179	70	67	43	36	——	160	7.9
100	4	102	115	162	192	70	67	55	33	——	185	9.5
125	5	127	141	200	205	70	83	66	45	138	225	14.8
150	6	153	167	235	246	90	95	78	50	156	260	23.1
200	8	204	218	280	271	90	127	104	79	191	305	32.4
250	10	254	270	353	297	90	140	129	86	223	380	49.8
300	12	305	321	403	323	90	181	155	105	263	430	78.1
350	14	356	359	447	342	90	222	174	135	300	480	90.0

注 (1) 呼び径 (mm) を表わしています。

部番	部品名	個数	材料	記事
1	弁箱	1	FCD-S+NBR	
2	ふた	1	FCD-S	
3	弁棒	1	SUS420J2	
4A	弁体	2	SCS13A	
4B	弁体	1	グラスフィバー入りPTFE	
6	パッキン押さえナット	1	FCD-S	
7	パッキン押さえ輪	1	SUS403	
8	パッキン	1組	非石綿パッキン	
9	ハンドル車	1	FCD450	
10	ハンドル押さえナット	1	SS400	
12	ジスクホルダ	1	SUS403	
13	ジスク押さえナット	1	SS400	
16	銘板	1	A1050P	
17A	ピン	1	SUS304	
17B	ピン	1	SUS304	
19	ガスケット	1	C1100P	
30	弁箱付き弁座	1	SUS403	
32	ジスク押さえ座金	1	SS400	呼び径 150 以上
47A	座金	2	炭素繊維入りポリアセタル樹脂	
47B	座金	2	C3771BD	
67	ベアリング	4	PTFE (裏金入)	呼び径 150 以上
75	アイボルト	1	S25C	
80	スペーサ	1組	NBR	
85	プラグ	4	SWCH10R	
124	スプリング	2	SUS304	

規格	面間	キッツ 標準
	管接続	ウエハー型 (JIS 20K)
	肉厚	キッツ 標準
	圧力検査	キッツ 標準
製品記号		20SWU

ダクタイル 20K ウエハー形
デュアル プレート式 逆止め弁

バイパス弁付, ゴムシート

年月日	2009.07.22	図番	943-A40013 REV-06
承認	真田		
検図	仲川		
設計	吉田		
製図	中山		

記号	日付	承認
△		
△		
△		
△		

株式会社キッツ

KITZ