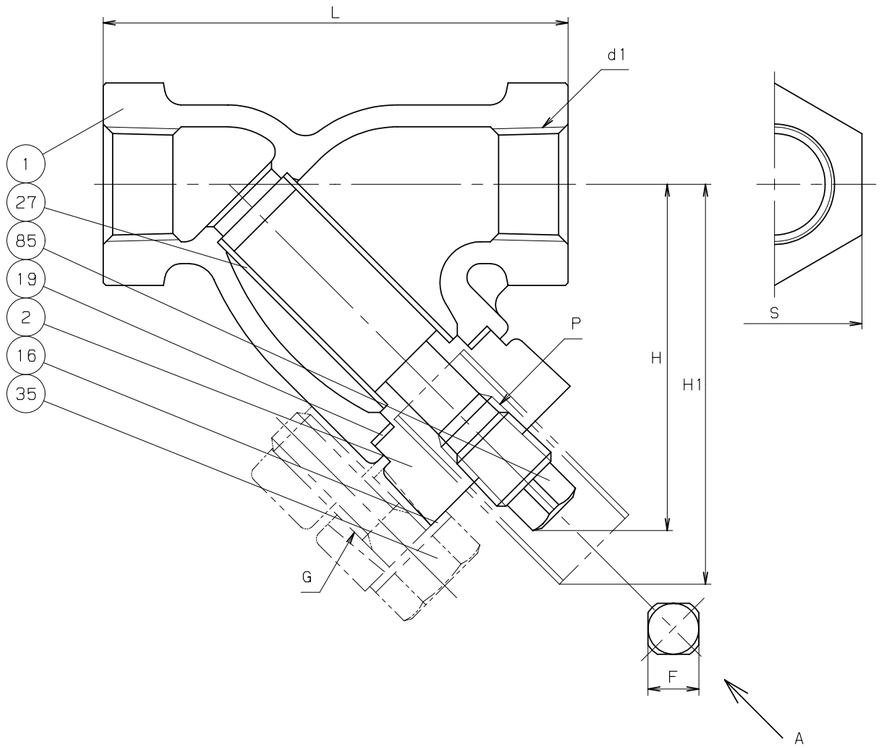

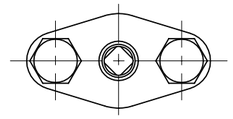

呼び径 1 以下

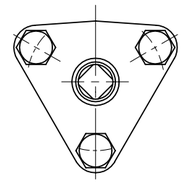

呼び径 1.1/4 以上

矢視 A

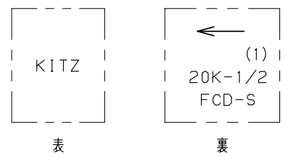

鋳出し表示

寸法表　　単位；mm

呼び径	d1	L	H	H1	S	P	F	G
3/8	Rc 3/8	80	65	74	27	Rc 1/4	9	M10
1/2	Rc 1/2	85	65	74	32	Rc 1/4	9	M10
3/4	Rc 3/4	100	70	85	38	Rc 3/8	12	M10
1	Rc 1	115	83	102	47	Rc 1/2	14	M12
1.1/4	Rc 1.1/4	135	120	122	57	Rc 3/4	17	M12
1.1/2	Rc 1.1/2	150	130	134	62	Rc 1	19	M14
2	Rc 2	180	152	161	79	Rc 1.1/4	23	M16

注 (1) 呼び径を表わしています.
(2) スクリーンは、SUS304板で補強された40メッシュのステンレス鋼線網です.

部番	部品名	個数	材料	記事
1	本体	1	FCD-S	
2	ふた	1	FCD-S	
16	座金	1組	SS400	
19	ガスケット	1	非石綿シートガスケット	
27	スクリーン	1	SUS304 (2)	
35	ふたボルト	1組	S45C	
85	プラグ	1	SUS304	

規格	面間	キッツ 標準
	管接続	JIS B0203
	肉厚	キッツ 標準
	圧力検査	キッツ 標準
製品記号		20FDY

ダクタイル 20K ねじ込み形
Y形 ストレーナ

年月日	2009.08.11	図番	946-A40002 REV-05
承認	真田		
検図	河野		
設計	小嶋		
製図	中山		

記号	日付	承認
△		
△		
△		
△		

株式会社キッツ

KITZ