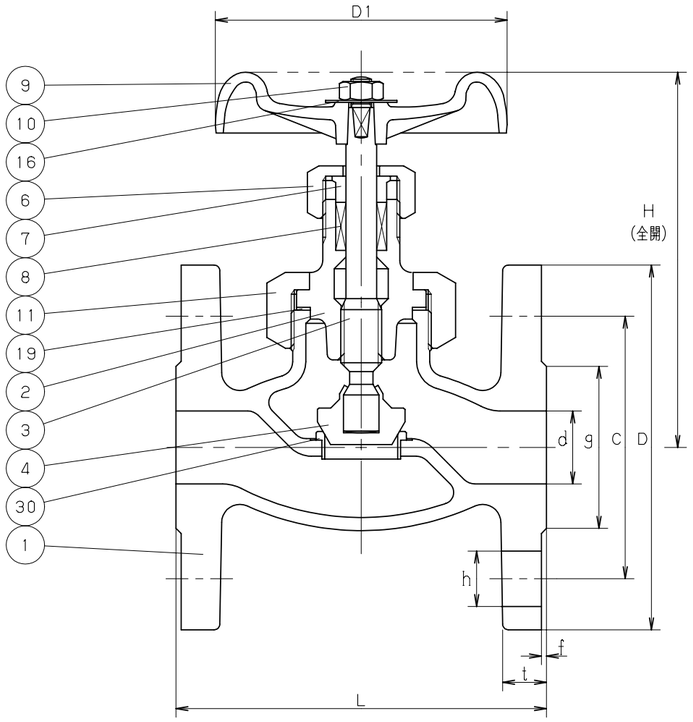

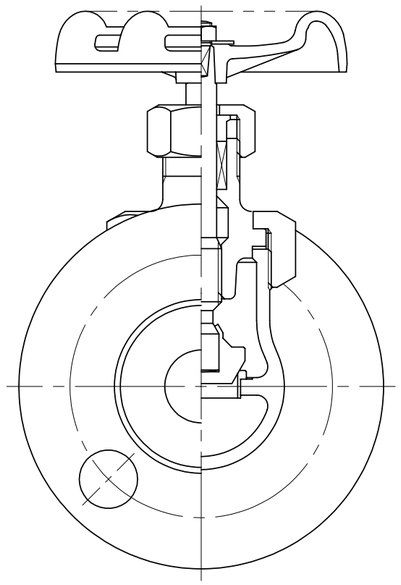

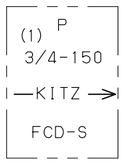

鋳出し表示

寸法表　　単位：mm

呼び径 in.	呼び径 mm	d	H	D1	L	リフト	フランジ D	ボルト穴 C	ボルト穴 数	ボルト穴 h	ボルトのねじの呼び	g	t	f		
1/2	15	15	122	80	108	11	89	60.5	4	16	1/2	35	11.2	1.6		
3/4	20	20	128	80	117	13	98	70	4	16	1/2	43	11.2	1.6		
1	25	25	146	100	127	14	108	79.5	4	16	1/2	51	11.2	1.6		
1.1/4	32	32	165	115	140	16	117	89	4	16	1/2	64	12.7	1.6		
1.1/2	40	40	179	115	165	18	127	98.5	4	16	1/2	73	14.3	1.6		
2	50	50	198	135	203	20	152	120.5	4	19	5/8	92	15.9	1.6		

注　(1)　呼び径（inch）を表わしています.

部番	部品名	個数	材料	記事
1	弁箱	1	FCD-S	
2	ふた	1	FCD-S	
3	弁棒	1	SUS420J2	
4	弁体	1	SUS403	
6	パッキン押さえナット	1	FCD-S	
7	パッキン押さえ輪	1	SUS403	呼び径　1　以上
			SUS420J2	呼び径　1/2　&　3/4
8	パッキン	1組	非石綿パッキン	
9	ハンドル車	1	FCD450	
10	ハンドル押さえナット	1	SS400	
11	ふた押さえナット	1	FCD-S	
16	銘板	1	A1050P	
19	ガスケット	1	C1100P-O	
30	弁箱付き弁座	1	SUS403	

規格	面間	ASME B16.10　クラス 150
	管接続	ASME B16.5　クラス 150
	肉厚	キッツ 標準
	圧力検査	キッツ 標準
製品記号		150SPB

ダクタイル　クラス150　フランジ形

内ねじ　玉形弁

年月日	2009.01.05	図番	942-B10002 REV-06
承認	真田		
検図	河野		
設計	高橋		
製図	堀込		

記号	日付	承認
△		
△		
△		
△		

株式会社キッツ

KITZ