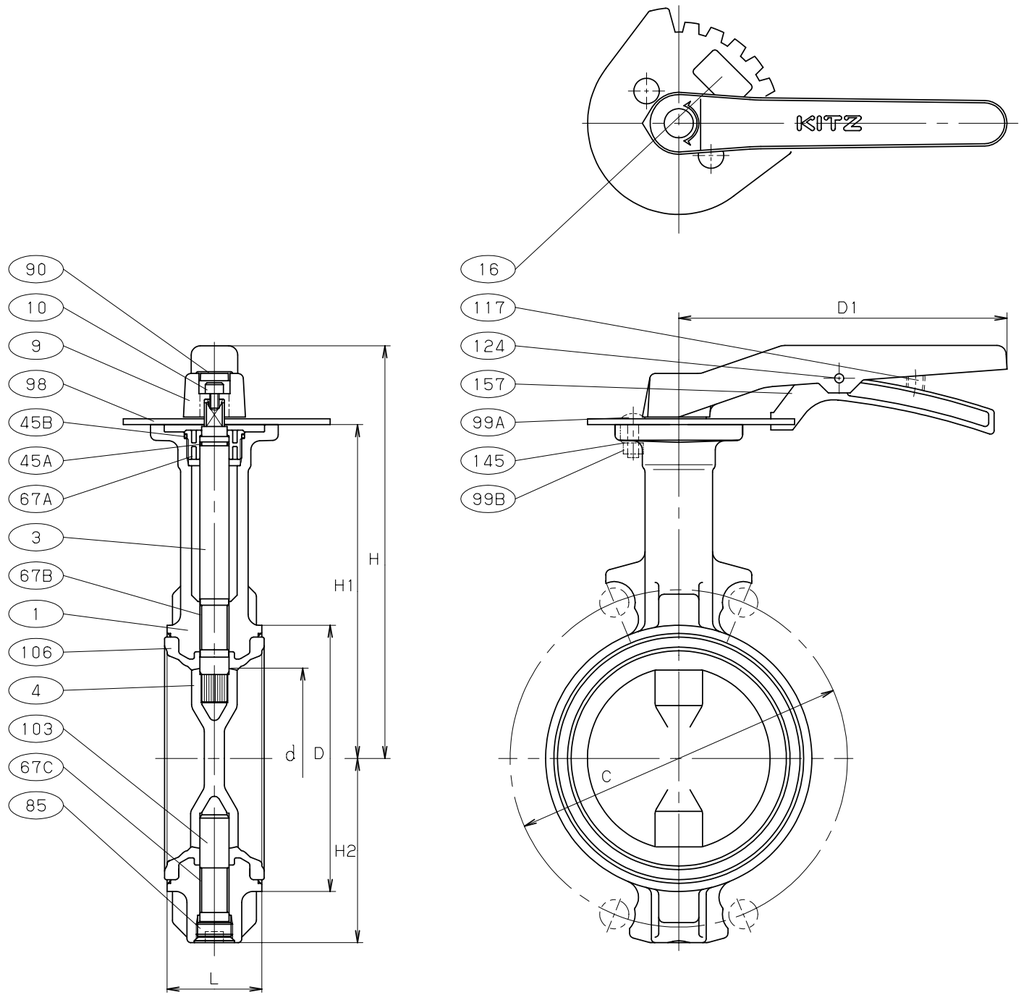

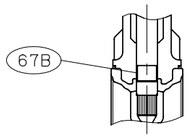

呼び径 150 のみ

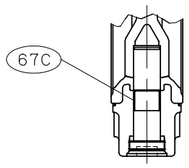

呼び径 150 のみ

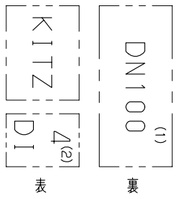

鋳出し表示

寸法表　　単位：mm

呼び径 mm	呼び径 in.	d	H	H1	H2	L	D	C	D1	概算質量 (kg)	
50	2	50	191	147	67	43	90	120	180	1.9	
65	2.1/2	65	199	155	75	46	104	140	180	2.3	
80	3	80	217	173	91	46	124	160	180	3.1	
100	4	100	227	183	101	52	146	185	180	3.5	
125	5	125	265	211	127	56	176	225	230	5.8	
150	6	150	277	223	139	56	206	260	230	8.0	

注 (1) 呼び径 (mm) を表わしています。
(2) 呼び径 (inch) を表わしています。
(3) クロメート処理。
(4) 焼付け一体形シート。
(5) 無電解ニッケルめっき。

部番	部品名	個数	材料 JIS SPEC.	材料 JIS SPEC.	材料 JIS SPEC.
1	弁箱	1	FCD450-10	→	
3	弁棒	1	SUS403 又は SUS410	→	
4	弁体	1	FCD450-10+ENP (5)	→	
9	レバーハンドル	1	ADC12	→	
10	ハンドル押さえボルト	1	SCM435	→	
16	銘板	1	A1050P	→	
45A	O リング	1	NBR	EPDM	
45B	O リング	1	NBR	EPDM	
67A	ベアリング	1	POM	→	
67B	ステムベアリング	1	グラスファイバー入りPTFE	→	呼び径 50-125
		1	PTFE (裏金入)	→	呼び径 150 のみ
67C	ステムベアリング	1	グラスファイバー入りPTFE	→	呼び径 50-125
		1	PTFE (裏金入)	→	呼び径 150 のみ
85	プラグ	1	ZDC2 (3)	→	
90	キャップ	1	P. V. C	→	
98	開度指示板	1	A1100P	→	
99A	セットボルト	2	SS400	→	
99B	ナット	2	SS400	→	
103	下部弁棒	1	SUS403 又は SUS410	→	
106	ゴムシート (4)	1	NBR	EPDM	
117	ハンドル用ばね	1	SUS304	→	
124	スプリングピン	1	SUS304	→	
145	ばね座金	2	SWRH62	→	
157	ストップレバー	1	ADC12	→	
製品記号			□ 16DJ	□ 16DJE	□

規格		
規格	面間	JIS B2032 系列番号 46
	管接続	ウエハー形 (JIS 16K)
	肉厚	キッツ 標準
	圧力検査	JIS B2032

ダクタイル 16K
バタフライ弁

レバー操作式

年月日	2009.01.05	図番	947-A30006 REV-08
承認	真田		
検図	佐久		
設計	仲川		
製図	中山		

記号	日付	承認
△		
△		
△		
△		

株式会社キッツ

KITZ