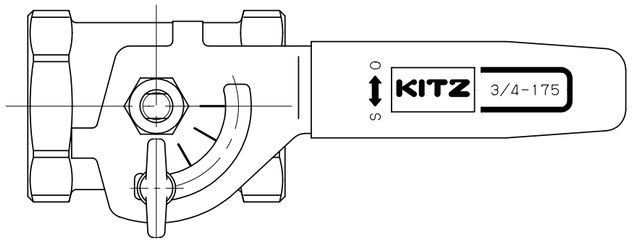

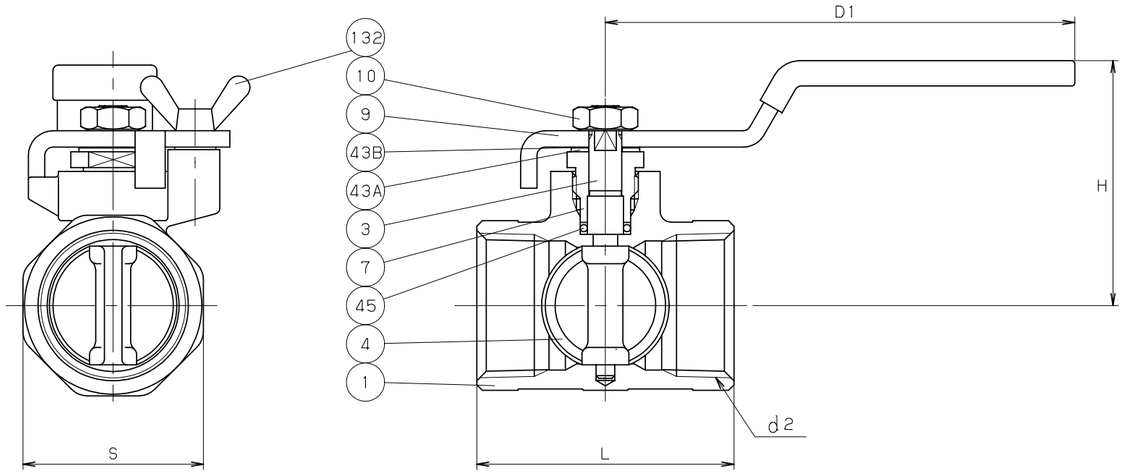

部番	部品名	個数	材料	記事
1	弁 箱	1	C3771BE	
3	弁 棒	1	SUS304	
4	弁 体	1	SUS304+W-NBR	
7	パッキン押さえ	1	C3771BD	
9	ハンドル車	1	SUS430	(2)
10	ハンドル押さえナット	1	SS400	
43A	皿ばね	1	SUS304	
43B	波座金	1	SUS304	
45	O リング	1	NBR	
132	セットボルト	1	SS400	

規格		
	面間	キッツ 標準
	管接続	JIS B0203
	肉厚	キッツ 標準
	圧力検査	キッツ 標準
製品記号		FV

寸法表　　単位：mm

呼び径	d2	H	D1	L	S		
1/2	Rc 1/2	45	85	47	28		
3/4	Rc 3/4	47	85	51	34		
1	Rc 1	50	85	58	41		
1.1/4	Rc 1.1/4	60	110	67	50		
1.1/2	Rc 1.1/2	64	110	73	56		
2	Rc 2	70	110	82	68		

注 (1) 呼び径を表わしています。
(2) プラスチックカバー付き。
(3) 可燃性ガス・毒性ガスには使用しないでください.

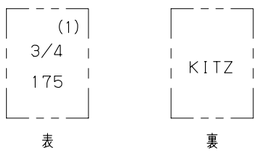

鋳出し表示

黄銅 クラス 175

バタフライ弁

年月日	2009.01.05	図番	記号	日付	承認
承認	真田	927-C30002 REV-03	△		
検図	佐久		△		
設計	浦野		△		
製図	中山		△		

株式会社キッツ

KITZ