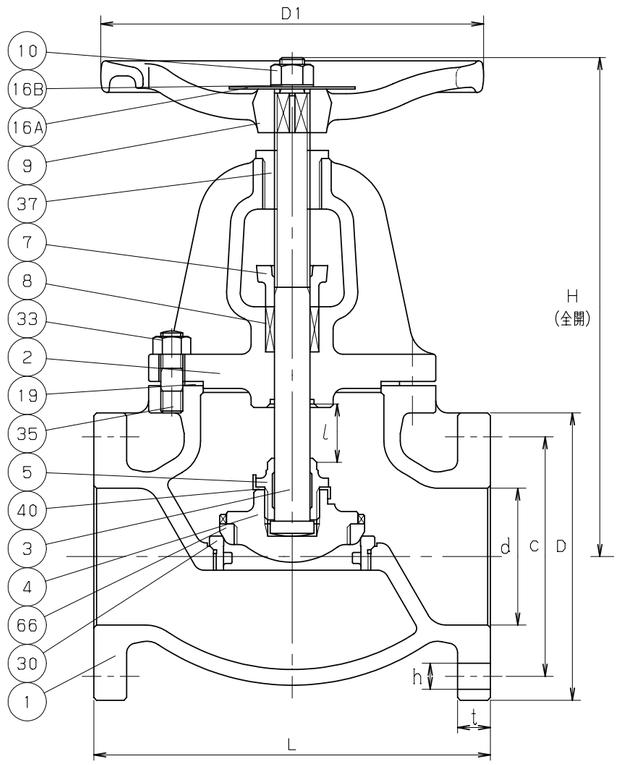

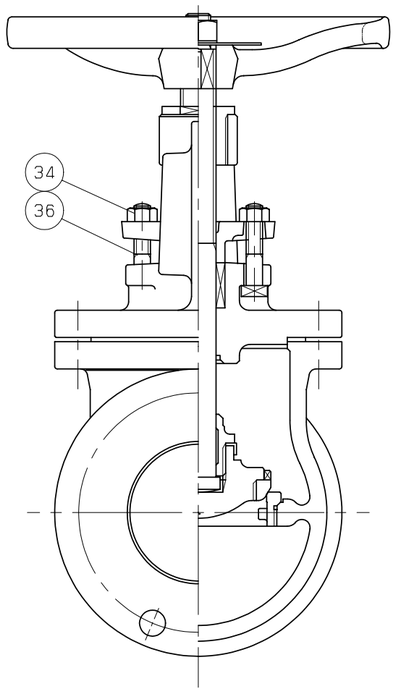

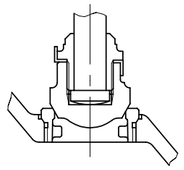

呼び径 50 以下

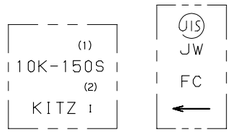

表

裏

鋳出し表示

寸法表　　単位：mm

呼び径 mm	呼び径 in.	d	H	D1	L	l	フランジ D	ボルト穴 c	ボルト穴 数	ボルト穴 h	ボルトのねじの呼び	t		
40	1.1/2	40	260	160	190	17	140	105	4	19	M16	20		
50	2	50	277	180	200	20	155	120	4	19	M16	20		
65	2.1/2	65	307	180	220	26	175	140	4	19	M16	22		
80	3	80	353	225	240	30	185	150	8	19	M16	22		
100	4	100	404	280	290	38	210	175	8	19	M16	24		
125	5	125	454	300	360	46	250	210	8	23	M20	24		
150	6	150	533	350	410	58	280	240	8	23	M20	26		
200	8	200	642	450	500	74	330	290	12	23	M20	26		

注 (1) 呼び径 (mm) を表わしています.
(2) 上記Iは、製造工場伊那の略号を表わしています.

部番	部品名	個数	材料	記事
1	弁箱	1	FC200	
2	ふた	1	FC200	
3	弁棒	1	SUS304	
4	弁体	1	SUS304	呼び径 40 & 50
		1	FC200	呼び径 65 以上
5	弁押さえ	1	SCS13	呼び径 100 以下
		1	SUS304	呼び径 125 以上
7	パッキン押さえ	1	FCD-S	
8	パッキン	1組	非石綿パッキン	
9	ハンドル車	1	FC250	呼び径 150 以下
		1	FCD400-15	呼び径 200 のみ
10	ハンドル押さえナット	1	SS400	
16A	銘板	1	A1050P	
16B	座金	1	SS400	
19	ガスケット	1	非石綿ガスケット	
30	弁箱付き弁座	1	SUS304	
33	ふたボルト用ナット	1組	SS400	
34	パッキン押さえボルト用ナット	2	SS400	
35	ふたボルト	1組	SS400	
36	パッキン押さえボルト	2	SS400	
37	ねじはめ輪	1	CAC406	
40	回り止め	1	SUS304	
66	弁体付き弁座	1	SUS304	

規格		
	面間	JIS B2031
	管接続	JIS B2239 10K
	肉厚	JIS B2031
	圧力検査	JIS B2031
製品記号		10FCJU

鋳鉄 10K フランジ形
外ねじ 玉形弁

年月日	2009.10.01	図番	932-A20013 REV-02
承認	田草川		
検図	高野		
設計	高橋		
製図	浅川		

記号	日付	承認
△		
△		
△		
△		

株式会社キッツ

KITZ