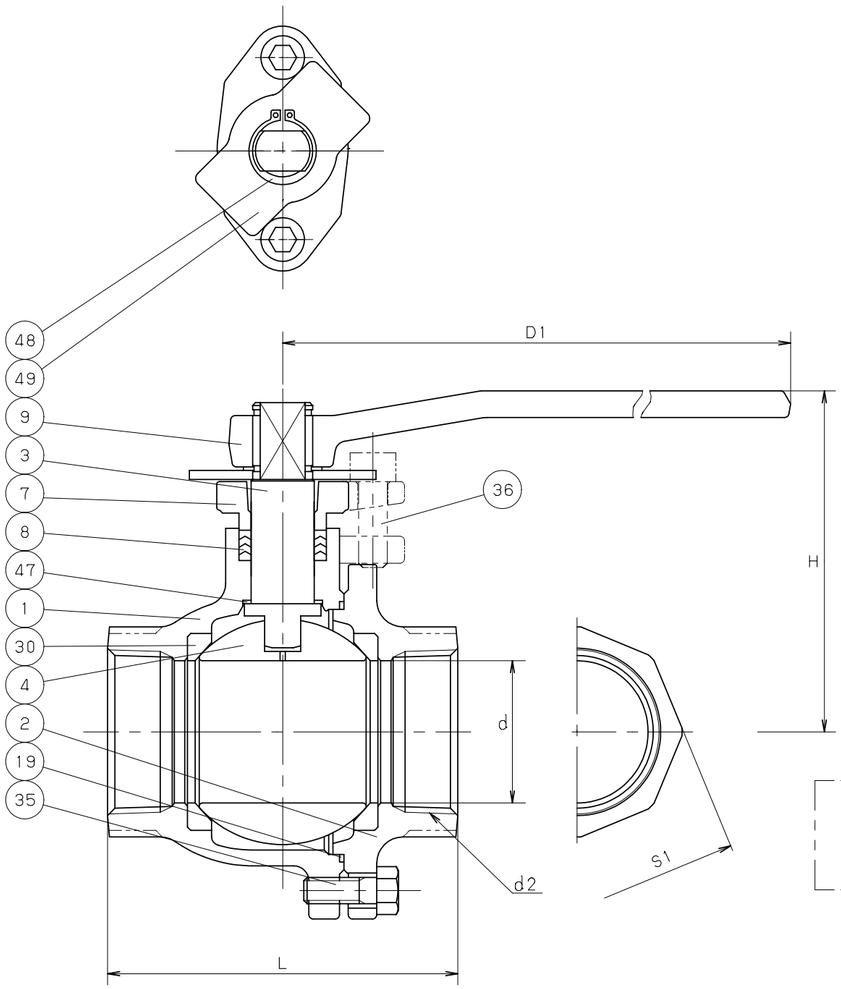

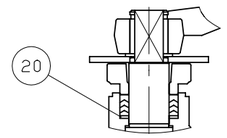

呼び径 1, 1/4 以下

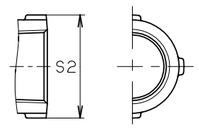

呼び径 1 以下

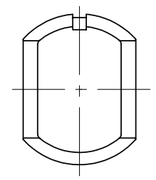

呼び径 2, 1/2 , 3

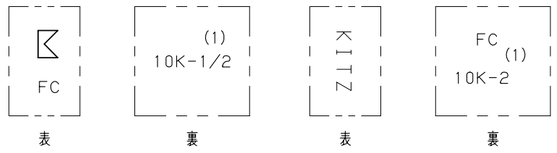

表 裏 表 裏

呼び径 3/4 以下 呼び径 1 以上

鋳 出 し 表 示

寸法表 単位：mm

呼び径	d	H	D1	L	d2	S1	S2		
3/8	10	71	130	72	Rc 3/8	——	30		
1/2	15	102	130	80	Rc 1/2	——	36		
3/4	20	105	130	85	Rc 3/4	——	43		
1	25	125	160	95	Rc 1	——	51		
1.1/4	32	130	160	120	Rc 1.1/4	53	——		
1.1/2	40	115	230	120	Rc 1.1/2	59	——		
2	50	120	230	140	Rc 2	73	——		
2.1/2	65	155	400	160	Rc 2.1/2	90	——		
3	80	165	400	182	Rc 3	104	——		

注 (1) 呼び径を表わしています.

部番	部品名	個数	材料	記事
1	弁 箱	1	FC200	
2	ふ た	1	FC200	
3	弁 棒	1	SUS403	
4	ボール	1	SCS13A 又は SUS304	
			又は SUS304TP	
7	パッキン押さえ輪	1	FCD-S	
8	パッキン	1組	PTFE	
9	レバーハンドル	1	FCD400-15	
19	ガスケット	1	PTFE	
20	パッキン座金	1	SUS304	
30	ボールシート	2	PTFE	
35	ふたボルト	4	SS400	
36	パッキン押さえボルト	2	SCM435	
47	スラストワッシャ	1	グラスファイバー入りPTFE	
48	スナップリング	1	SK5	
49	ストッパ	1	SUS430	

規格		
	面 間	キッツ 標 準
	管 接 続	JIS B0203
	肉 厚	キッツ 標 準
	圧 力 検 査	キッツ 標 準
製品記号		10FCT

鋳鉄 10K ねじ込み形

ボール弁

フルボア型

年 月 日	2009.01.05	図 番	935-A20002 REV-06
承 認	田草川		
検 図	高 野		
設 計	高 橋		
製 図	小 池		

記号	日 付	承認
△		
△		
△		
△		

株式会社キッツ

KITZ