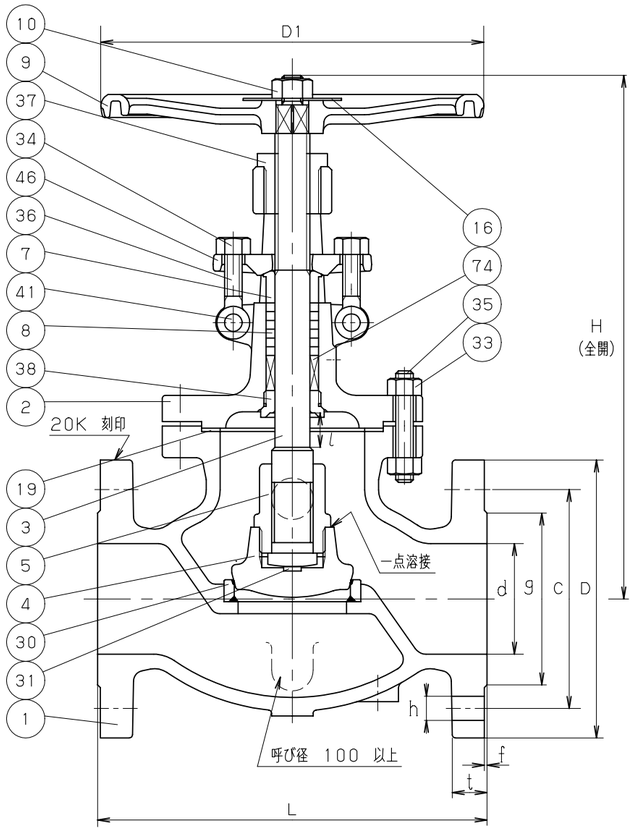

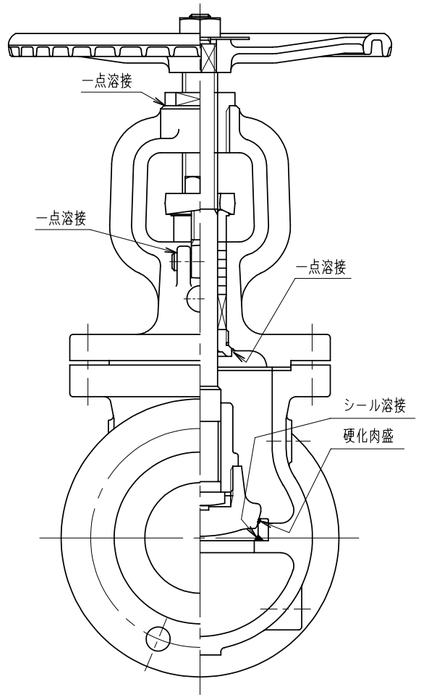

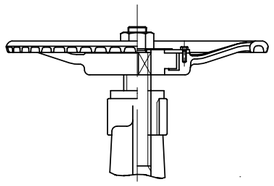

衝撃ハンドル車
呼び径 125 以上

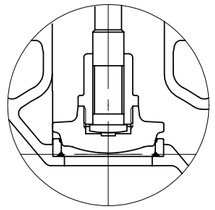

呼び径 150 のみ

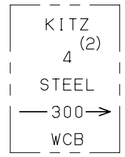

鋳出し表示

寸法表　　単位；mm

呼び径 mm	呼び径 in.	d	H	D1	L	l	フランジ D	ボルト穴 C	ボルト穴 数	ボルト穴 h	ボルトのねじの呼び	g	(1) t	f	概算質量 (kg)	
50	2	50.5	362	200	267	20	155	120	8	19	M16	96	22.3	2	28	
65	2.1/2	65	433	250	292	25.4	175	140	8	19	M16	116	25.4	2	40	
80	3	80	436	250	318	29	200	160	8	23	M20	132	28.6	2	51	
100	4	101	510	350	356	35	225	185	8	23	M20	160	31.8	2	75	
125	5	125	610	400	400	43	270	225	8	25	M22	195	35.0	2	109	
150	6	152	685	450	444	49	305	260	12	25	M22	230	36.6	2	161	

注 (1) "t"寸法は、ASME B16.5 クラス 300に準じています。
(2) 呼び径(inch)を表わしています。
(3) Co-Cr-W 合金。

部番	部品名	個数	材料	記事
1	弁箱	1	SCPH2	A216 Gr.WCB
2	ふた	1	SCPH2	A216 Gr.WCB
3	弁棒	1	A182 Gr.F6a	
4	弁体	1	A182 Gr.F6a 又は	呼び径 125 以下
			A217 Gr.CA15 又は	
			A216 Gr.WCB+13CR	
		1	A105+13CR 又は	呼び径 150 のみ
			A216 Gr.WCB+13CR	
5	弁押さえ	1	A182 Gr.F6a	
7	パッキン押さえ輪	1	A182 Gr.F6a	
8	パッキン	1組	膨張黒鉛パッキン	
9	ハンドル車	1	ダクタイル鋳鉄	
10	ハンドル押さえナット	1	炭素鋼	
16	銘板	1	アルミニウム	
19	ガスケット	1	膨張黒鉛渦巻形ガスケット	
30	弁箱付き弁座	1	炭素鋼 ＋ 硬化肉盛 (3)	
31	弁棒座金	1	A276 TYPE403	
33	ふたボルト用ナット	1組	A194 Gr.2H	
34	パッキン押さえボルト用ナット	2	A194 Gr.2H	
35	ふたボルト	1組	A193 Gr.B7	
36	パッキン押さえボルト	2	A576 Gr.1045	
37	ねじはめ輪	1	A439 TYPED2	
38	ふたはめ輪	1	A182 Gr.F6a	
41	パッキン押さえボルトピン	2	A276 TYPE403	
46	パッキン押さえ	1	A105 又は A216Gr.WCB	
74	ブッシュ	1	カーボン 又は A276 TYPE403	

規格			
	面間	ASME B16.10	クラス 300
	管接続	JIS B2220	20K
	肉厚	API 600	クラス 300
	圧力検査	キッツ 標準	
製品記号		20SCJS	

鋳鋼 20K フランジ形
外ねじ 玉形弁

年月日	2009.01.05	図番	△		
承認	真田	952-A40017	△		
検図	河野		△		
設計	河野		△		
製図	堀込	REV-12	記号	日付	承認

株式会社キッツ

KITZ