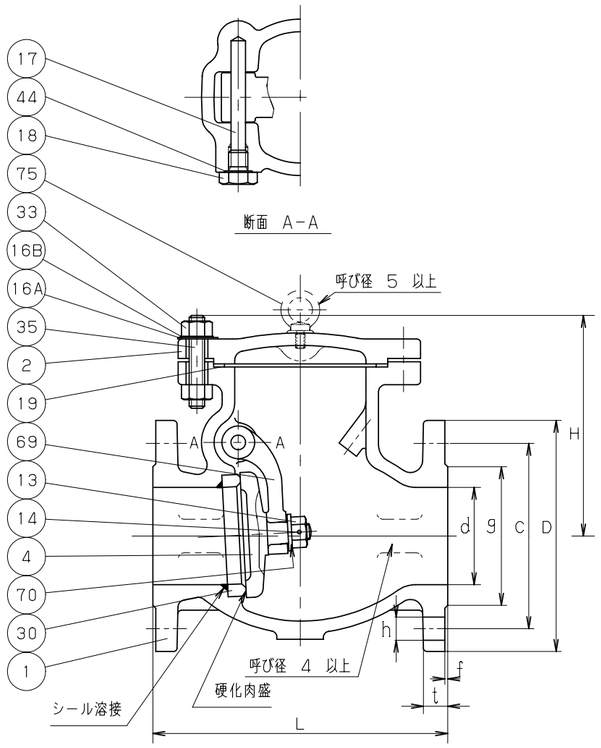

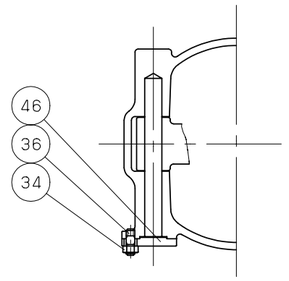

呼び径 20 以上

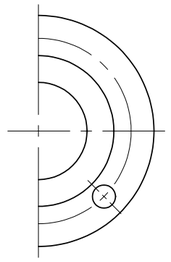

4 (1)
STEEL
150
KITZ
WCB

鋳 出 し 表 示

寸法表　　単位：mm

呼び径 in.	呼び径 mm	d	H	L	フランジ D	ボルト穴 C	ボルト穴 数	ボルト穴 h	ボルトのねじの呼び	g	t	f	概算質量 (kg)	
1.1/2	40	40	135	165	127	98.5	4	16	1/2	73	14.3	1.6	9.6	
2	50	50.5	152	203	152	120.5	4	19	5/8	92	15.9	1.6	18	
2.1/2	65	65	170	216	178	139.5	4	19	5/8	105	17.5	1.6	23	
3	80	80	180	241	190	152.5	4	19	5/8	127	19.1	1.6	27	
4	100	101	200	292	229	190.5	8	19	5/8	157	23.9	1.6	45	
5	125	125	235	330	254	216	8	22	3/4	186	23.9	1.6	61	
6	150	151	250	356	279	241.5	8	22	3/4	216	25.4	1.6	74	
8	200	203	295	495	343	298.5	8	22	3/4	270	28.6	1.6	120	
10	250	254	334	622	406	362	12	25	7/8	324	30.2	1.6	193	
12	300	305	368	698	483	432	12	25	7/8	381	31.8	1.6	276	
14	350	337	415	787	533	476.5	12	29	1	413	35.0	1.6	430	
16	400	387	460	864	597	539.5	16	29	1	470	36.6	1.6	506	
18	450	438	510	978	635	578	16	32	1.1/8	533	39.7	1.6	647	
20	500	489	583	978	698	635	20	32	1.1/8	584	42.9	1.6	843	
24	600	591	630	1295	813	749.5	20	35	1.1/4	692	47.7	1.6	1300	

注 (1) 呼び径 (inch) を表わしています.
(2) Co-Cr-W 合金.

部番	部品名	個数	材料	記事
1	弁箱	1	SCPH2	A216 Gr.WCB
2	ふた	1	SFVC2A 又は SCPH2	A105 又は A216 Gr.WCB
4	弁体	1	A182 Gr.F6a 又は	呼び径 4 以下
			A217 Gr.CA15 又は	
			A216 Gr.WCB+13Cr	
		1	A182 Gr.F6a 又は	呼び径 5-6
			A216 Gr.WCB+13Cr	
		1	A216 Gr.WCB+13Cr	呼び径 8 以上
13	ジスクナット	1	A194 Gr.8	
14	割りピン	1	A276 TYPE304	
16A	銘板	1	アルミニウム	
16B	座金	1	炭素鋼	
17	ヒンジピン	1	A276 TYPE403	
18	プラグ	1	A576 Gr.1045	
19	ガスケット	1	膨張黒鉛コルゲートガスケット 又は	
			ステンレス箔入り膨張黒鉛	
		1	ステンレス箔入り膨張黒鉛	呼び径 5&14以上
30	弁箱付き弁座	1	炭素鋼 ＋ 硬化肉盛 (2)	
33	ふたボルト用ナット	1組	A194 Gr.2H	
34	ヒンジピンふたボルト用ナット	4	A194 Gr.2H	
35	ふたボルト	1組	A193 Gr.B7	
36	ヒンジピンふたボルト	4	A193 Gr.B7	
44	ガスケット	1	ステンレス箔入り膨張黒鉛シート	
46	ヒンジピンふた	1	A105	
69	アーム	1	A105 又は A216 Gr.WCB	
70	アーム押さえ	1	A276 TYPE403 又は	
			A276 TYPE316	
75	アイボルト	1	A105	

規格			
	面間	ASME B16.10	クラス 150
	管接続	ASME B16.5	クラス 150
	肉厚	API 600	クラス 150
	圧力検査	API 598	
製品記号		150SCOS	

鋳鋼 クラス150 フランジ形
スイング逆止め弁

年月日	2009.01.05	図番	953-B10011 REV-09
承認	真田		
検図	河野		
設計	河野		
製図	堀込		

記号	日付	承認
△		
△		
△		
△		

株式会社キッツ

KITZ