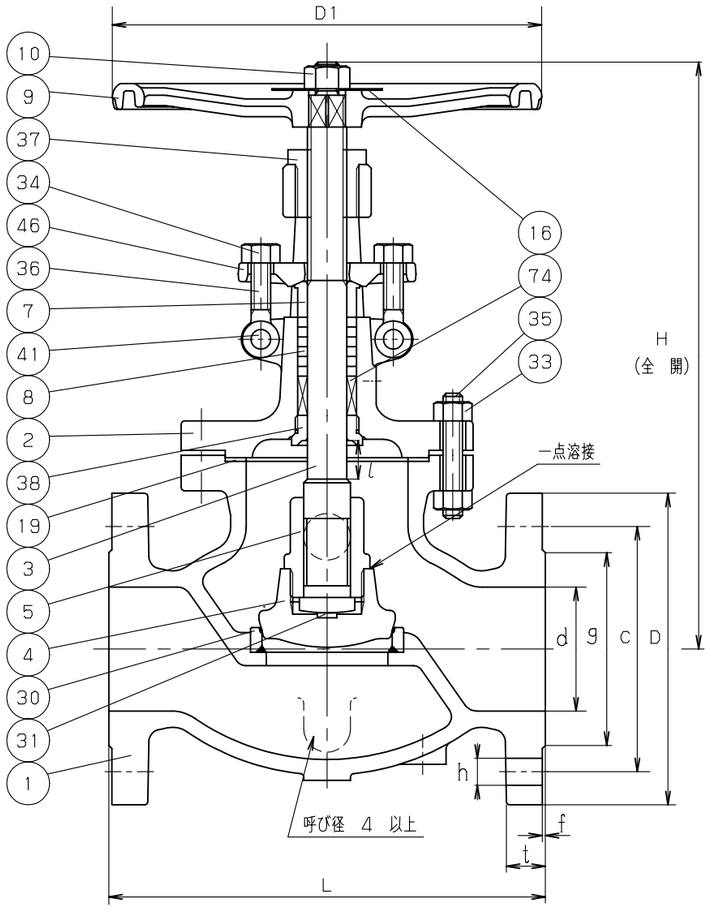

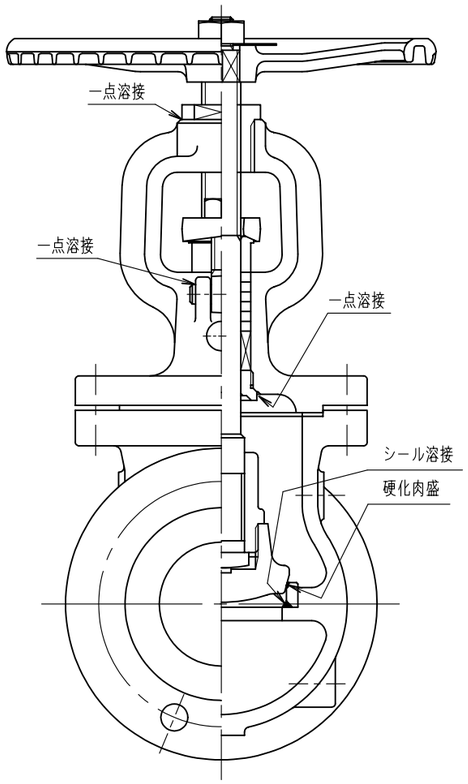

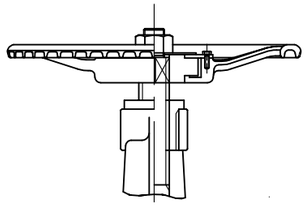

衝撃ハンドル車
呼び径 5 のみ

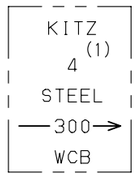

鋳出し表示

寸法表　　単位；mm

呼び径 in.	呼び径 mm	d	H	D1	L	l	フランジ D	ボルト穴 C	ボルト穴 数	ボルト穴 h	ボルトのねじの呼び	g	t	f	概算質量 (kg)	
1.1/2	40	40	362	200	229	20	156	114.5	4	22	3/4	73	20.7	1.6	25	
2	50	50.5	362	200	267	20	165	127	8	19	5/8	92	22.3	1.6	28	
2.1/2	65	65	433	250	292	25.4	190	149	8	22	3/4	105	25.4	1.6	41	
3	80	80	436	250	318	29	210	168	8	22	3/4	127	28.6	1.6	51	
4	100	101	510	350	356	35	254	200	8	22	3/4	157	31.8	1.6	79	
5	125	125	610	400	400	43	279	235	8	22	3/4	186	35.0	1.6	109	

注 (1) 呼び径 (inch) を表わしています.
(2) Co-Cr-W 合金.

部番	部品名	個数	材料	記事
1	弁箱	1	SCPH2	A216 Gr. WCB
2	ふた	1	SCPH2	A216 Gr. WCB
3	弁棒	1	A182 Gr. F6a	
4	弁体	1	A182 Gr. F6a 又は	
			A217 Gr. CA15 又は	
			A216 Gr. WCB+13CR	
5	弁押さえ	1	A182 Gr. F6a	
7	パッキン押さえ輪	1	A182 Gr. F6a	
8	パッキン	1組	膨張黒鉛パッキン	
9	ハンドル車	1	ダクタイル鋳鉄	
10	ハンドル押さえナット	1	炭素鋼	
16	銘板	1	アルミニウム	
19	ガスケット	1	膨張黒鉛渦巻形ガスケット	
30	弁箱付き弁座	1	炭素鋼 ＋ 硬化肉盛 (2)	
31	弁棒座金	1	A276 TYPE403	
33	ふたボルト用ナット	1組	A194 Gr.2H	
34	パッキン押さえボルト用ナット	2	A194 Gr.2H	
35	ふたボルト	1組	A193 Gr. B7	
36	パッキン押さえボルト	2	A576 Gr.1045	
37	ねじはめ輪	1	A439 TYPED2	
38	ふたはめ輪	1	A182 Gr. F6a	
41	パッキン押さえボルトピン	2	A276 TYPE403	
46	パッキン押さえ	1	A105 又は A216Gr. WCB	
74	ブッシュ	1	カーボン 又は A276 TYPE403	

規格			
	面間	ASME B16.10	クラス 300
	管接続	ASME B16.5	クラス 300
	肉厚	API 600	クラス 300
	圧力検査	API 598	
製品記号		300SCJS	

鋳鋼 クラス300 フランジ形
外ねじ 玉形弁

年月日	2009.03.27	図番	△		
承認	真田	952-B20012	△		
検図	河野		△		
設計	中村		△		
製図	中山	REV-15	記号	日付	承認

株式会社キッツ

KITZ