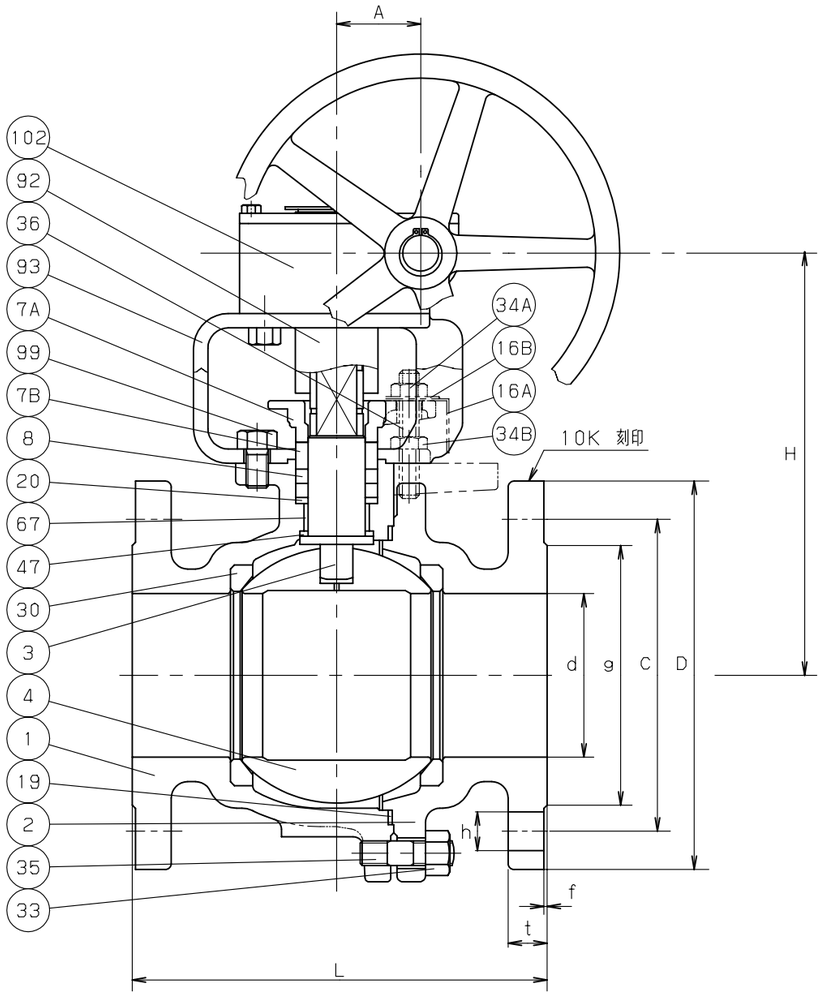

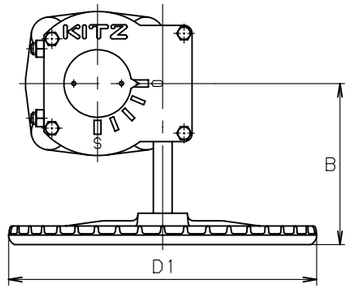

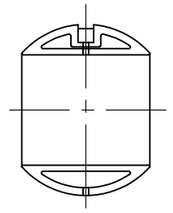

呼び径 200 以上

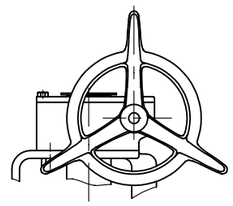

呼び径 200 以上

KITZ
(1)
6-150
STEEL
WCB

鋳出し表示

寸法表　　単位；mm

呼び径 mm	呼び径 in.	d	H	D1	L	フランジ D	ボルト穴 C	ボルト穴 数	ボルト穴 h	ボルトのねじの呼び	g	(2) t	f	A	B	概算質量 (kg)	
125	5	125	332	360	356	250	210	8	23	M20	182	23.9	2	88.5	210	85	
150	6	150	374	360	394	280	240	8	23	M20	212	25.4	2	88.5	210	112	
200	8	200	409	500	457	330	290	12	23	M20	262	28.6	2	134	377	175	
250	10	250	466	500	533	400	355	12	25	M22	324	30.2	2	134	377	264	

注 (1) 呼び径(inch)を表わしています。
(2) "t"寸法は ASME B16.5 クラス150 に準じています。

部番	部品名	個数	材料	記事
1	弁箱	1	SCPH2	
2	ふた	1	SCPH2	
3	弁棒	1	SUS630	
4	ボール	1	SUS304 又は SCS13A	
7A	パッキン押さえ	1	SCS13A	
7B	パッキン押さえ輪	1	SUS304	
8	パッキン	1組	膨張黒鉛パッキン	
16A	銘板	1	A1050P	
16B	座金	1	SS400	
19	ガスケット	1	膨張黒鉛シート	
20	パッキン座金	1	SUS316	
30	ボールシート	2	フィルタイトPTFE	
33	ふたボルト用ナット	1組	S45C (ASTM 2H)	
34A	パッキン押さえボルト用ナット	1組	ステンレス鋼	
34B	ナット	1組	ステンレス鋼	
35	ふたボルト	1組	SNB7 (ASTM B7)	
36	パッキン押さえボルト	1組	ステンレス鋼	
47	スラストワッシャ	1	カーボン	
67	ステムベアリング	1	カーボン	
92	コネクタ	1	S45C	
93	ブラケット	1	FCD450-10	
99	セットボルト	1組	SS400	
102	ギアユニット	1		

規格	面間	ASME B16.10 クラス 150
	管接続	JIS B2220 10K
	肉厚	ASME B16.34 クラス 150
	圧力検査	キッツ 標準
製品記号		G-10SCTB1H

鋳鋼 10K フランジ形

ボール弁

高温用フィルタイトシート，フルボア型、ギア付

年月日	2009.07.21	図番	955-A20014 REV-04
承認	真田		
検図	浅川		
設計	鍛冶		
製図	中山		

記号	日付	承認
△		
△		
△		
△		

株式会社キッツ

KITZ