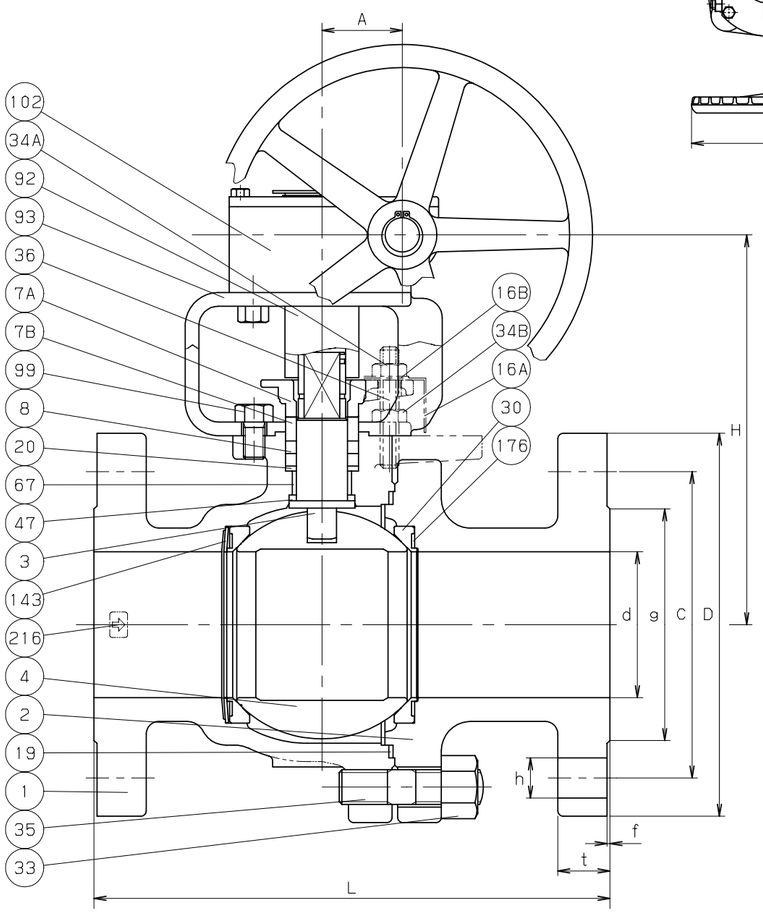

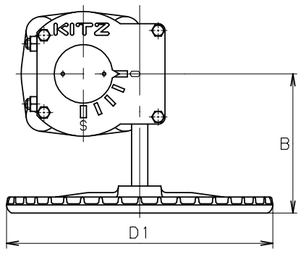

KITZ
(1)
6-300
STEEL
WCB

弁 箱 表 示

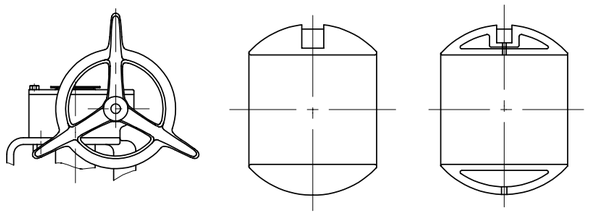

呼び径 8 のみ　　SUS316の場合　　呼び径 8 のみ

バルブ取付け上の注意 (3)

バルブ閉時の高圧側　 バルブ閉時の低圧側

加圧方向指示板

部番	部品名	個数	材料	記事
1	弁 箱	1	SCPH2	
2	ふ た	1	SCPH2	
3	弁 棒	1	SUS630	
4	ボール	1	SUS316 (2) 又は SCS14A (2)	
7A	パッキン押さえ	1	SCS13A	
7B	パッキン押さえ輪	1	SUS304	
8	パッキン	1組	膨張黒鉛パッキン	
16A	銘 板	1	A1050P	
16B	座 金	1	SS400	
19	ガスケット	1	膨張黒鉛シート	
20	パッキン座金	1	SUS316	
30	ボールシート	2	SUS316+ニッケル・クロム合金溶射	
33	ふたボルト用ナット	1組	S45C (ASTM 2H)	
34A	パッキン押さえボルト用ナット	1組	ステンレス鋼	
34B	ナット	1組	ステンレス鋼	
35	ふたボルト	1組	SNB7 (ASTM B7)	
36	パッキン押さえボルト	1組	ステンレス鋼	
47	スラストワッシャ	1	カーボン	
67	ステムベアリング	1	カーボン	
92	コネクタ	1	S45C	
93	ブラケット	1	FCD450-10	
99	ボルト	1組	SS400	
102	ギアユニット	1		
143	シートスプリング	1	SUS316	
176	シートガスケット	1	膨張黒鉛シート	
216	加圧方向指示板	1	SUS304	

規格		
	面間	ASME B16.10 クラス 300
	管接続	ASME B16.5 クラス 300
	肉厚	ASME B16.34 クラス 300
	圧力検査	API 598
製品記号		G-300SCTB5H

寸法表　　単位；mm

呼び径 in.	呼び径 mm	d	H	D1	L	フランジ D	ボルト穴 C	ボルト穴 数	ボルト穴 h	ボルトのねじの呼び	g	t	f	A	B	概算質量 (kg)		
4	100	100	292	310	305	254	200.0	8	22	3/4	157	31.8	1.6	65.5	165	71		
6	150	150	374	360	403	318	270.0	12	22	3/4	216	36.6	1.6	88.5	210	150		
8	200	200	409	500	502	381	330.0	12	25	7/8	270	41.3	1.6	134	377	230		

注 (1) 呼び径 (inch) を表わしています。
(2) クロムめっき。
(3) 矢印が上記に示す方向にバルブを取付けて下さい。
(4) 許容シート漏れ量は，ANSI/FCI 70-2 クラス Ⅵ による。

鋳鋼 クラス300 フランジ形

ボール弁

高温用メタルシート，フルボア型，ギア付き

年月日	2009.07.21	図番	△		
承認	真田	955-B20147 REV-01	△		
検図	浅川		△		
設計	鍛冶		△		
製図	中山		記号	日付	承認

株式会社キッツ (K)

KITZ