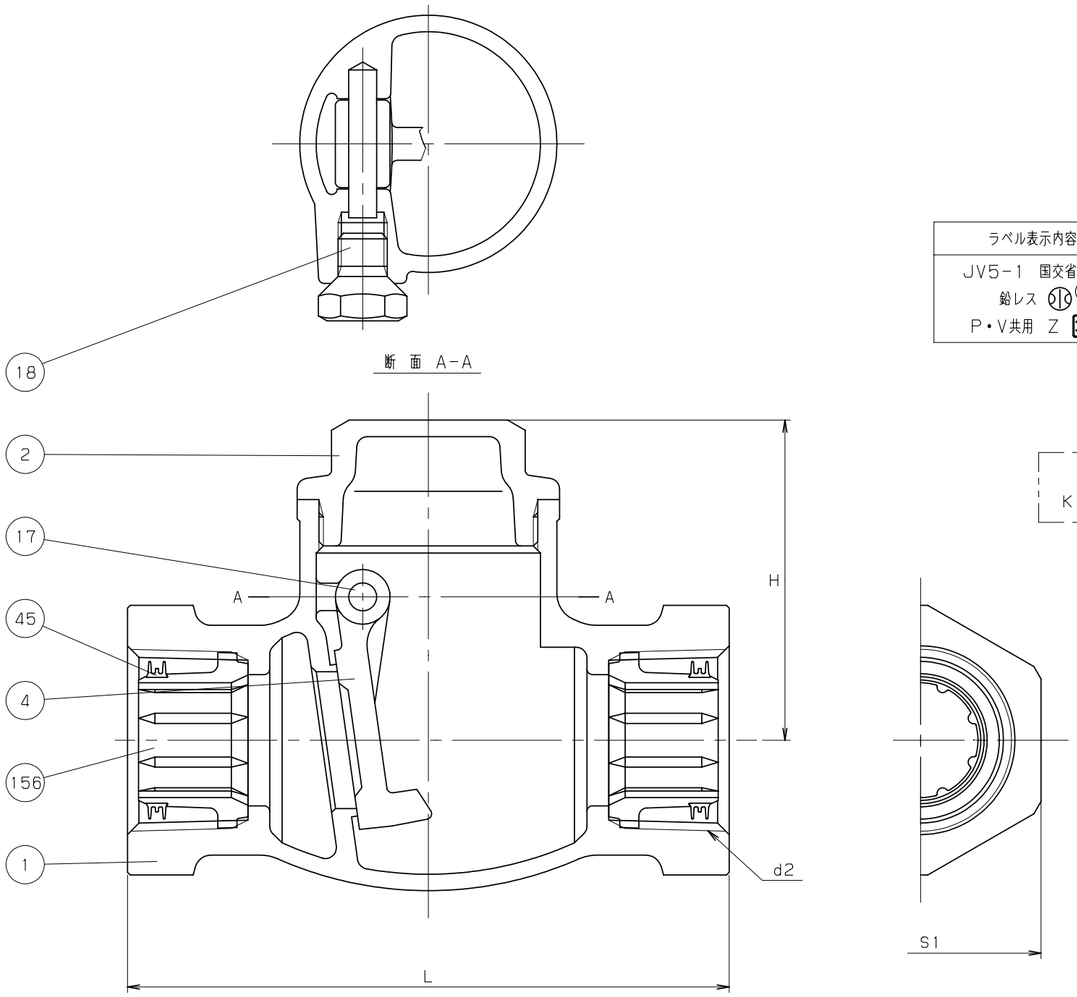

断 面 A-A

ラベル表示内容	ラベル色
JV5-1 国交省仕様 鉛レス (5) P・V共用 Z	キッツブルー

(4) KITZ　　(1) 10K-1

表　　裏

鋳 出 し 表 示

(3)

表

材 質 表 示

寸法表　　単位：mm

呼び径							
A	B	d2	H	L	S1		
15	1/2	Rc 1/2	43	82	29		
20	3/4	Rc 3/4	51.5	98	35		
25	1	Rc 1	58.5	109	44		
32	1.1/4	Rc 1 1/4	67	125	54		
40	1.1/2	Rc 1 1/2	73.5	138	60		
50	2	Rc 2	86	162	74		

注 (1) 呼び径を表わしています。
(2) KSB-3は、鉛浸出及び脱亜鉛現象を防止するためにKITZで開発された特殊黄銅です。
(3) 上記Sは、鉛レス銅合金材料の種類を表わしています。
(4) 上記 ◺ は、接水部品の全てを鉛レス材料で製作した給水器具を表わしています。
(5) 上記 (水) は、浸出性能基準に適合し、飲用に適することを表わしています。
(6) 可燃性ガス・毒性ガスには使用しないでください。

部番	部品名	個数	材料	記事
1	弁 箱	1	CAC911	
2	ふ た	1	KSB-3 (2)	
4	弁 体	1	CAC911	
17	ヒンジピン	1	C1100BD-H	
18	プラグ	1	C3604BD	
45	シールリング	2	PE	
156	コア	2	変性PPE	

規格	面間	キッツ 標準
	管接続	JIS B0203
	肉厚	JIS B2011
	圧力検査	キッツ 標準
製品記号		ONW

コア付 鉛レス青銅 10K ねじ込み形

スイング逆止め弁

JWWA K132 SGP-P, K116 SGP-V共用, JV5-1

年月日	2009.04.01	図番	△		
承認	田草川	913-A20017	△		
検図	高野	REV-02	△		
設計	中山		△		
製図	中山		記号	日付	承認

株式会社キッツ

KITZ