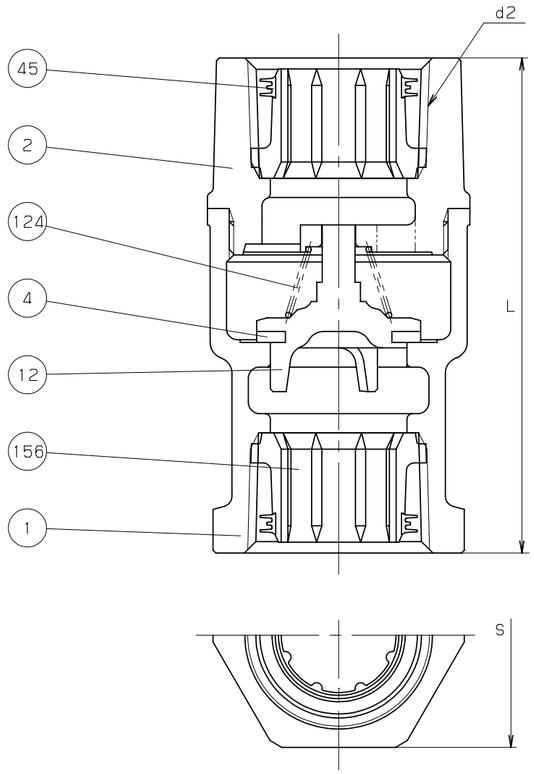

ラベル表示内容	ラベル色
JV5-1 国交省仕様 鉛レス (4) P・V共用 Z	キッツブルー

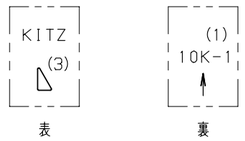

鋳出し表示

材質表示

寸法表　　単位：mm

呼び径						
A	B	d2	L	S		
15	1/2	Rc 1/2	73	28		
20	3/4	Rc 3/4	80	34		
25	1	Rc 1	91	41		
32	1.1/4	Rc 1.1/4	103	50		
40	1.1/2	Rc 1.1/2	109	57		
50	2	Rc 2	126	70		

注 (1) 呼び径を表わしています.
(2) 上記Sは、鉛レス銅合金材料の種類を表わしています.
(3) 上記 ◺ は、接水部品の全てを鉛レス材料で製作した給水器具を表わしています.
(4) 上記 (水) は、浸出性能基準に適合し、飲用に適することを表わしています.
(5) 可燃性ガス・毒性ガスには使用しないでください.

部番	部品名	個数	材料	記事
1	弁箱	1	CAC911	
2	ふた	1	CAC911	
4	弁体	1	NBR	
12	ジスクホルダ	1	CAC911	
45	シールリング	2	PE	
124	スプリング	1	C5191W-H	
156	コア	2	変性PPE	

規格	面間	キッツ 標準
	管接続	JIS B0203
	肉厚	キッツ 標準
	圧力検査	キッツ 標準
製品記号		RFNW

コア付 鉛レス青銅 10K ねじ込み形

リフト逆止め弁

JWWA K132 SGP-P, K116 SGP-V共用, JV5-1

年月日	2009.12.15	図番	△		
承認	田草川	914-A20015	△		
検図	高野		△		
設計	高野		△		
製図	浅川	REV-03	記号	日付	承認

株式会社キッツ

KITZ