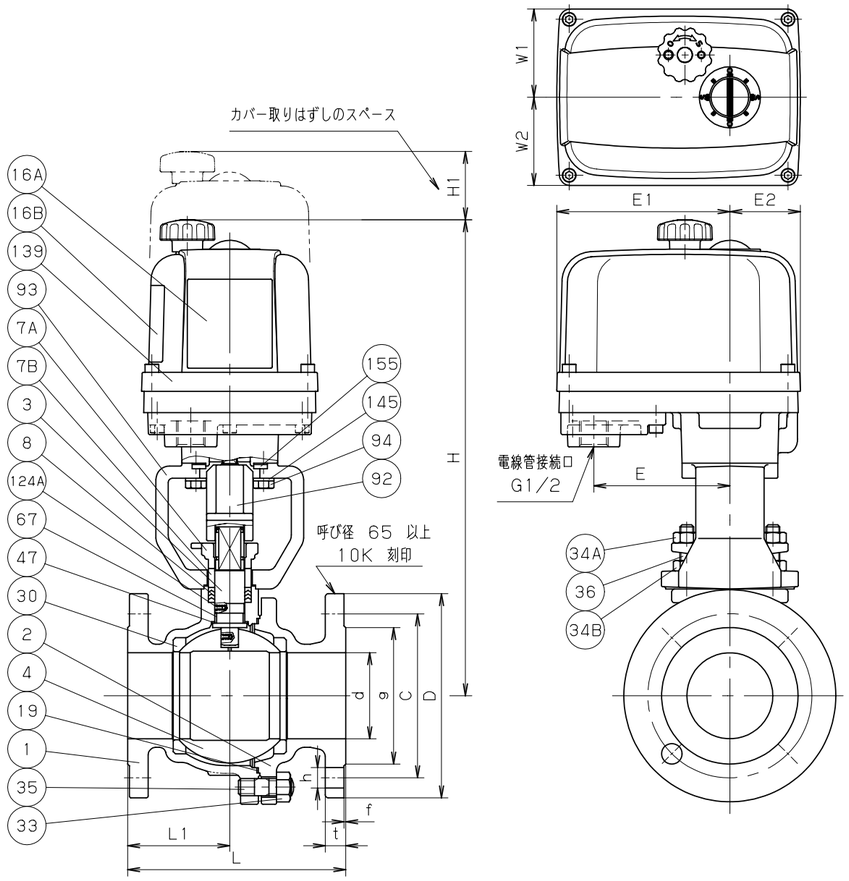

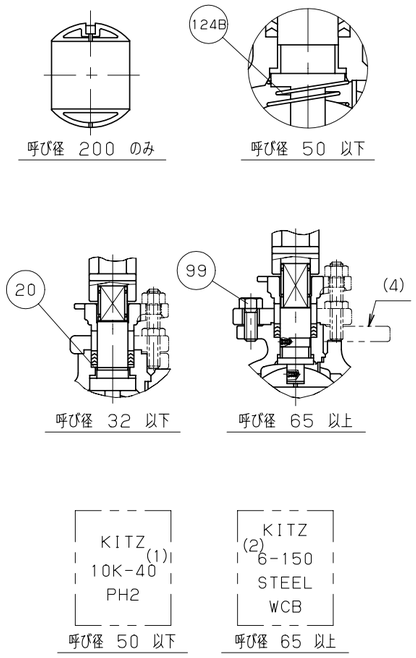

部番	部品名	個数	材料	記事
1	弁 箱	1	SCPH2	
2	ふ た	1	SCPH2	
3	弁 棒	1	SUS304	
4	ボール	1	SUS304 又は SCS13A	
7A	パッキン押さえ	1	SCS13A	
7B	パッキン押さえ輪	1	SUS304	
8	パッキン	1組	PTFE	
16A	銘 板	1		回路図
16B	銘 板	1		注意ラベル
19	ガスケット	1	非石綿シートガスケット	
20	パッキン座金	1	SUS316	呼び径 32 以下
30	ボールシート	2	ハイパタイトPTFE	
33	ふたボルト用ナット	1組	S45C (2H)	
34A	パッキン押さえボルト用ナット	1組	SUS304 (8)	
34B	ナット	1組	SUS304 (8)	
35	ふたボルト	1組	SNB7 (B7)	
36	パッキン押さえボルト	1組	SUS304 (B8)	
47	スラストワッシャ	1	グラスファイバー入りPTFE	呼び径 100 以上
67	ステムベアリング	1	グラスファイバー入りPTFE	
92	コネクタ	1	SCS13A	
93	ブラケット	1	FCD450-10	
94	ボルト	1組	SUS304	
99	セットボルト	1組	SUS304	呼び径 65 以上
124A	スプリング & ピン	1組	SUS316-WPA & SUS316	呼び径 65 以上
124B	スプリング	1	SUS316-WPA	呼び径 50 以下
139	電動アクチェータ	1		
145	ばね座金	1組	SUS304	
155	スペーサ	1	SS400	呼び径 40 以上

寸法表　　単位：mm

呼び径 mm	呼び径 in.	d	H	L	L1	フランジ D	ボルト穴 C	ボルト穴 数	ボルト穴 h	ボルトのねじの呼び	g	(3) t	f	駆動部サイズ	概算質量 (kg)
15	1/2	15	283	108	43	95	70	4	15	M12	51	12	1	1型	7.5
20	3/4	20	286	117	46	100	75	4	15	M12	56	14	1	1型	8
25	1	25	293	127	52	125	90	4	19	M16	67	14	1	1型	9.6
40	1.1/2	40	332	165	67	140	105	4	19	M16	81	16	2	2型	14
50	2	50	339	178	77	155	120	4	19	M16	96	16	2	2型	17
65	2.1/2	65	409.5	190	87	175	140	4	19	M16	116	18	2	3型	28
80	3	80	418.5	203	100	185	150	8	19	M16	126	19.1	2	3型	31
100	4	100	441.5	229	112.5	210	175	8	19	M16	151	23.9	2	3型	45
125	5	125	551	356	178	250	210	8	23	M20	182	23.9	2	4型	77
150	6	150	576	394	197	280	240	8	23	M20	212	25.4	2	4型	101
200	8	200	630	457	228.5	330	290	12	23	M20	262	28.6	2	4型	155

単位：mm

電動アクチェータ型式： EXH (6) -

サイズ	W1	W2	E	E1	E2	H1
1型	65.5	65.5	99.5	129	54	107.5
2型	65.5	65.5	99.5	129	54	107.5
3型	79	79	123	152	69	117.5
4型	94	94	138.5	168	73	153

注 (1) 呼び径 (mm) を表わしています.
(2) 呼び径 (inch) を表わしています.
(3) 呼び径15-65以外の " t" 寸法は、ANSI B16.5 クラス 150に準じています.
(4) 呼び径 65 以上.
(5) 呼び径200mm (8in.) の最大締切差圧は、0.5MPaです.
(6) 電源電圧を示す英数字が入ります.
□100 :AC100V
□200 :AC200V
□12D :DC12V (7)
□24D :DC24V
□100D:DC100V
(7) 4型のみDC12V対応不可.

規格	面間	ASME B16.10 クラス 150
	管接続	JIS B2220 10K
	肉厚	ASME B16.34 クラス 150
	圧力検査	キッツ 標準
製品記号		EXH (6) -10SCTB

電動式 鋳鋼 10K

フランジ形 ボール弁

静電防止機構付, フルボア型

年月日	2009.01.05	図番	955-F30043 REV-04
承認	真田		
検図	浅川		
設計	横地		
製図	小川		

記号	日付	承認
△		
△		
△		
△		

株式会社キッツ

KITZ