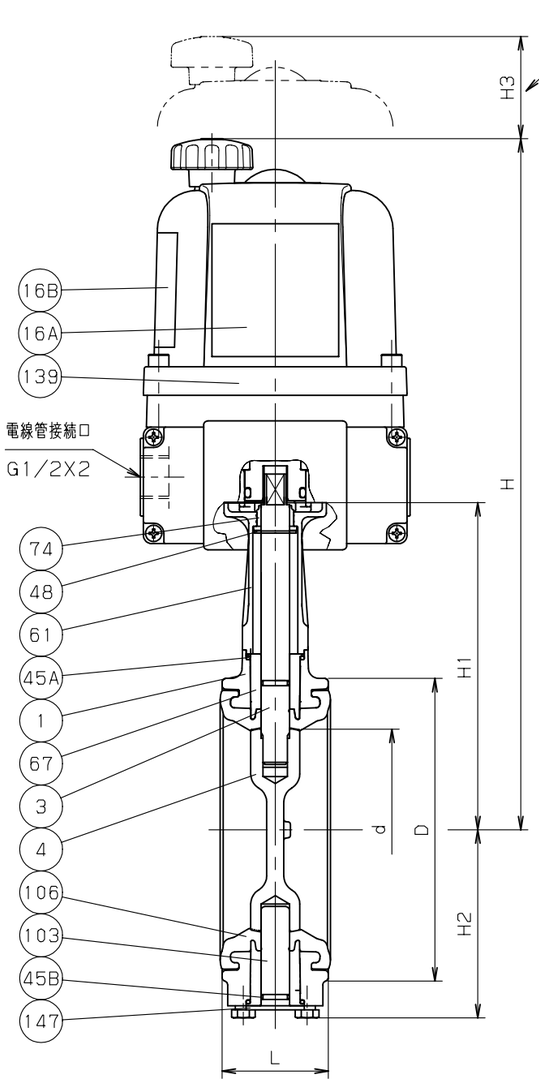

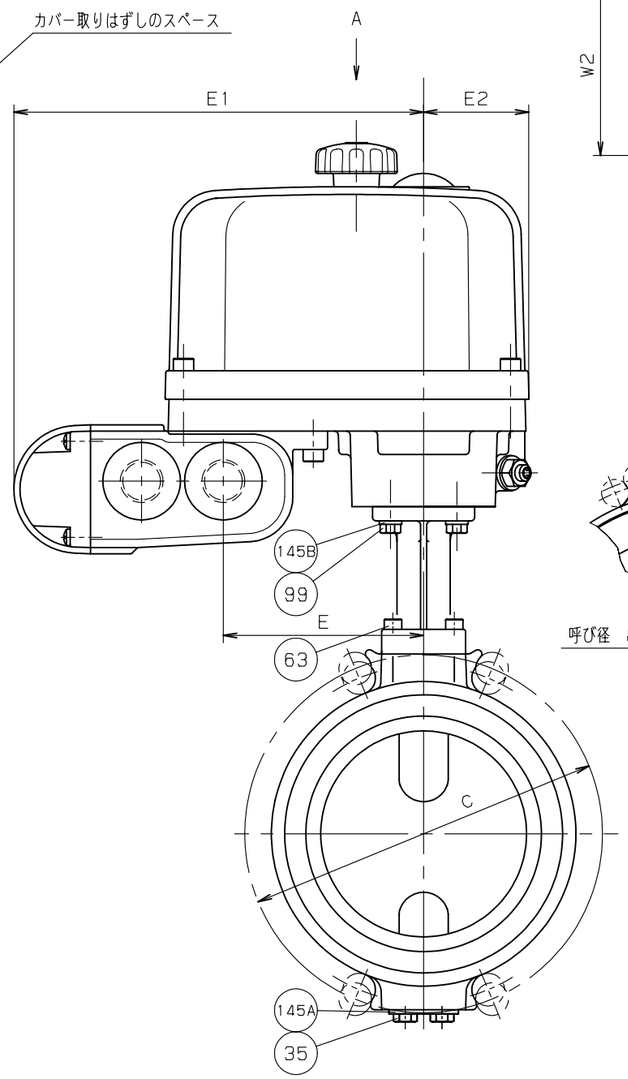

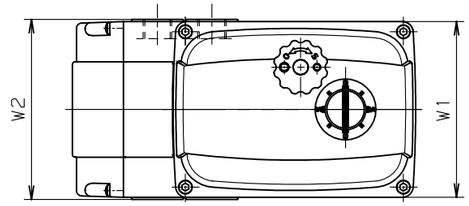

矢視 A

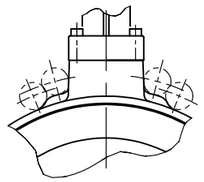

呼び径 80, 200 配管ガイド形状

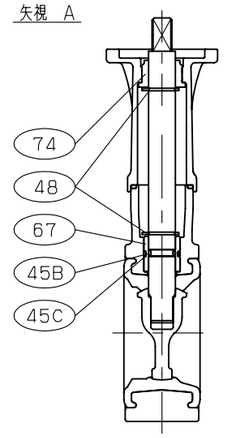

呼び径 40

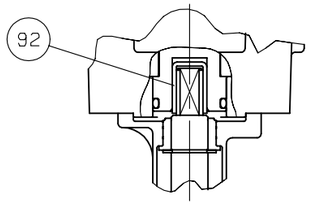

サイズ 40-65, 125-200

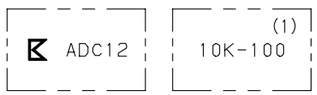

鋳出し表示

寸法表

単位：mm

呼び径 mm	呼び径 in.	d	H	H1	H2	L	D	C 5K	C 10K	駆動部サイズ	概算質量 (kg)	
40	1.1/2	40	309	128	40	33	80	95	105	2型	5.8	
50	2	50	313	132	66	43	93	105	120	2型	6.2	
65	2.1/2	65	322	141	74	46	118	130	140	2型	6.4	
80	3	80	330	149	83	46	129	145	150	2型	6.7	
100	4	100	341	160	94	52	149	165	175	2型	7.1	
125	5	125	401	194.5	122	56	184	200	210	3型	12	
150	6	150	413.5	207	135	56	214	230	240	3型	13	
200	8	196	440	233.5	161	60	258	280	290	3型	14	

単位：mm

電動アクチェータ型式： EXS100/200-

サイズ	W1	W2	E	E1	E2	H3
2型	131	132	98	206.5	54	107.5
3型	158	132	121.5	230	69	117.5

注 (1) 呼び径 (mm) を表わしています。
(2) 呼び径40はJIS B2002 46系列準拠。

部番	部品名	個数	材料	記事
1	弁箱	1	ADC12	
3	弁棒	1	SUS403 又は SUS410	
4	弁体	1	SCS14A	
16A	銘板	1		回路図
16B	銘板	1		注意ラベル
35	エンドプレートボルト	2	SUS304	呼び径 50-200
45A	O リング	2	EPDM	呼び径 50-200
45B	O リング	2	EPDM	呼び径 50-200
		1	EPDM	呼び径 40のみ
45C	O リング	1	EPDM	呼び径 40のみ
48	スナップリング	1	SUS304	呼び径 50-200
		2	SUS304	呼び径 40のみ
61	スタンド	1	SCS13A	
63	スタンド取付ボルト	4	SUS304	呼び径 50-200
		2	SUS304	呼び径 40のみ
67	ベアリング	2	PPS	呼び径 50-200
		1	PPS	呼び径 40のみ
74	スラストベアリング	1	PE	
92	コネクタ	1	SUS304	呼び径 40-65, 125-200
99	セットボルト	4	SUS304	
103	下部弁棒	1	SUS403 又は SUS410	呼び径 50-200
106	ゴムシート	1	EPDM	
139	電動アクチェータ	1		
145A	ばね座金	2	SUS304	呼び径 50-200
145B	ばね座金	4	SUS304	
147	エンドプレート	1	SUS430	呼び径 50-200

規格		
	面間	JIS B2032 系列番号 46 (2)
	管接続	ウエハー型 (JIS 5/10K)
	肉厚	キッツ 標準
	圧力検査	JIS B2032
製品記号		EXS100/200-10XJME

電動式

アルミニウム 5K/10K バタフライ弁

ロングネック

年月日	2009.03.16	図番	△		
承認	真田	997-F30021	△		
検図	佐久		△		
設計	吉田		△		
製図	中山	REV-07	記号	日付	承認

株式会社キッツ

KITZ

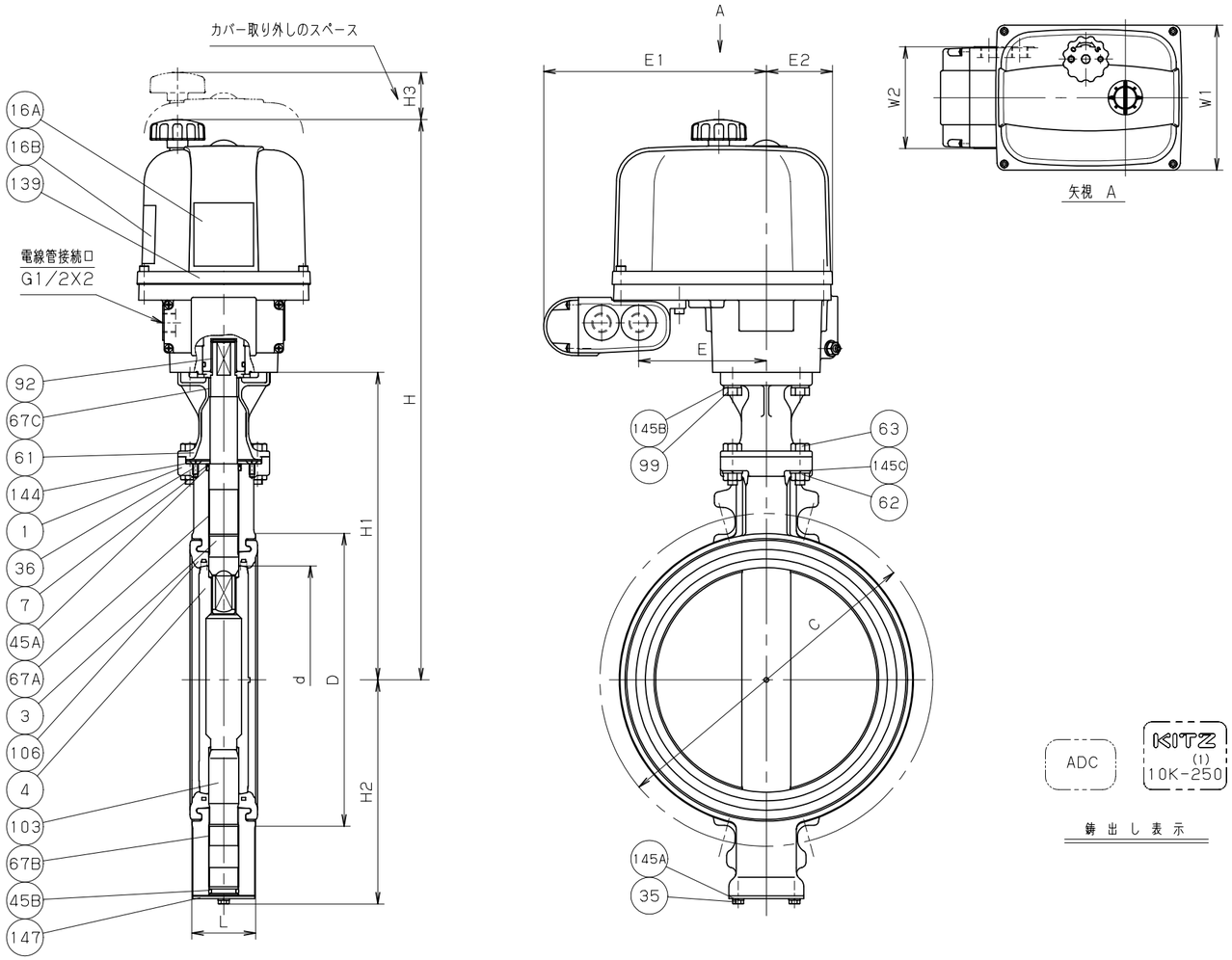

部番	部品名	個数	材料	記事
1	弁箱	1	ADC12	
3	弁棒	1	SUS410	
4	弁体	1	SCS14A	
7	Oリング押さえ	1	POM	
16A	銘板	1		回路図
16B	銘板	1		注意ラベル
35	エンドプレートボルト	2	SUS304	
36	グランドプレートボルト	2	SUS304	
45A	O リング	1	EPDM	
45B	O リング	1	EPDM	
61	スタンド	1	SCS13A	
62	六角ナット	4	SUS304	
63	スタンド取付ボルト	4	SUS304	
67A	ステムベアリング	1	PTFE (裏金入)	
67B	ステムベアリング	2	PTFE (裏金入)	
67C	ステムベアリング	1	LFB	
92	コネクタ	1	SUS304	
99	セットボルト	4	SUS304	
103	下部弁棒	1	SUS410	
106	ゴムシート	1	EPDM	
139	電動アクチェータ	1		
144	グランドプレート	1	S45C	
145A	ばね座金	2	SUS304	
145B	ばね座金	4	SUS304	
145C	ばね座金	4	SUS304	
147	エンドプレート	1	SUS430	

規格	面間	JIS B2032 系列番号 46
	管接続	ウエハー形 (JIS 5/10K)
	肉厚	キッツ標準
	圧力検査	JIS B2032
製品記号		EXS100/200-10XJME

寸法表　　単位：mm

呼び径 mm	呼び径 in.	d	H	H1	H2	L	D	C 5K	C 10K	駆動部サイズ	概算質量 (kg)	
250	10	245	604	328	238	68	316	345	355	4型	28.7	
300	12	295	629	353	263	78	367	390	400	4型	36.7	

注 (1) 呼び径 (mm) を表わしています。

単位：mm

電動アクチェータ型式： EXS100/200-						
サイズ	W1	W2	E	E1	E2	H3
4型	188	132	137	245.5	73	153

アルミニウム 5K/10K

バタフライ弁

ロングネック

年月日	2009.01.05	図番	△		
承認	真田	997-F30028	△		
検図	佐久		△		
設計	浦野		△		
製図	小池	REV-03	記号	日付	承認

株式会社キッツ

KITZ