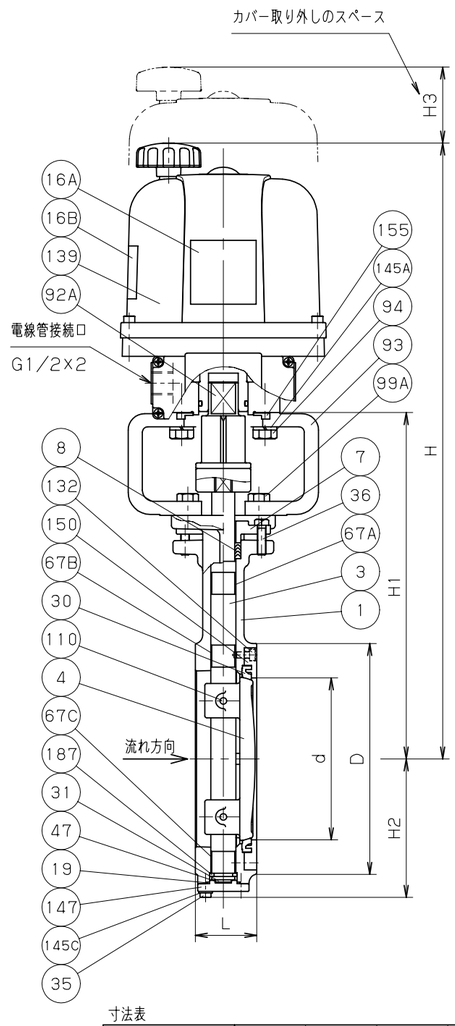

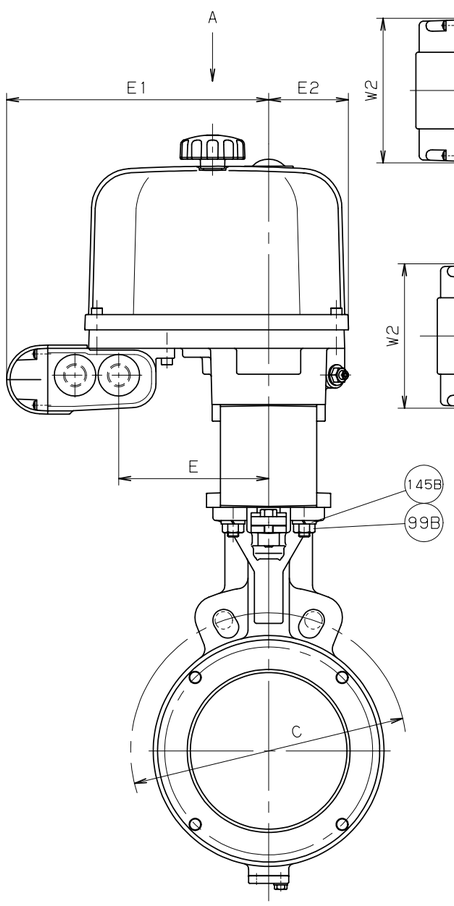

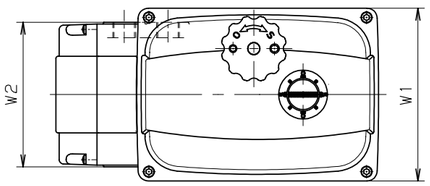

EXS100/200-3, 4

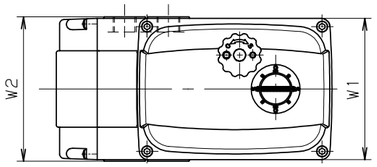

EXS100/200-2

矢視 A

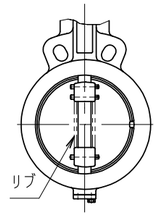

呼び径 125 & 150

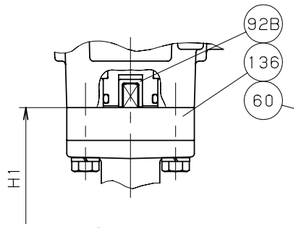

呼び径 65 以下

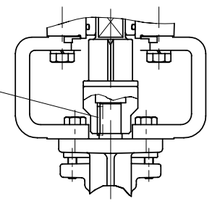

呼び径 125 以上

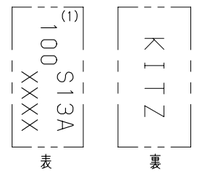

鋳 出 し 表 示

寸法表　　単位；mm

呼び径 mm	呼び径 in	d	H	H1	H2	L	D	C	駆動部サイズ	概算質量 (Kg)	
50	2	50	337	156	64	43	90	120	2型	11	
65	2.1/2	65	347	166	74	46	115	140	2型	12	
80	3	78	455.5	249	82	46	126	160	3型	17	
100	4	98	469.5	263	92	52	146	185	3型	20	
125	5	123	490.5	284	115	56	181	225	3型	26	
150	6	148	594.5	318.5	126	56	211	260	4型	36	

単位：mm

電動アクチェータ型式： EXS100/200-						
サイズ	W1	W2	E	E1	E2	H3
2型	131	132	98	206.5	54	107.5
3型	158	132	121.5	230	69	117.5
4型	188	132	137	245.5	73	153

注 (1) 呼び径 (mm) を表わしています。
(2) 呼び径 50-150:JIS B2002 46.
(3) クロムめっき.
(4) ガスケットは、厚さ3mm以上のシートガスケットを使用してください。
(5) PTFE包みガスケット、渦巻きガスケット、金属製ガスケットは使用できません。

部番	部品名	個数	材料	記事
1	弁箱	1	SCS13A	
3	弁棒	1	SUS304 N2	
4	弁体	1	SCS13A (3)	
7	パッキン押さえ	1	SCS13A	
8	パッキン	1組	PTFE	
16A	銘板	1		回路図
16B	銘板	1		注意ラベル
19	ガスケット	1	PTFE	
30	シートリング	1	PTFE	
31	弁棒座金	1	SUS304	
35	エンドプレートボルト	4	SUS304	
36	パッキン押さえボルト	2	SUS304	
47	スラストワッシャ	1	PTFE	
60	キー	1	S45C	呼び径 125 以上
67A	ステムベアリング	1	PTFE (裏金入)	呼び径 100 以上
67B	ステムベアリング	1	PTFE (裏金入)	
67C	ステムベアリング	1	PTFE (裏金入)	
92A	コネクタ	1	SCS13A+SUS304	呼び径 80 以上
92B	コネクタ	1	SUS304	呼び径 65 以下
93	ブラケット	1	FCD450	呼び径 80 以上
94	ボルト	4	SUS304	
99A	ボルト	4	SUS304	呼び径 80 以上
99B	ナット	4	SUS304	呼び径 80 以上
110	テーパピン	1組	SUS316	
132	セットボルト	4	SUS304	
136	コンパニオンフランジ	1	SCS13A	呼び径 65 以下
139	電動アクチェータ	1		
145A	ばね座金	4	SUS304-CSP	
145B	ばね座金	4	SUS304-CSP	
145C	ばね座金	4	SUS304-CSP	
147	エンドプレート	1	SCS13A	
150	シートリテーナ	1	SUS304	
155	スペーサ	1	SS400	呼び径 80 以上
187	割りリング	1組	SUS304	

規格		
	面間	JIS B2002 (2)
	管接続	ウエハー型 (JIS 16K)
	肉厚	ASME B16.34 クラス 150
	圧力検査	キッツ 標準
製品記号		EXS100/200-16UB

電動式 ステンレス鋼 16K
バタフライ弁

年月日	2009.01.05	図番	967-F30020 REV-06
承認	真田		
検図	佐久		
設計	宮下		
製図	中山		

記号	日付	承認
△		
△		
△		
△		

株式会社キッツ

KITZ