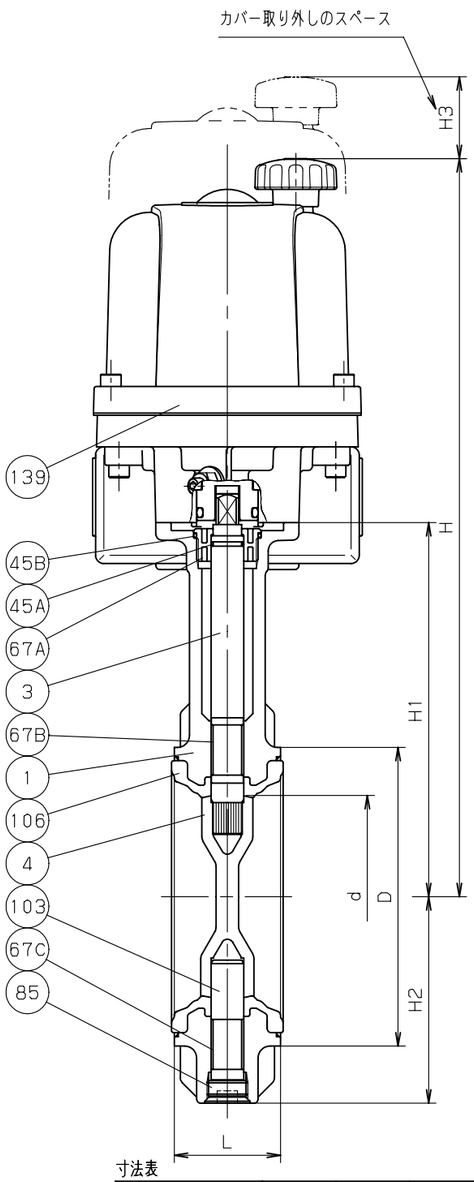

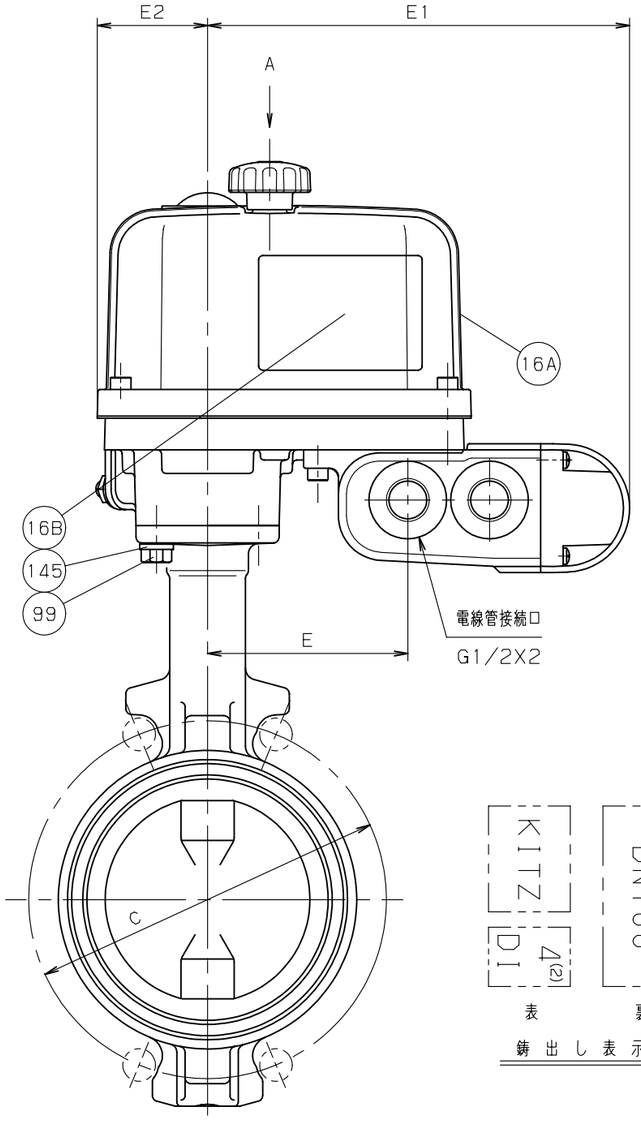

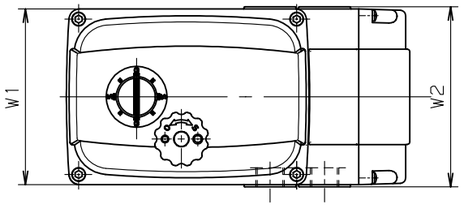

矢視 A

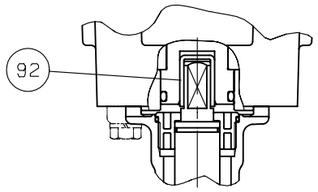

呼び径 40-65, 125-200

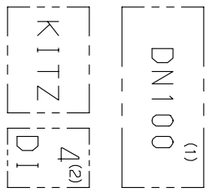

鋳出し表示

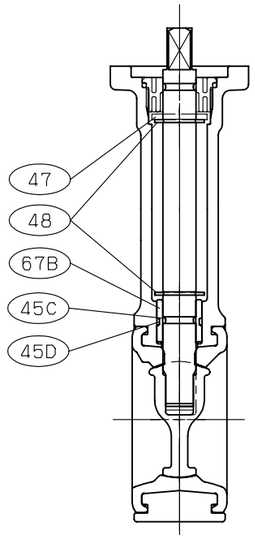

呼び径 40Aのみ

寸法表　　単位：mm

呼び径 mm	呼び径 in.	d	H	H1	H2	L	D	C 5K	C 10K	駆動部サイズ	概算質量 (kg)	
40	1.1/2	40	309	128	37	33	74	95	105	2型	6.4	
50	2	50	328	147	67	43	90	105	120	2型	6.7	
65	2.1/2	65	336	155	75	46	104	130	140	2型	7.1	
80	3	80	354	173	91	46	124	145	150	2型	8.0	
100	4	100	364	183	101	52	146	165	175	2型	8.3	
125	5	125	417.5	211	127	56	176	200	210	3型	14	
150	6	150	429.5	223	139	56	206	230	240	3型	16	
200	8	197	454.5	248	169	60	257	280	290	3型	20	

単位：mm

電動アクチェータ型式： EXS100/200-

サイズ	W1	W2	E	E1	E2	H3
2型	131	132	98	206.5	54	107.5
3型	158	132	121.5	230	69	117.5

注 (1) 呼び径 (mm) を表わしています。
(2) 呼び径 (inch) を表わしています。
(3) クロメート処理。
(4) 40Aは嵌め込みシート，50A-200Aは焼付け一体形シート。

部番	部品名	個数	材料 JIS SPEC.	材料 JIS SPEC.	材料 JIS SPEC.
1	弁箱	1	FCD450-10	→	
3	弁棒	1	SUS403 又は SUS410	→	
4	弁体	1	SCS13A	→	
16A	銘板	1			回路図
16B	銘板	1			注意ラベル
45A	O リング	1	NBR	EPDM	
45B	O リング	1	NBR	EPDM	
45C	O リング	1	NBR	EPDM	40Aのみ
45D	O リング	1	NBR	EPDM	40Aのみ
47	スラストワッシャー	1	SUS304		40Aのみ
48	スナップリング	2	SUS304-CSP		40Aのみ
67A	ベアリング	1	POM	→	
67B	ステムベアリング	1	PPS	→	40Aのみ
	ステムベアリング	1	グラスファイバー入りPTFE	→	50A-200A
67C	ステムベアリング	1	グラスファイバー入りPTFE	→	50A-200A
85	プラグ	1	ZDC2 (3)		50A-200A
92	コネクタ	1	SUS304	→	
99	セットボルト	4	SUS304	→	
103	下部弁棒	1	SUS403 又は SUS410	→	50A-200A
106	ゴムシート (4)	1	NBR	EPDM	
139	電動アクチェータ	1			
145	ばね座金	4	SUS304	→	

製品記号		
	□EXS100/200-10DJU	□EXS100/200-10DJUE □

規格		
規格	面間	JIS B2032 系列番号 46
	管接続	ウエハー形 (JIS 5K, 10K)
	肉厚	キッツ 標準
	圧力検査	JIS B2032

電動操作式 ダクタイル 10K

バタフライ弁

年月日	2009.03.02	図番	△		
承認	真田	947-F30098	△		
検図	佐久		△		
設計	吉田		△		
製図	中山	REV-07	記号	日付	承認

株式会社キッツ

KITZ

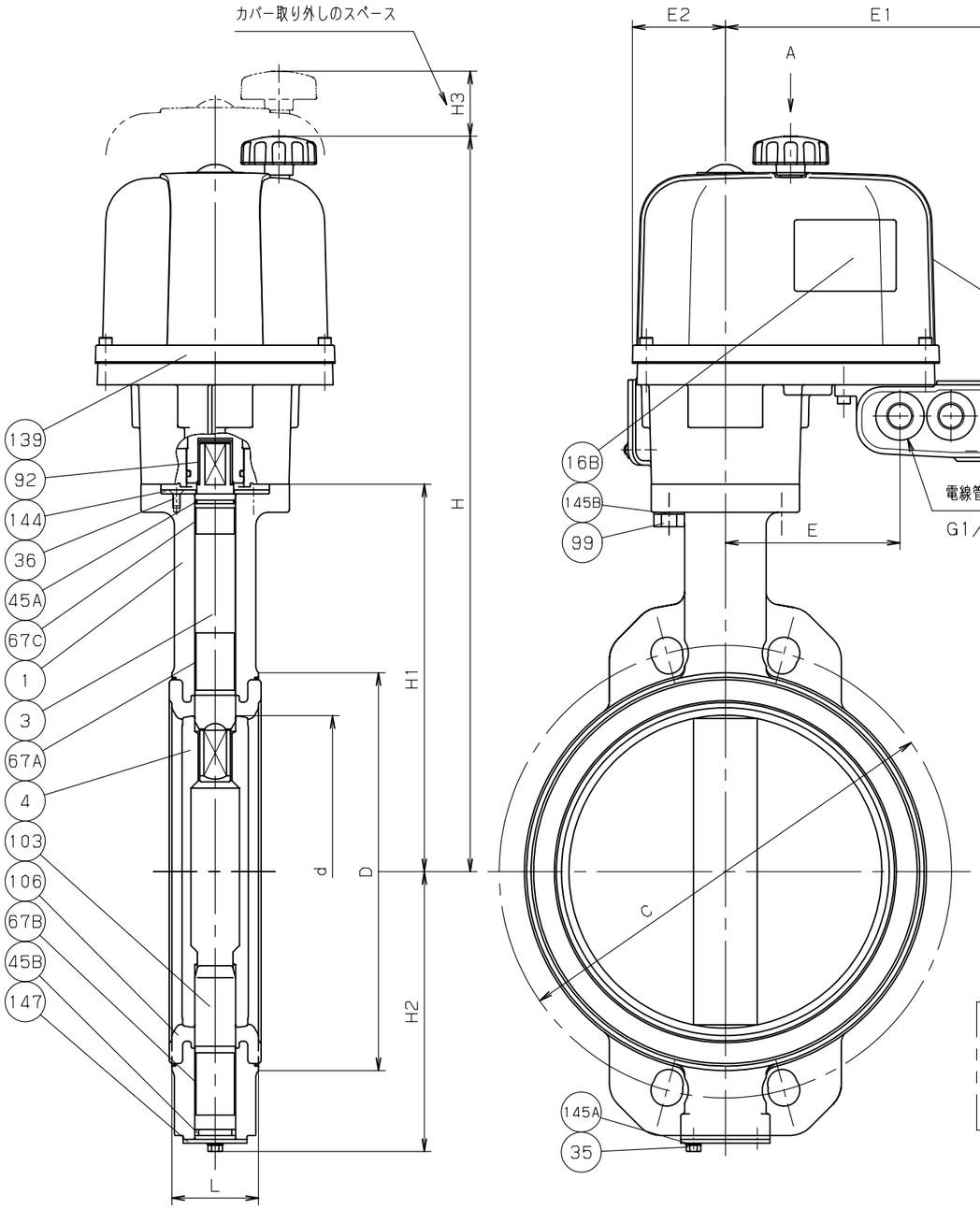

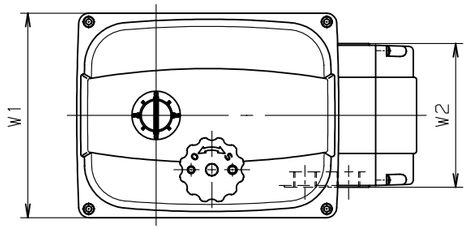

矢視 A

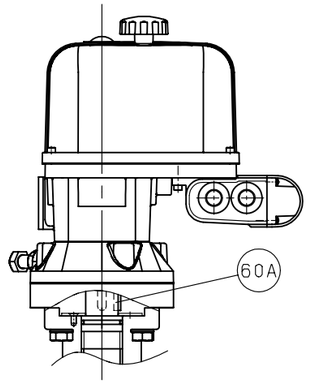

呼び径350~400

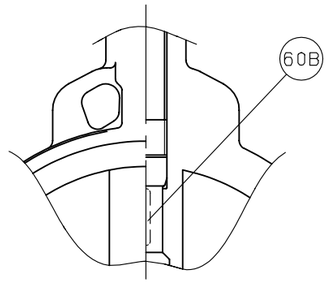

呼び径 300~400

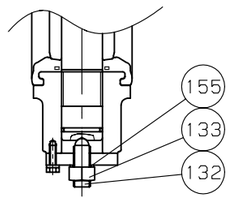

呼び径 350~400

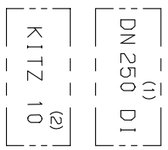

表 裏

鋳出し表示

寸法表 単位：mm

呼び径 mm	呼び径 in.	d	H	H1	H2	L	D	C 5K	C 10K	駆動部サイズ	概算質量 (kg)	
250	10	247	580	304	219	68	312	345	355	4型	36	
300	12	296	605	329	244	78	364	390	400	4型	44	
350	14	333	717	360	309	78	407	435	445	5型	62	
400	16	385	772	415	341	102	466	495	510	5型	87	

単位：mm

電動アクチェータ型式： EXS100/200-

サイズ	W1	W2	E	E1	E2	H3
4型	188	132	137	245.5	73	153
5型	188	132	137	245.5	73	153

注 (1) 呼び径 (mm) を表わしています。
(2) 呼び径 (inch) を表わしています。
(3) サイズ250A, 300Aの場合、焼付け一体形シート。

部番	部品名	個数	材料 JIS SPEC.	材料 JIS SPEC.	材料 JIS SPEC.
1	弁箱	1	FCD450-10	→	
			FC200	→	サイズ350A, 400A
3	弁棒	1	SUS410	→	
			SUS420J2	→	サイズ350A, 400A
4	弁体	1	SCS13A	→	
16A	銘板	1			回路図
16B	銘板	1			注意ラベル
35	エンドプレートボルト	1組	SS400	→	
36	グランドプレートボルト	1組	SUS304	→	
45A	O リング	1	NBR	EPDM	
45B	O リング	1	NBR	EPDM	
60A	キー	1	S45C	→	サイズ350A, 400A
60B	キー	1	S45C	→	サイズ300A~400A
67A	ステムベアリング	1	PTFE (裏金入)	→	
67B	ステムベアリング	1	PTFE (裏金入)	→	
67C	ステムベアリング	1	PTFE (裏金入)	→	
92	コネクタ	1	SUS304	→	サイズ250A
99	セットボルト	4	SUS304	→	
103	下部弁棒	1	SUS410	→	
			SUS420J2	→	サイズ350A, 400A
106	ゴムシート (3)	1	NBR	EPDM	
132	サポートボルト	1	SCM435	→	サイズ350A, 400A
133	ナット	1	SS400	→	サイズ350A, 400A
139	電動アクチェータ	1			
144	グランドプレート	1	SS400	→	
145A	ばね座金	1組	SWRH62	→	
145B	ばね座金	4	SUS304	→	
147	エンドプレート	1	SPCC	→	
			SS400	→	サイズ350A, 400A
155	シールワッシャ	1	SPCC+NBR	→	サイズ350A, 400A

製品記号		☐ EXS100/200-10DJU	☐ EXS100/200-10DJUE ☐
規格	面間	JIS B2032 系列番号 46	
	管接続	ウエハー形 (JIS 5, 10K)	
	肉厚	キッツ 標準	
	圧力検査	JIS B2032	

電動式 ダクタイル 10K

バタフライ弁

年月日	2009.8.6	図番	△		
承認	田草川	947-F30151	△		
検図	唐沢		△		
設計	風間		△		
製図	小川	REV-05	記号	日付	承認

株式会社キッツ

KITZ