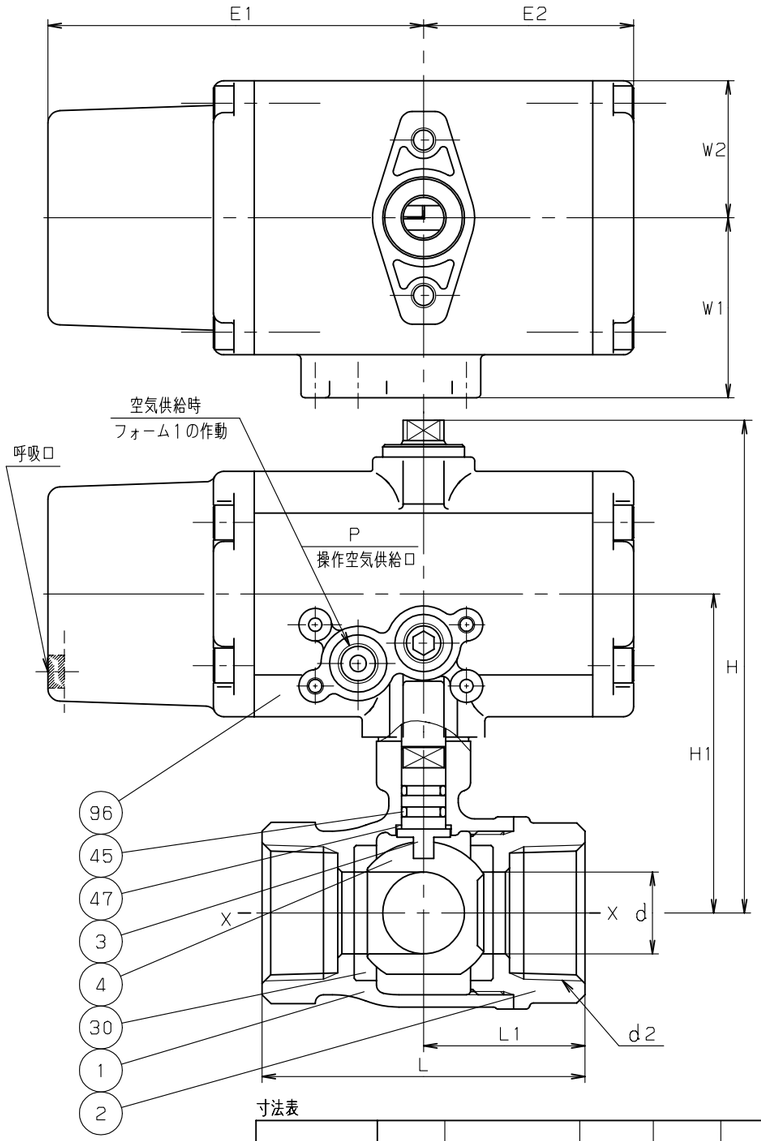

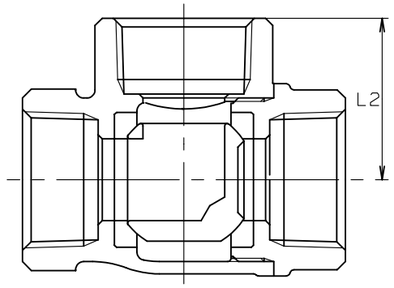

断 面 X-X

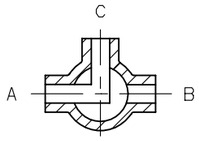

フォーム 1 (4)

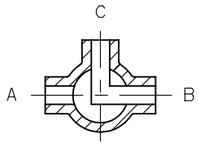

フォーム 2 (5)

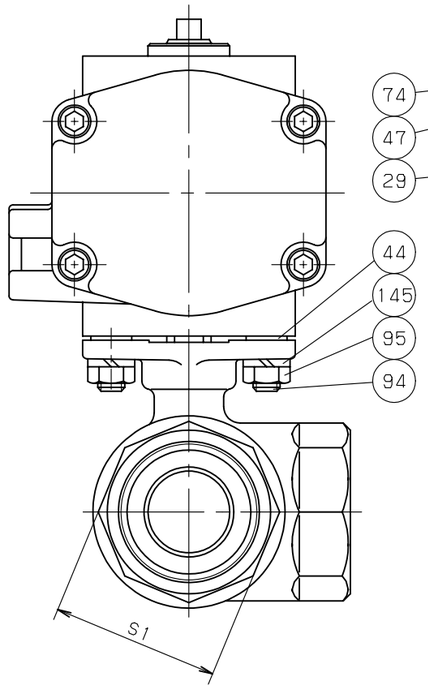

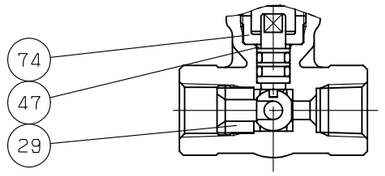

呼び径 3/8 以下

(1)
3/8
アクチェータ

KITZ
弁 箱

呼び径 3/8 以下

KITZ
1 (1)
弁 箱

呼び径 1/2 以上

鋳 出 し 表 示

操 作 空 気 圧 力	MPa {kgf/cm²}
標 準 圧 力	0.39 {4}
最 大 圧 力	0.69 {7}

寸法表　　単位：mm

呼び径	d	d2	H	H1	L	L1	L2	S1	KITZ-アクチェータ E1	E2	W1	W2	P	型 式		
1/4	4.5	Rc 1/4	85.5	54	46	23	23	21	69.5	43	34.5	26	Rc1/8	CS-1		
3/8	6.8	Rc 3/8	85.5	54	46	23	23	21								
1/2	10	Rc 1/2	112.5	70	67	33.5	33.5	28	92	51.4	44	33.5	Rc1/8	CS-2		
3/4	15	Rc 3/4	116.5	74	68	34	34	34								
1	20	Rc 1	120.5	78	79	39.5	39.5	41								

注 (1) 呼び径を表わしています.
(2) クロムめっき
(3) ニッケルクロムめっき
(4) フォーム1：ポートAとCが流路になります.
ポートBの圧力がポートA及びCの圧力より高い場合は、BからA及びCに漏れを生ずることがあります.
(5) フォーム2：ポートBとCが流路になります.
ポートAの圧力がポートB及びCの圧力より高い場合は、AからB及びCに漏れを生ずることがあります.
(6) フォーム切り替え途中は、流体が混流します.

部番	部 品 名	個数	材 料	記 事
1	弁 箱	1	CAC406	
2	ふ た	1	C3771BE	呼び径 1/2 以上
3	弁 棒	1	C6783BD (2)	
4	ボール	1	耐脱亜鉛黄銅棒 (3)	
29	インサート	1	C3771BE	呼び径 3/8 以下
30	ボールシート	2	PTFE	
44	インシュレータ	2	エポキシガラス布	
45	O リング	2	FKM	
47	スラストワッシャ	1	充填材入りPTFE	
74	ブッシュ	1	C3771BE	呼び径 3/8 以下
94	ボルト	2	SS400	
95	ナット	2	S45C	
96	空気圧アクチェータ	1		
145	ばね座金	2	SWRH62	

規格	面 間	キッツ 標 準
	管 接 続	JIS B0203
	肉 厚	キッツ 標 準
	圧 力 検 査	キッツ 標 準
製 品 記 号		CS-TNE

空気操作式 スプリングリターン型

青銅 10K ねじ込み形 ボール弁

三方二面シート，Lポート，レデュースドボア型

年 月 日	2009.01.30	図 番	915-F10018 REV-08
承 認	田草川		
検 図	唐 沢		
設 計	中 井		
製 図	浅 川		

記号	日 付	承認
△		
△		
△		
△		

株式会社キッツ

KITZ