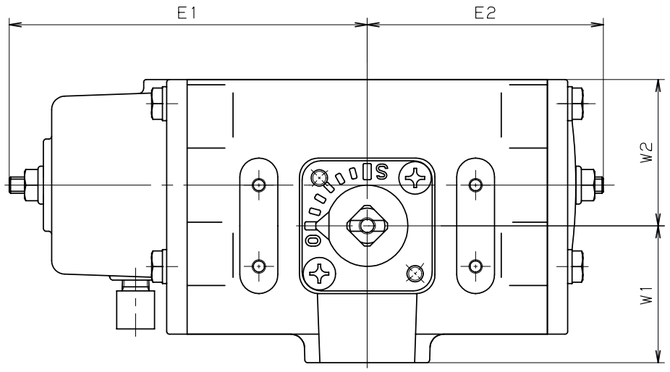

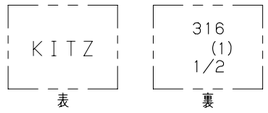

鋳 出 し 表 示

操 作 空 気 圧 力	MPa (kgf/cm²)
標 準 圧 力	0.39 (4)
最 大 圧 力	0.69 (7)

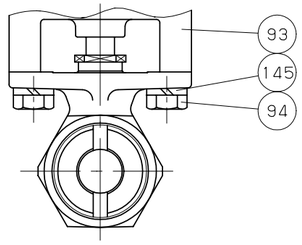

呼び径 1/2, 3/4

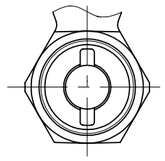

呼び径 3/4 & 1

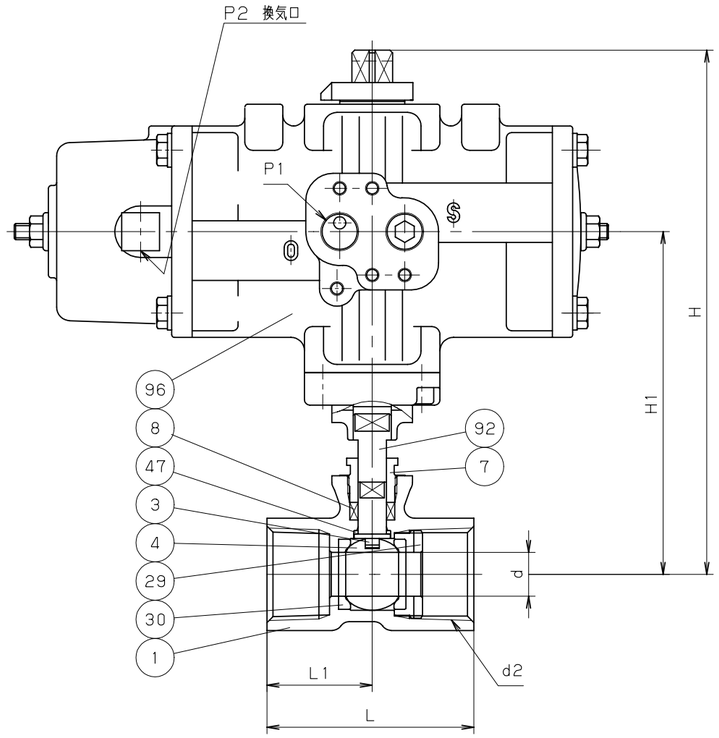

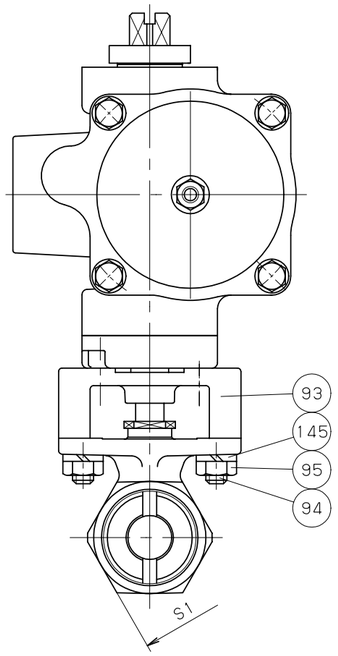

寸法表　　単位：mm

呼び径	d	d2	H	H1	L	L1	S1	KITZ アクチェータ E1	E2	W1	W2	P1	P2	型式番号
1/2	9.2	Rc 1/2	180.7	110.7	56.5	27.5	25	132	87	50	54	Rc1/4	Rc1/8	FBS-1
3/4	12.5	Rc 3/4	183.2	113.2	59	30	32							
1	16	Rc 1	186.4	116.4	71	36	38							

注 (1) 呼び径を表わしています。
(2) クロムめっき

部番	部 品 名	個数	材 料	記 事
1	弁 箱	1	SCS14A	
3	弁 棒	1	SUS316 (2)	
4	ボール	1	SUS316	
7	パッキン押さえ	1	SUS316	
8	パッキン	1組	膨張黒鉛+PTFE編組パッキン	
29	インサート	1	SUS316	呼び径 1/2 のみ
		1	SCS14A	呼び径 3/4 & 1
30	ボールシート	2	充填材入りPTFE	
47	スラストワッシャ	1	セラミック入りPTFE	
92	コネクタ	1	SUS316 (2)	
93	ブラケット	1	ZDC2	
94	ボルト	2	SUS304	
95	ナット	2	SUS304	呼び径 1 のみ
96	空気圧アクチェータ	1		
145	ばね座金	2	SUS304-CSP	

規格		
	面 間	キッツ 標 準
	管 接 続	JIS B0203
	肉 厚	キッツ 標 準
	圧 力 検 査	キッツ 標 準
製 品 記 号		FBS-UTGE

空気操作式 スプリングリターン型

ステンレス鋼 10K ねじ込み形 ボール弁

レデューストボア型

年 月 日	2009.01.05	図 番	
承 認	田草川	965-F50191	
検 図	唐 沢		
設 計	野 村	REV-04	
製 図	小 池		

記号	日 付	承認
△		
△		
△		
△		

株式会社キッツ

KITZ