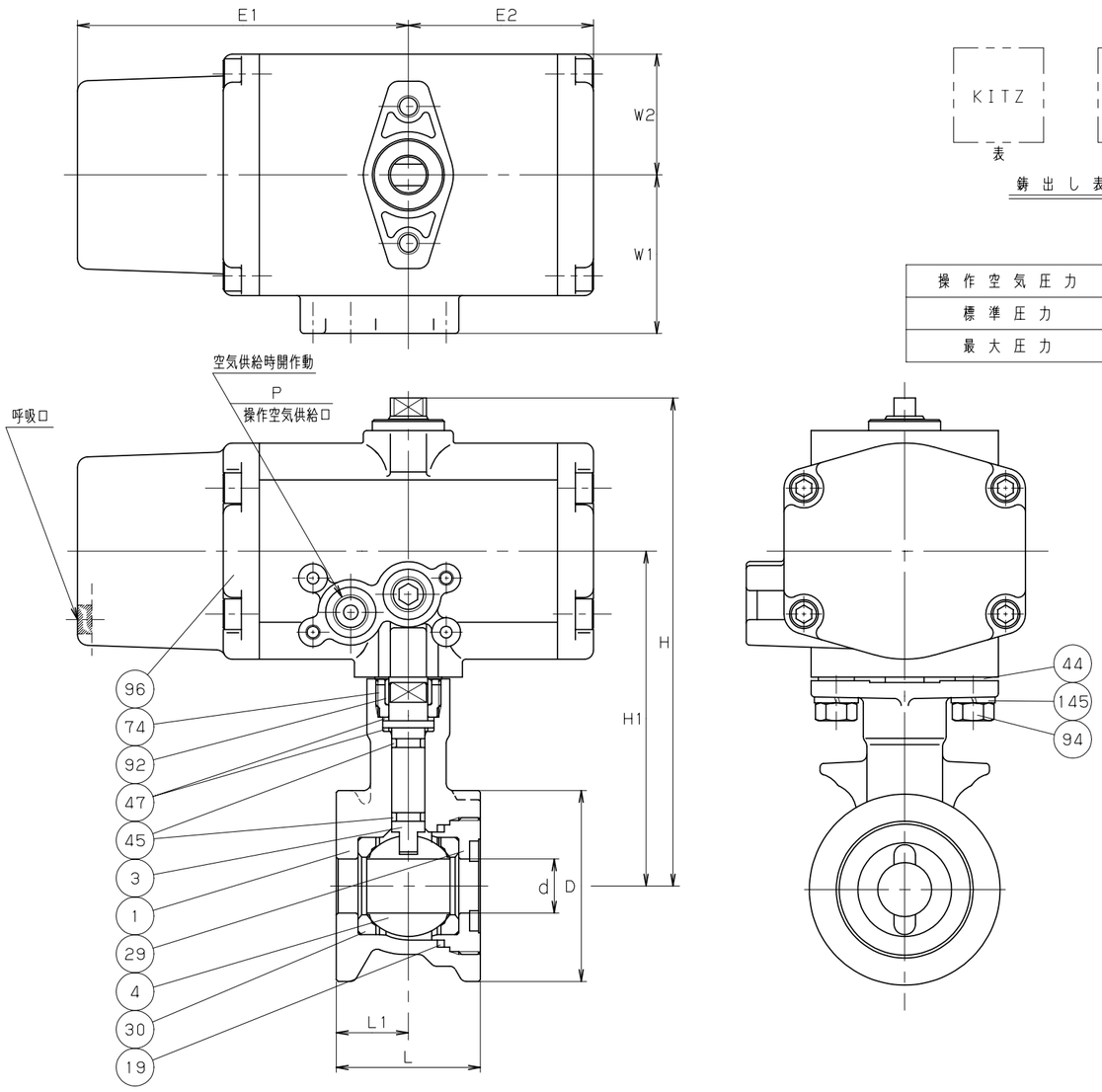

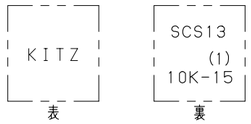

鋳出し表示

操作空気圧力	MPa (kgf/cm²)
標準圧力	0.39 (4)
最大圧力	0.69 (7)

寸法表　　単位；MM

呼び径	d	H	H1	L	L1	D	KITZ-アクチェータ					
							E1	E2	W1	W2	P	型式
3/8	10	133.5	91	35	17.5	48	92	51.4	44	33.5	Rc1/8	CS-2
1/2	15	136.5	94	40	20	53						

注 (1) 呼び径を表わしています.
(2) クロムめっき.

部番	部品名	個数	材料	記事
1	弁箱	1	SCS13A	
3	弁棒	1	SUS304 (2)	
4	ボール	1	SUS304	
19	ガスケット	1	PTFE	
29	インサート	1	SUS304	
30	ボールシート	2	PTFE	
44	インシュレータ	2	シリコンガラス布	
45	O リング	2	FKM	
47	スラストワッシャ	1	充填材入りPTFE	
74	ブッシュ	1	C3771BE	
92	コネクタ	1	S45C (2)	
94	ボルト	2	SUS304	
96	空気圧アクチェータ	1		
145	ばね座金	2	SUS304	

規格	面間	キッツ 標準
	管接続	ウェハー形 (JIS 10K)
	肉厚	キッツ 標準
	圧力検査	キッツ 標準
製品記号		CS-10UTWE

空気操作式 スプリングリターン型
ステンレス鋼 10K ウェハー形 ボール弁

年月日	2009.01.05	図番	965-F10004 REV-02
承認	真田		
検図	浅川		
設計	野村		
製図	中山		

記号	日付	承認
△		
△		
△		
△		

株式会社キッツ

KITZ