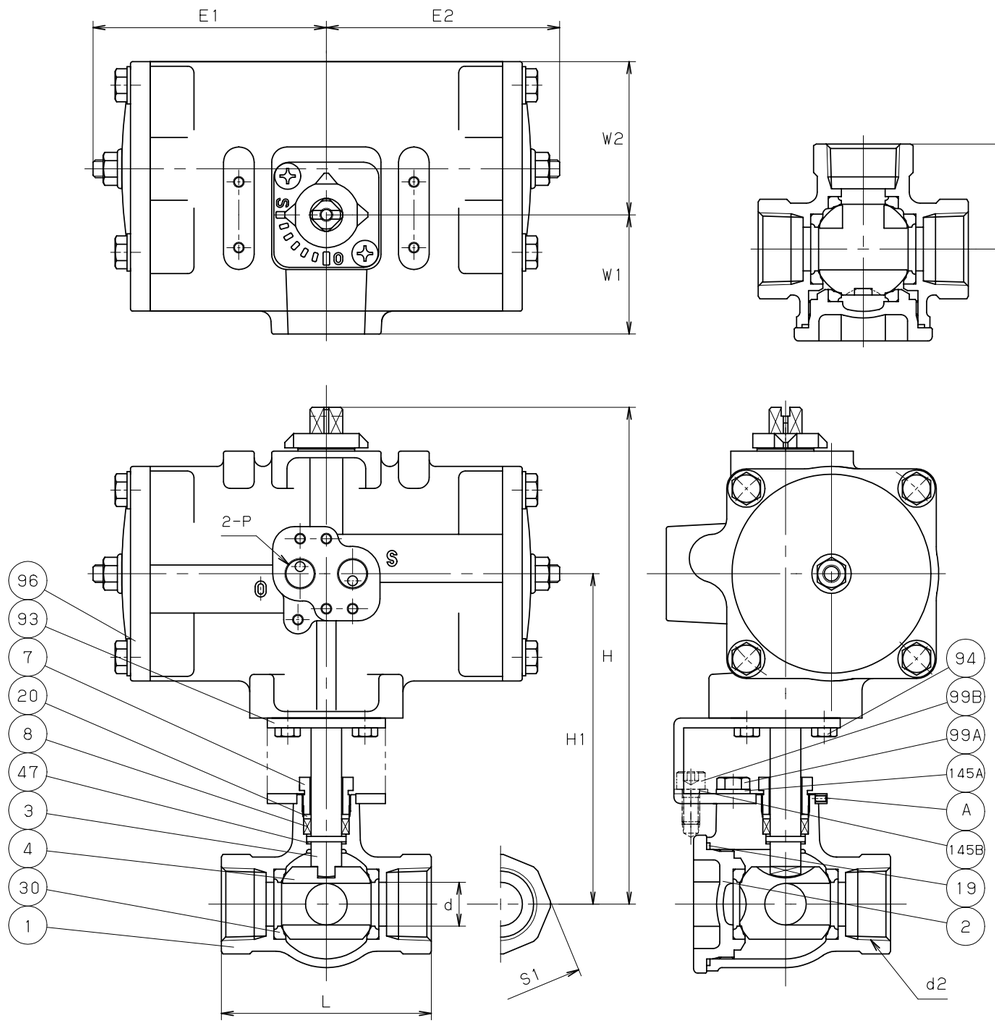

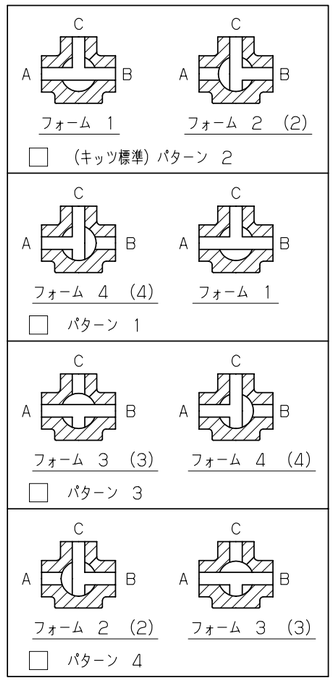

鋳出し表示

操作空気圧力 MPa {kgf/cm²}	
標準圧力	0.39 {4}
最大圧力	0.69 {7}

寸法表　　単位：mm

呼び径	d	H	H1	L	L1	d2	S1	KITZ アクチェータ E1	E2	W1	W2	P	型式番号		
1/2	10	191	121	69	34.5	Rc 1/2	29	87	87	50	54	Rc1/4	FA-1		
3/4	14	193	123	84	42	Rc 3/4	35								
1	19	231	151	96	48	Rc 1	43	107	107	54	70	Rc1/4	FA-2		
1.1/4	25	235	155	114	57	Rc 1.1/4	53								
1.1/2	32	266	180	132	66	Rc 1.1/2	59	128	128	57	87	Rc1/4	FA-3		

注 (1) 呼び径を表わしています。
(2) ポートBとCが流路になります。
ポートAの圧力がポートB及びCの圧力より高い場合はAからB及びCに漏れを生ずることがあります。
(3) ポートAとBが流路になります。
ポートCの圧力がポートA及びBの圧力より高い場合はCからA及びBに漏れを生ずることがあります。
(4) ポートAとCが流路になります。
ポートBの圧力がポートA及びCの圧力より高い場合はBからA及びCに漏れを生ずることがあります。
(5) クロムめっき。
(6) 最高使用圧力 2.0MPa (常温)

部番	部品名	個数	材料	記事
1	弁箱	1	SCS14A	
2	ふた	1	SCS14A	
3	弁棒	1	SUS316 (5)	
4	ボール	1	SUS316	
7	パッキン押さえ	1	SUS316	
8	パッキン	1	PTFE	
20	パッキン座金	1	SUS316	
19	ガスケット	1	PTFE	
30	ボールシート	4	ハイパタイトPTFE	
47	スラストワッシャ	2	グラスファイバー入りPTFE	
93	ブラケット	1	SS400	
94	ボルト	1組	SS400	
96	空気圧アクチェータ	1		
99A	ボルト	1組	S45C	
99B	ボルト	1	SCM435	呼び径 1 以上
145A	ばね座金	1組	SWRH62	
145B	ばね座金	1	SWRH62	呼び径 1 以上
A	止めねじ	1	SCM435	

規格		
	面間	キッツ 標準
	管接続	JIS B0203
	肉厚	キッツ 標準
	圧力検査	キッツ 標準
製品記号		FA-UTH4TM

空気操作式 複作動型

ステンレス鋼 800型 ねじ込み形 ボール弁 (6)

レデューストボア型，三方四面シート，Tポート

年月日	2009.01.05	図番	記号	日付	承認
承認	真田	965-F50069 REV-02	△		
検図	浅川		△		
設計	野村		△		
製図	小池		△		

株式会社キッツ

KITZ