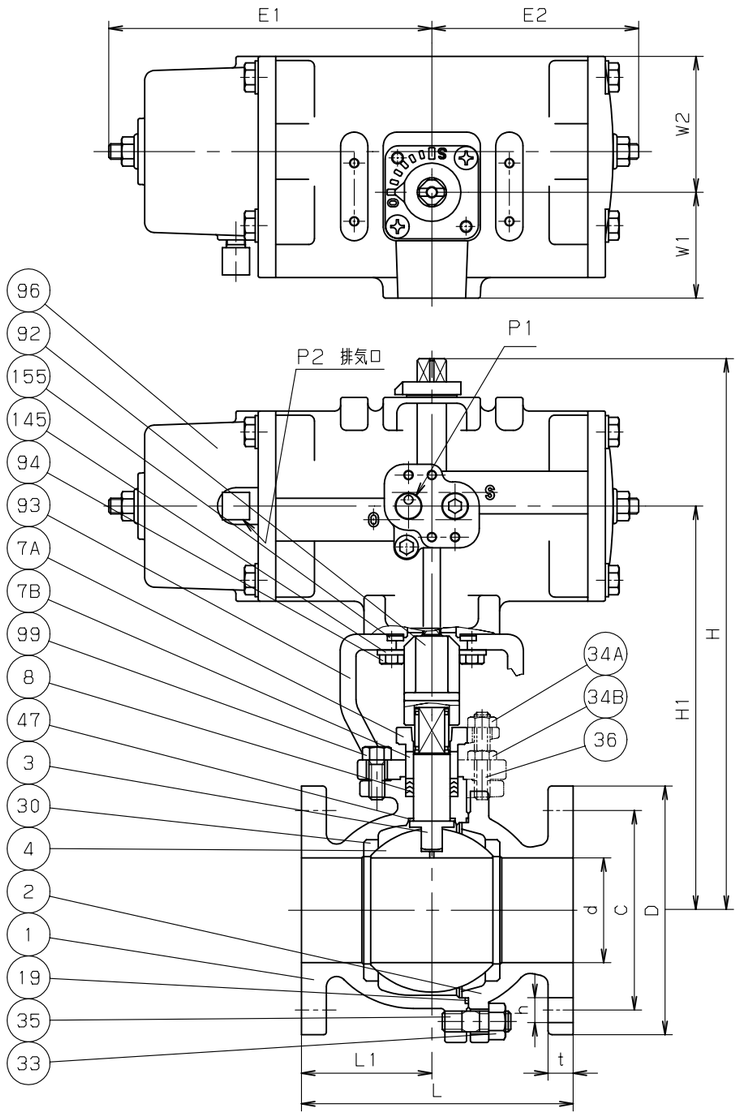

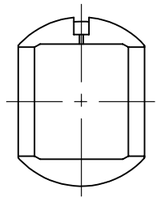

呼び径 125 のみ

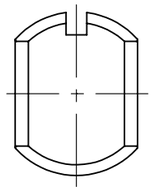

呼び径 65-100, 150

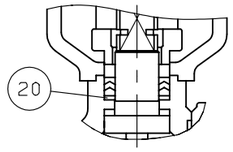

呼び径 32 以下

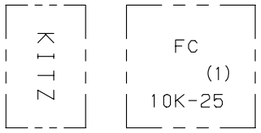

表　　裏

鋳出し表示

操作空気圧力	MPa {kgf/cm²}
標準圧力	0.39 {4}

寸法表　　単位：mm

呼び径 mm	呼び径 in.	d	H	H1	L	L1	フランジ D	ボルト穴 C	ボルト穴 数	ボルト穴 h	ボルトのねじの呼び	t	駆動部サイズ	概算質量 (kg)
15	1/2	15	225	155	110	44	95	70	4	15	M12	16	1型	5.4
20	3/4	20	228	158	120	47	100	75	4	15	M12	18	1型	5.9
25	1	25	258	178	130	52	125	90	4	19	M16	18	2型	9.9
32	1.1/4	32	262	182	140	55	135	100	4	19	M16	20	2型	12
40	1.1/2	40	313	227	165	67	140	105	4	19	M16	20	3型	16
50	2	50	343	235	180	74	155	120	4	19	M16	20	4型	25
65	2.1/2	65	404	296	190	85	175	140	4	19	M16	22	4型	33
80	3	80	468	336	200	95	185	150	8	19	M16	22	5型	49
100	4	100	500	368	230	113	210	175	8	19	M16	24	5型	62
125	5	125	549	397	300	150	250	210	8	23	M20	24	6型	110
150	6	150	574	422	340	170	280	240	8	23	M20	26	6型	137

単位：mm

空気圧アクチェータ型式： FAS-						
サイズ	E1	E2	W1	W2	P1	P2
1型	132	87	50	54	Rc1/4	Rc1/8
2型	166	107	54	70	Rc1/4	Rc1/8
3型	203	128	57	87	Rc1/4	Rc1/8
4型	290	160	68	111	Rc1/4	Rc1/8
5型	363	208	78	135	Rc1/4	Rc1/8
6型	483	268	101	178	Rc1/4	Rc1/8

注 (1) 呼び径 (mm) を表わしています.

部番	部品名	個数	材料	記事
1	弁箱	1	FC200	
2	ふた	1	FC200	
3	弁棒	1	SUS403	
4	ボール	1	SUS304 又は SCS13A	
			又は SUS304TP	
7A	パッキン押さえ	1	FCD-S	
7B	パッキン押さえ輪	1	SUS304	
8	パッキン	1組	PTFE	
19	ガスケット	1	PTFE	
20	パッキン座金	1	SUS304	呼び径 32 以下
30	ボールシート	2	PTFE	
33	ふたボルト用ナット	1組	SS400	
34A	パッキン押さえボルト用ナット	1組	ステンレス鋼	
34B	ナット	1組	ステンレス鋼	
35	ふたボルト	1組	SS400	
36	パッキン押さえボルト	1組	ステンレス鋼	
47	スラストワッシャ	1	グラスファイバー入りPTFE	
92	コネクタ	1	SCS13A	
93	ブラケット	1	FCD450-10	
94	ボルト	1組	SUS304	
96	空気圧アクチェータ	1		
99	セットボルト	1組	SUS304	呼び径 65 以上
145	ばね座金	4	SUS304	
155	スペーサ	1	SS400	呼び径 40, 65 以上

規格		
	面間	キッツ標準
	管接続	JIS B2239 10K
	肉厚	キッツ標準
	圧力検査	キッツ標準
製品記号		FAS-10FCTB

空気操作式 スプリングリターン型

鋳鉄 10K フランジ形 ボール弁

フルボア型

年月日	2009.07.21	図番	△		
承認	真田	935-F50020 REV-05	△		
検図	浅川		△		
設計	鍛冶		△		
製図	中山		記号	日付	承認

株式会社キッツ

KITZ