アクチェータ方向

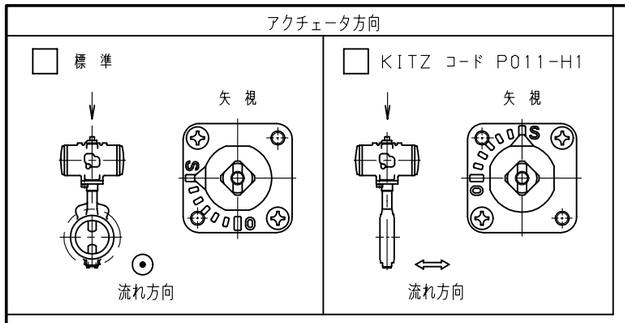

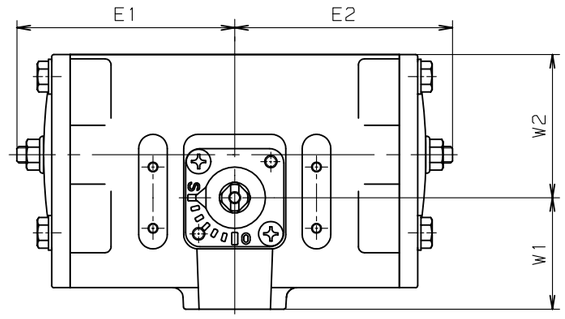

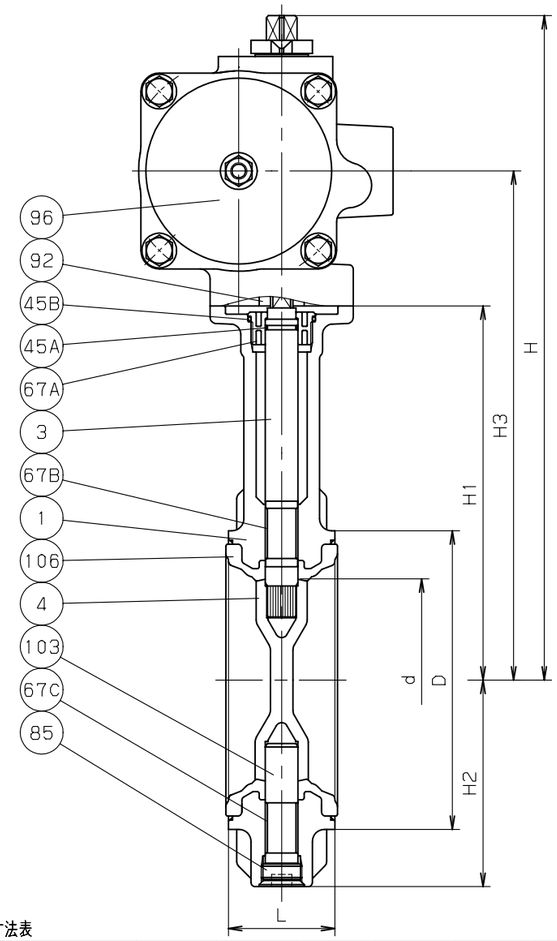

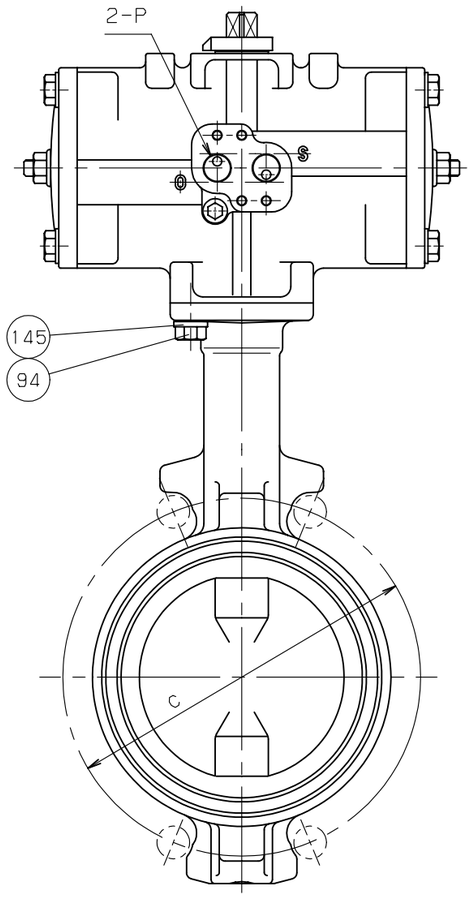

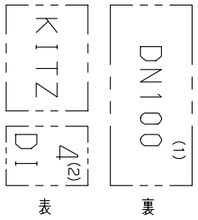

鋳 出 し 表 示

操 作 空 気 圧 力	MPa {kgf/cm²}
標 準 圧 力	0.39 {4}

寸法表

単位：mm

呼び径 mm	呼び径 in.	d	H	H1	H2	H3	L	D	C 5K	C 10K	駆動部サイズ	概算質量 (kg)	
50	2	50	270	147	67	200	43	90	105	120	1型	3.3	
65	2.1/2	65	278	155	75	208	46	104	130	140	1型	3.7	
80	3	80	319	173	91	239	46	124	145	150	2型	5.8	
100	4	100	329	183	101	249	52	146	165	175	2型	6.1	
125	5	125	373	211	127	287	56	176	200	210	3型	9.7	
150	6	150	385	223	139	299	56	206	230	240	3型	12	
200	8	197	449	248	169	341	60	257	280	290	4型	19	

単位：mm

空気圧アクチェータ型式： FA-					
サイズ	E1	E2	W1	W2	P
1型	87	87	50	54	Rc1/4
2型	107	107	54	70	Rc1/4
3型	128	128	57	87	Rc1/4
4型	160	160	68	111	Rc1/4

注 (1) 呼び径 (mm) を表しています。
(2) 呼び径 (inch) を表しています。
(3) クロムめっき
(4) 焼付け一体形シート。

部番	部 品 名	個数	材料 JIS SPEC.	材料 JIS SPEC.	材料 JIS SPEC.
1	弁 箱	1	FCD450-10	→	
3	弁 棒	1	SUS403 又は SUS410	→	
4	弁 体	1	FCD450-10+ENP	→	
45A	O リング	1	NBR	EPDM	
45B	O リング	1	NBR	EPDM	
67A	ベアリング	1	POM	→	
67B	ステムベアリング	1	グラスファイバー入りPTFE	→	
67C	ステムベアリング	1	グラスファイバー入りPTFE	→	
85	プラグ	1	ZDC2 (3)	→	
92	コネクタ	1	SUS304	→	(呼び径 200 のみ)
94	ボルト	4	SUS304	→	
96	空気圧アクチェータ	1			
103	下部弁棒	1	SUS403 又は SUS410	→	
106	ゴムシート (4)	1	NBR	EPDM	
145	ばね座金	4	SUS304	→	

製 品 記 号		□FA-10DJ	□FA-10DJE	□
規格	面 間	JIS B2032 系列番号 46		
	管 接 続	ウエハー型 (JIS 5K, 10K)		
	肉 厚	キ ッ ツ 標 準		
	圧 力 検 査	JIS B2032		

空気操作式 複作動型

ダクタイル 10K バタフライ弁

年 月 日	2009.07.24	図 番	△		
承 認	真 田	947-F50006	△		
検 図	仲 川		△		
設 計	鎌 治		△		
製 図	中 山	REV-06	記号	日 付	承認

KITZ

株式会社キッツ

アクチェータ方向

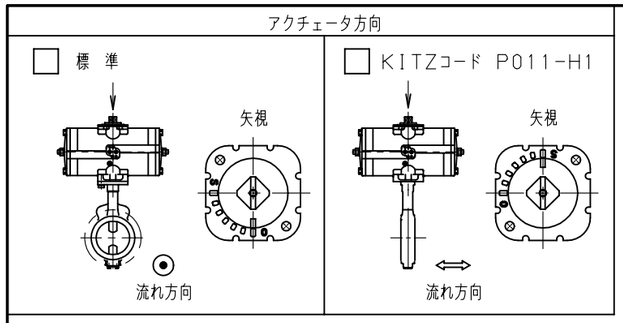

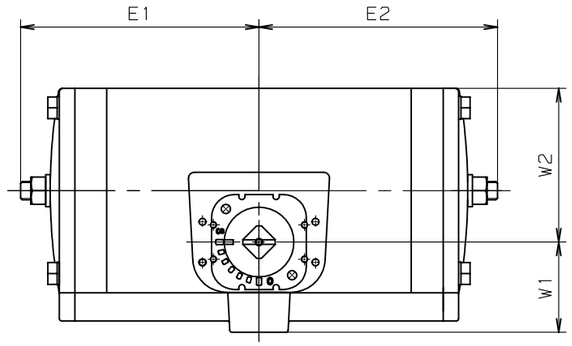

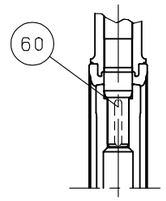

呼び径 300

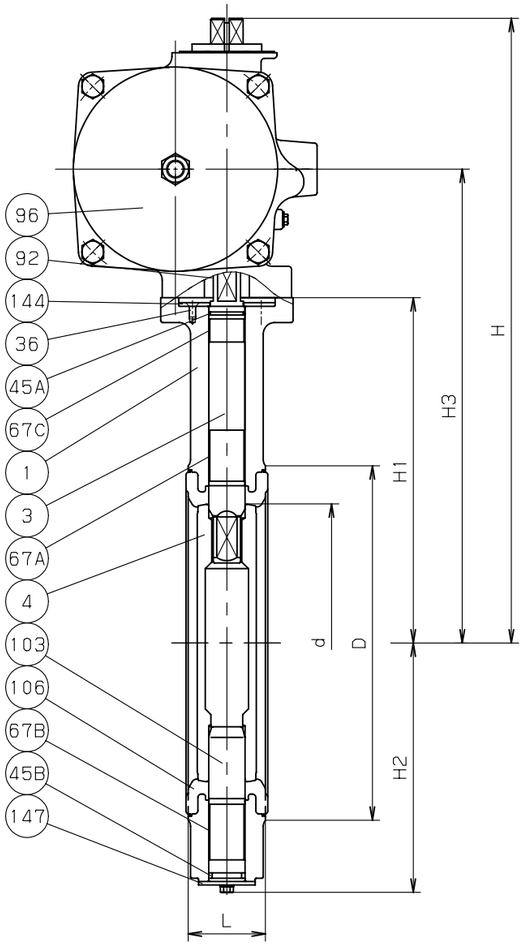

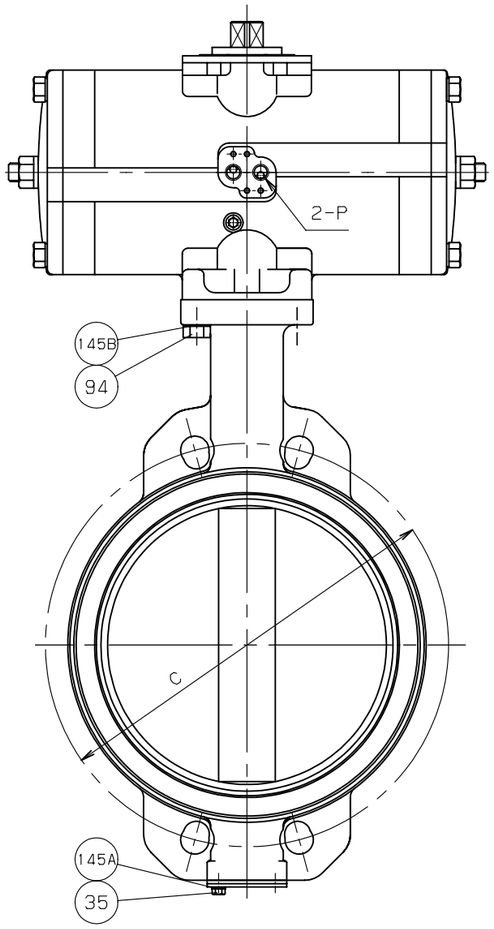

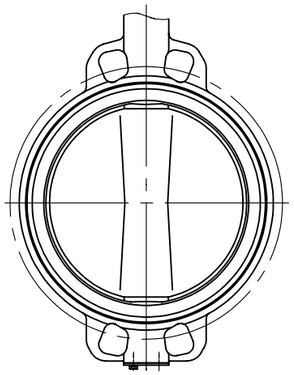

呼び径 300

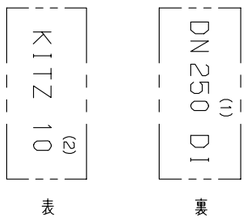

鋳 出 し 表 示

操 作 空 気 圧 力 MPa {kgf/cm²}	
標 準 圧 力	0.39 {4}

寸法表　　単位：mm

呼び径 mm	呼び径 in.	d	H	H1	H2	H3	L	D	C 5K	C 10K	駆動部サイズ	概算質量 (kg)	
250	10	247	549	304	219	417	68	312	345	355	5型	36	
300	12	296	603	329	244	451	78	364	390	400	6型	59	

単位：mm

空気圧アクチェータ型式： FA-					
サイズ	E1	E2	W1	W2	P
5型	208	208	78	135	Rc1/4
6型	268	268	101	178	Rc1/4

注 (1) 呼び径 (mm) を表わしています。
(2) 呼び径 (inch) を表わしています。
(3) 無電解ニッケルめっき。
(4) 焼付け一体形シート。

部番	部 品 名	個数	材料 JIS SPEC.	材料 JIS SPEC.	材料 JIS SPEC.
1	弁 箱	1	FCD450-10	→	
3	弁 棒	1	SUS410	→	
4	弁 体	1	FCD450-10+ENP (3)	→	
35	エンドプレートボルト	1組	SS400	→	
36	グランドプレートボルト	1組	SUS304	→	
45A	O リング	1	NBR	EPDM	
45B	O リング	1	NBR	EPDM	
60	キー	1	S45C	→	
67A	ステムベアリング	1	PTFE (裏金入)	→	
67B	ステムベアリング	1	PTFE (裏金入)	→	
67C	ステムベアリング	1	PTFE (裏金入)	→	
92	コネクタ	1	SUS304	→	サイズ250Aのみ
94	ボルト	4	SUS304	→	
96	空気圧アクチェータ	1			
103	下部弁棒	1	SUS410	→	
106	ゴムシート (4)	1	NBR	EPDM	
144	グランドプレート	1	SS400	→	
145A	ばね座金	1組	SWRH62	→	
145B	ばね座金	4	SUS304	→	
147	エンドプレート	1	SPCC	→	

製 品 記 号	☐ FA-10DJ	☐ FA-10DJE	☐

規格		
	面 間	JIS B2032 系列番号 46
	管 接 続	ウエハー型 (JIS 5, 10K)
	肉 厚	キッツ 標準
	圧 力 検 査	JIS B2032

空気操作式 複作動型

ダクタイル 10K バタフライ弁

年 月 日	2009.07.24	図 番	△		
承 認	真 田	947-F50031	△		
検 図	仲 川		△		
設 計	鍛 治		△		
製 図	中 山	REV-04	記号	日 付	承認

株式会社キッツ

KITZ