アクチェータ方向

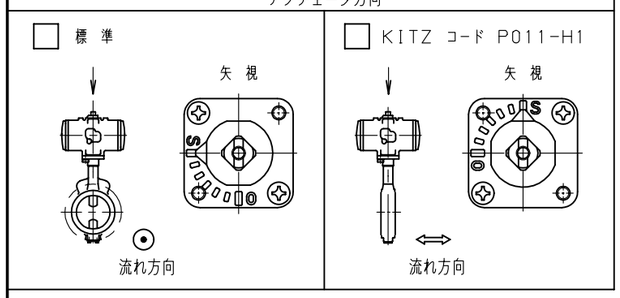

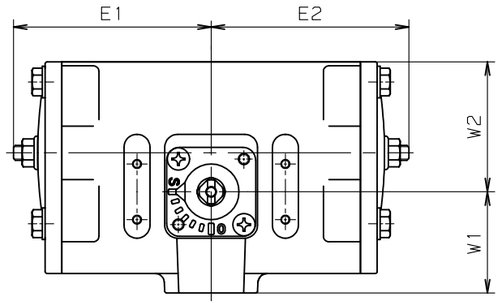

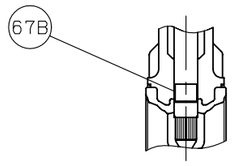

呼び径 150 & 200

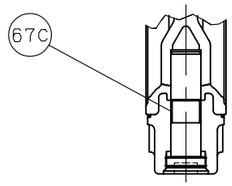

呼び径 150 & 200

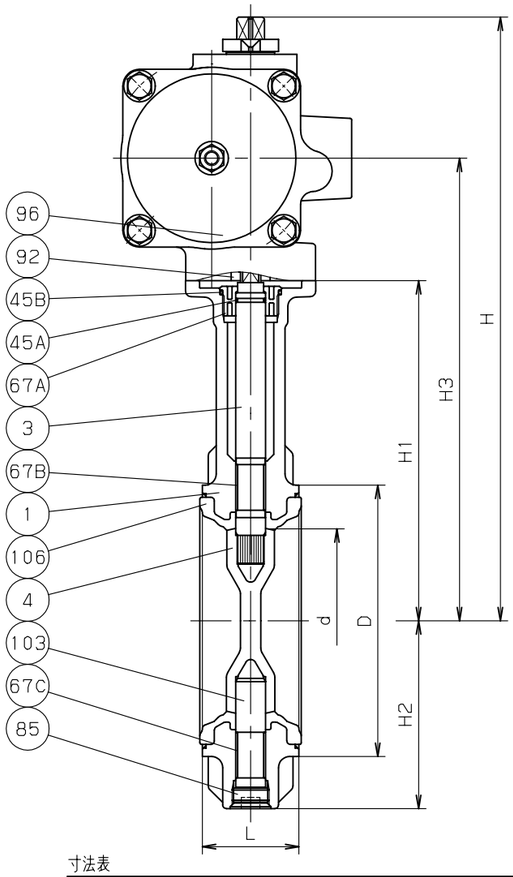

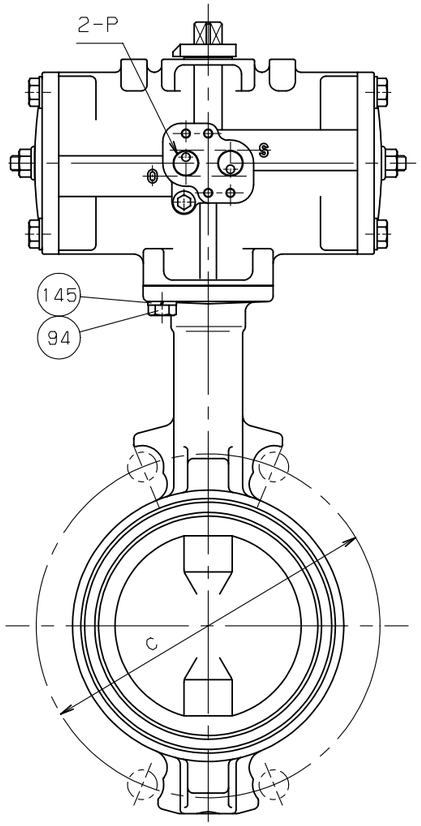

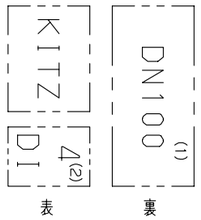

鋳 出 し 表 示

操 作 空 気 圧 力	MPa {kgf/cm²}
標 準 圧 力	0.39 {4}

寸法表　　単位：mm

呼び径 mm	呼び径 in.	d	H	H1	H2	H3	L	D	C	駆動部サイズ	概算質量 (kg)	
50	2	50	270	147	67	200	43	90	120	1型	3.3	
65	2.1/2	65	301	155	75	221	46	104	140	2型	4.9	
80	3	80	319	173	91	239	46	124	160	2型	5.8	
100	4	100	329	183	101	249	52	146	185	2型	6.1	
125	5	125	373	211	127	287	56	176	225	3型	10	
150	6	150	424	223	139	316	56	206	260	4型	16	
200	8	197	493	248	169	361	60	257	305	5型	25	

単位：mm

空気圧アクチェータ型式： FA-					
サイズ	E1	E2	W1	W2	P
1型	87	87	50	54	Rc1/4
2型	107	107	54	70	Rc1/4
3型	128	128	57	87	Rc1/4
4型	160	160	68	111	Rc1/4
5型	208	208	78	135	Rc1/4

注 (1) 呼び径 (mm) を表わしています。
(2) 呼び径 (inch) を表わしています。
(3) クロムめっき
(4) 焼付け一体形シート。

部番	部 品 名	個数	材料 JIS SPEC.	材料 JIS SPEC.	材料 JIS SPEC.
1	弁 箱	1	FCD450-10	→	
3	弁 棒	1	SUS403 又は SUS410	→	
4	弁 体	1	SCS13A	→	
45A	O リング	1	NBR	EPDM	
45B	O リング	1	NBR	EPDM	
67A	ベアリング	1	POM	→	
67B	ステムベアリング	1	グラスファイバー入りPTFE	→	呼び径 50-125
		1	PTFE (裏金入)	→	呼び径 150-200
67C	ステムベアリング	1	グラスファイバー入りPTFE	→	呼び径 50-125
		1	PTFE (裏金入)	→	呼び径 150-200
85	プラグ	1	ZDC2 (3)	→	
92	コネクタ	1	SUS304	→	(呼び径 65, 150, 200)
94	ボルト	4	SUS304	→	
96	空気圧アクチェータ	1			
103	下部弁棒	1	SUS403 又は SUS410	→	
106	ゴムシート (4)	1	NBR	EPDM	
145	ばね座金	4	SUS304	→	

製 品 記 号			□ FA-16DJU	□ FA-16DJUE	□
規格	面 間	JIS B2032 系列番号 46			
	管 接 続	ウエハー型 (JIS 16K)			
	肉 厚	キッツ 標準			
	圧 力 検 査	JIS B2032			

空気操作式 複作動型

ダクタイル 16K バタフライ弁

年 月 日	2009.07.31	図 番	△		
承 認	真 田	947-F50010	△		
検 図	仲 川		△		
設 計	鍛 治		△		
製 図	中 山	REV-06	記号	日 付	承認

株式会社 キッツ

KITZ

アクチェータ方向

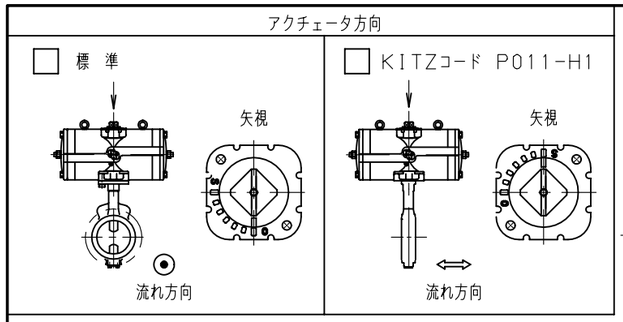

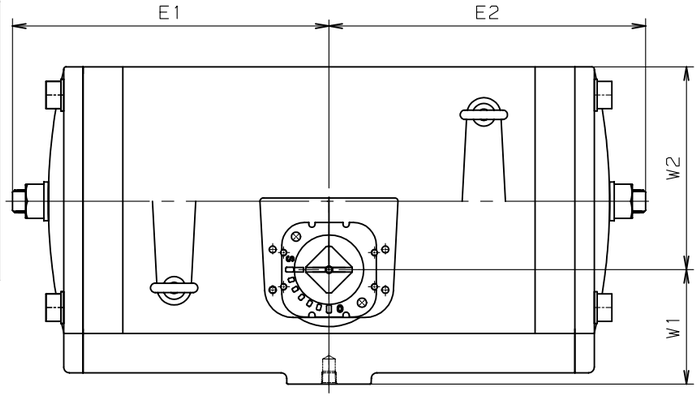

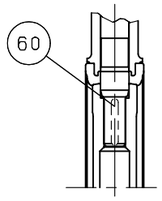

呼び径 300

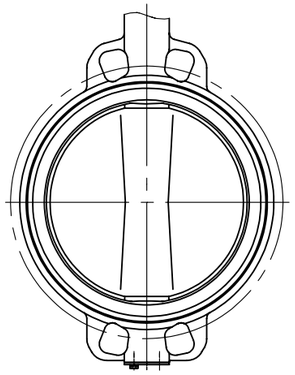

呼び径 300

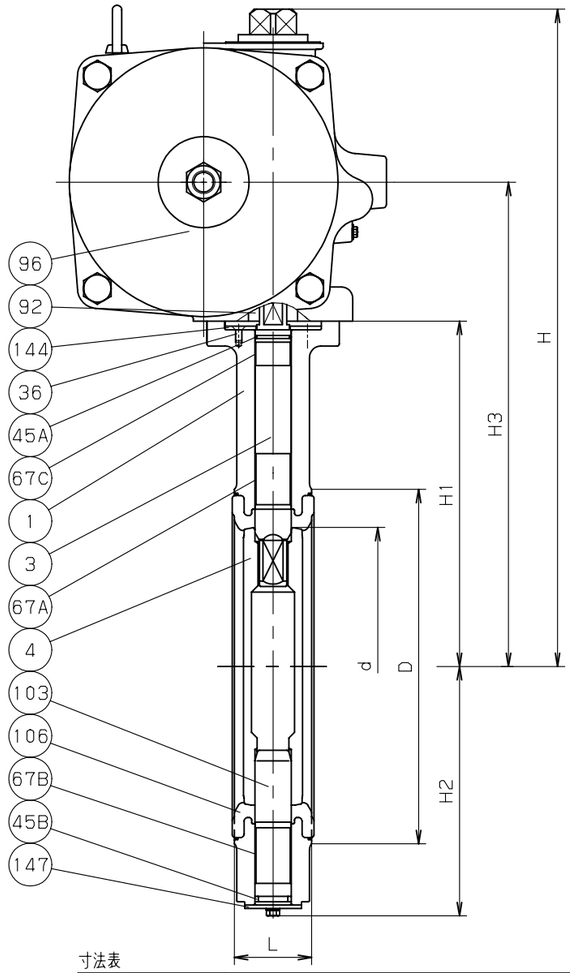

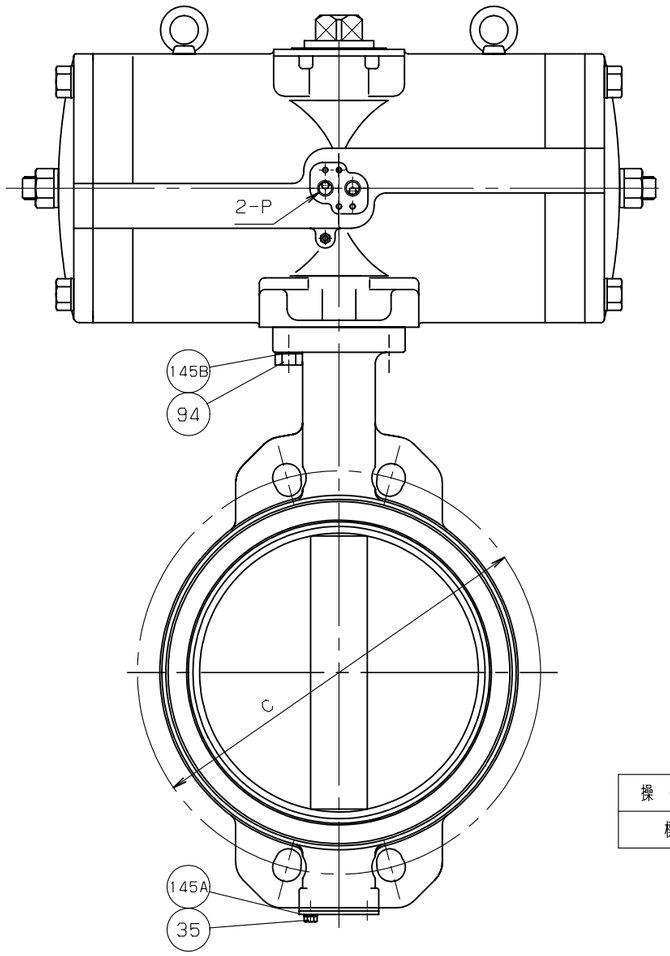

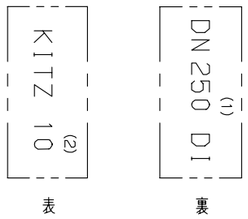

鋳 出 し 表 示

操 作 空 気 圧 力 MPa {kgf/cm²}	
標 準 圧 力	0.39 {4}

寸法表　　単位：mm

呼び径 mm	呼び径 in.	d	H	H1	H2	H3	L	D	C	駆動部サイズ	概算質量 (kg)	
250	10	247	578	304	219	426	68	312	380	6型	51	
300	12	296	603	329	244	451	78	364	430	6型	59	

単位：mm

空気圧アクチェータ型式： FA-					
サイズ	E1	E2	W1	W2	P
6型	268	268	101	178	Rc1/4

注 (1) 呼び径 (mm) を表わしています。
(2) 呼び径 (inch) を表わしています。
(3) 焼付け一体形シート。

部番	部 品 名	個数	材料 JIS SPEC.	材料 JIS SPEC.	材料 JIS SPEC.
1	弁 箱	1	FCD450-10	→	
3	弁 棒	1	SUS410	→	
4	弁 体	1	SCS13A	→	
35	エンドプレートボルト	1組	SS400	→	
36	グランドプレートボルト	1組	SUS304	→	
45A	O リング	1	NBR	EPDM	
45B	O リング	1	NBR	EPDM	
60	キー	1	S45C	→	
67A	ステムベアリング	1	PTFE (裏金入)	→	
67B	ステムベアリング	1	PTFE (裏金入)	→	
67C	ステムベアリング	1	PTFE (裏金入)	→	
92	コネクタ	1	SUS304	→	サイズ250Aのみ
94	ボルト	4	SUS304	→	
96	空気圧アクチェータ	1			
103	下部弁棒	1	SUS410	→	
106	ゴムシート (3)	1	NBR	EPDM	
144	グランドプレート	1	SS400	→	
145A	ばね座金	1組	SWRH62	→	
145B	ばね座金	4	SUS304	→	
147	エンドプレート	1	SPCC	→	

製 品 記 号	□ FA-16DJU	□ FA-16DJUE	□

規格		
	面 間	JIS B2032 系列番号 46
	管 接 続	ウエハー型 (JIS 16K)
	肉 厚	キッツ 標準
	圧 力 検 査	JIS B2032

空気操作式 複作動型

ダクタイル 16K バタフライ弁

年 月 日	2009.07.31	図 番	△		
承 認	真 田	947-F50034	△		
検 図	仲 川		△		
設 計	鍛 治		△		
製 図	中 山	REV-04	記号	日 付	承認

株式会社キッツ

KITZ