アクチェータ方向

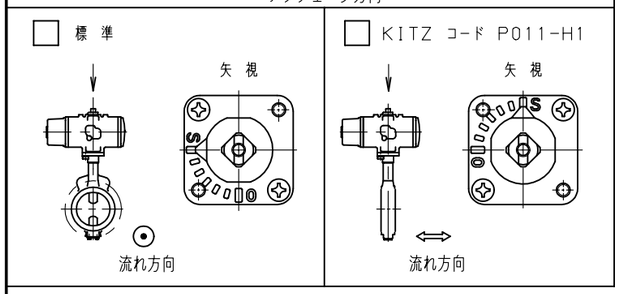

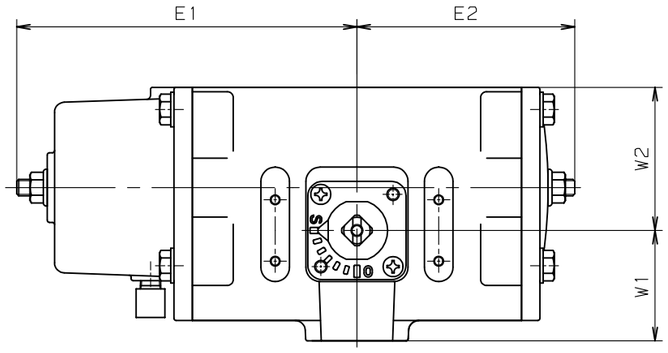

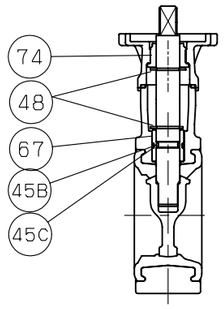

呼び径 40

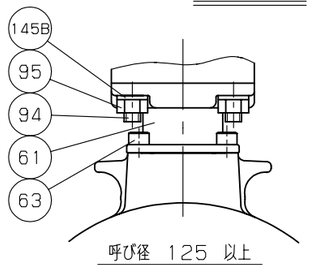

呼び径 125 以上

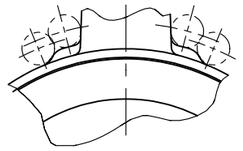

呼び径 80, 200 配管ガイド形状

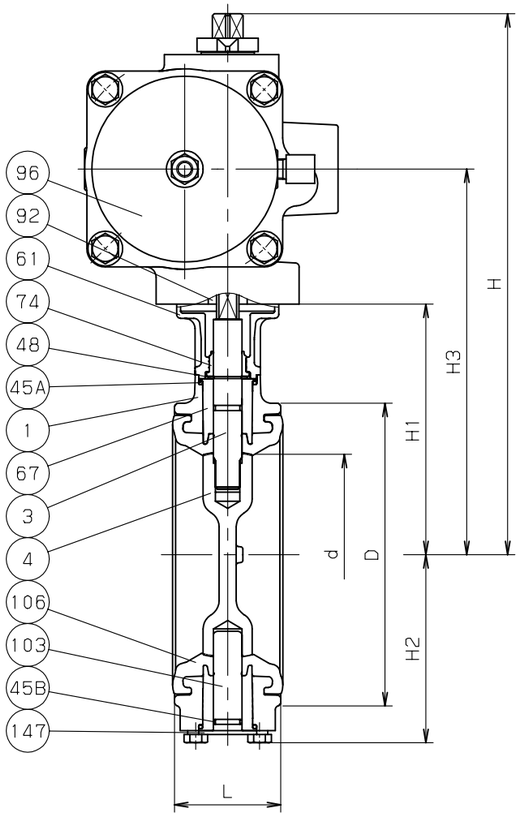

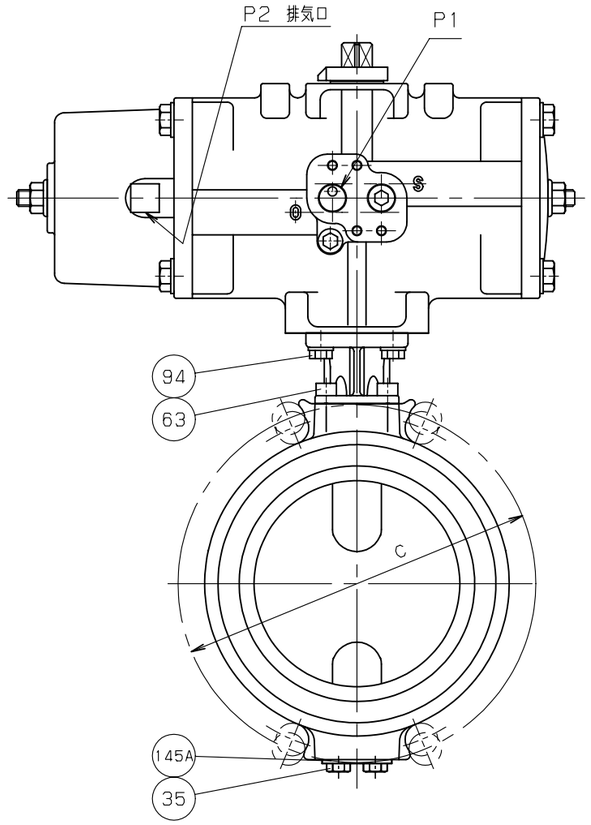

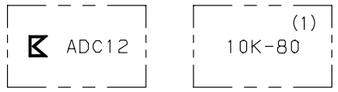

鋳 出 し 表 示

操 作 空 気 圧 力	MPa {kgf/cm²}
標 準 圧 力	0.39 {4}

部番	部 品 名	個数	材 料	記 事
1	弁 箱	1	ADC12	
3	弁 棒	1	SUS403 又は SUS410	
4	弁 体	1	SCS14A	
35	エンドプレートボルト	2	SUS304	呼び径 50-200
45A	O リング	2	EPDM	呼び径 50-200
45B	O リング	2	EPDM	呼び径 50-200
		1	EPDM	呼び径 40のみ
45C	O リング	1	EPDM	呼び径 40のみ
48	スナップリング	1	SUS304	呼び径 50-200
		2	SUS304	呼び径 40のみ
61	スタンド	1	SCS13A	
63	スタンド取付ボルト	4	SUS304	呼び径 50-200
		2	SUS304	呼び径 40のみ
67	ベアリング	2	PPS	呼び径 50-200
		1	PPS	呼び径 40のみ
74	スラストベアリング	1	PE	
92	コネクタ	1	SUS304	
94	ばね座金組六角ボルト	4	SUS304	呼び径 40-100
	六角穴付止めねじ	4	SUS304	呼び径 125-200
95	六角ナット	4	SUS304	呼び径 125-200
96	空気圧アクチェータ	1		
103	下部弁棒	1	SUS403 又は SUS410	呼び径 50-200
106	ゴムシート	1	EPDM	
145A	ばね座金	2	SUS304	呼び径 50-200
145B	ばね座金	4	SUS304	呼び径 125-200
147	エンドプレート	1	SUS430	呼び径 50-200

寸法表 単位：mm

呼び径 mm	呼び径 in.	d	H	H1	H2	H3	L	D	C 5K	C 10K	駆動部サイズ	概算質量 (kg)
40	1.1/2	40	239	93	40	159	33	80	95	105	2型	4.3
50	2	50	241	95	66	161	43	93	105	120	2型	4.8
65	2.1/2	65	265	103	74	179	46	118	130	140	3型	7.7
80	3	80	274	112	83	188	46	129	145	150	3型	7.9
100	4	100	327	123	94	219	52	149	165	175	4型	15
125	5	125	352	151	122	244	56	184	200	210	4型	16
150	6	150	408	163	135	276	56	214	230	240	5型	28
200	8	196	467	190	161	315	60	258	280	290	6型	56

単位：mm

空気圧アクチェータ型式： FAS-

サイズ	E1	E2	W1	W2	P1	P2
2型	166	107	54	70	Rc1/4	Rc1/8
3型	203	128	57	87	Rc1/4	Rc1/8
4型	290	160	68	111	Rc1/4	Rc1/8
5型	363	208	78	135	Rc1/4	Rc1/8
6型	483	268	101	178	Rc1/4	Rc1/8

注 (1) 呼び径 (mm) を表わしています。
(2) 呼び径40はJIS B2002 46系列準拠。

規格		
	面 間	JIS B2032 系列番号 46 (2)
	管 接 続	ウエハー型 (JIS 5/10K)
	肉 厚	キッツ 標準
	圧 力 検 査	JIS B2032
製 品 記 号		FAS-10XJSME

空気操作式 スプリングリターン型

アルミニウム 5K/10K バタフライ弁

ショートネック

年 月 日	2009.07.30	図 番	△		
承 認	真 田	997-F50008	△		
検 図	仲 川		△		
設 計	鍛 治		△		
製 図	中 山	REV-11	記号	日 付	承認

株式会社キッツ

KITZ