アクチェータ方向

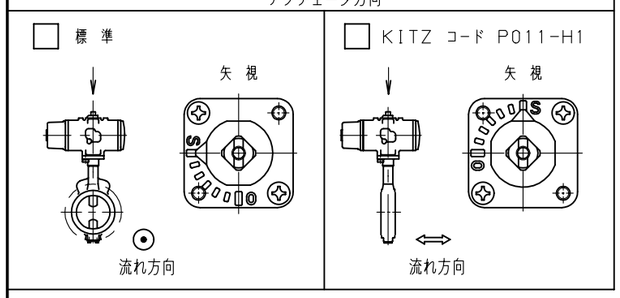

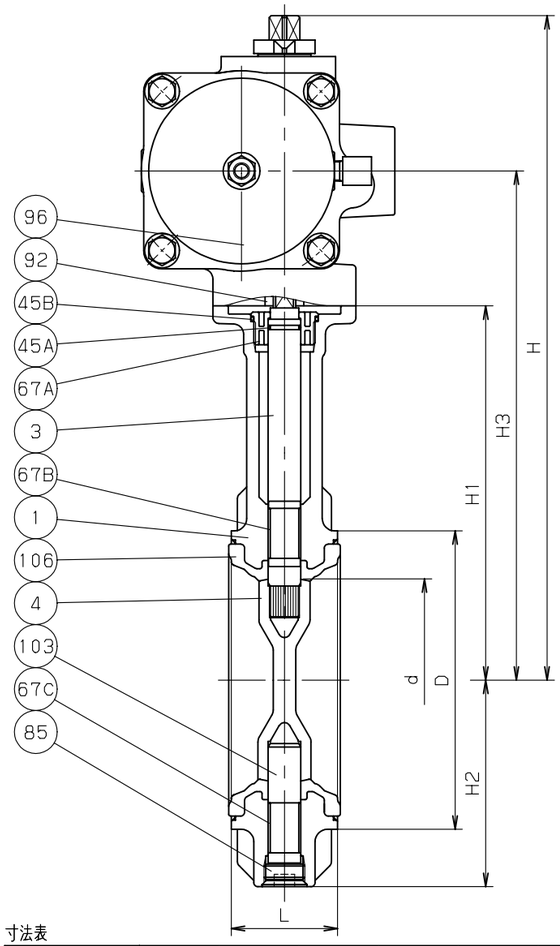

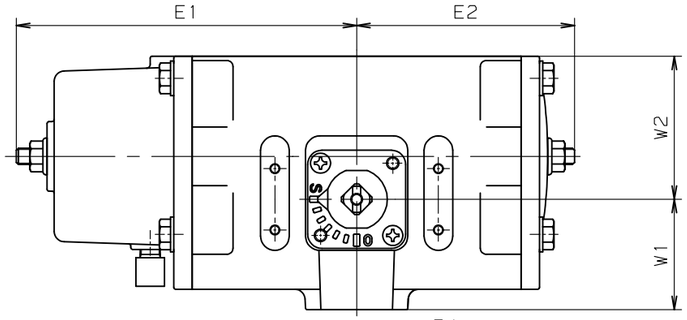

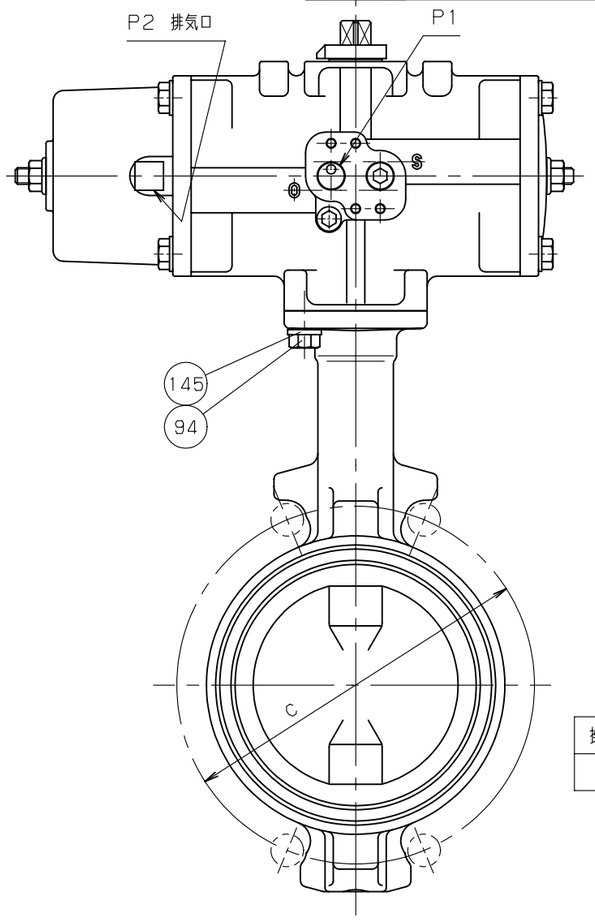

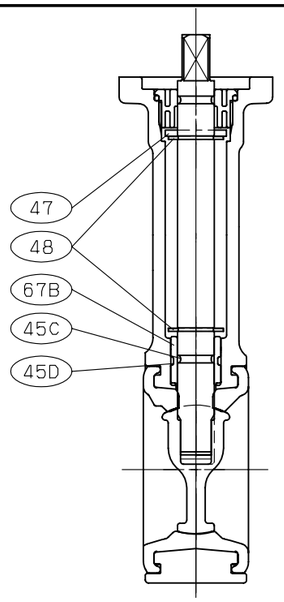

呼び径 40Aのみ

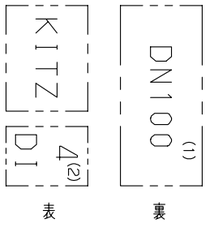

鋳出し表示

操作空気圧力 MPa {kgf/cm²}	
標準圧力	0.39 {4}

寸法表　　単位：mm

呼び径 mm	呼び径 in.	d	H	H1	H2	H3	L	D	C 5K	C 10K	駆動部サイズ	概算質量 (kg)	
40	1.1/2	40	274	128	37	194	33	74	95	105	2型	5.1	
50	2	50	293	147	67	213	43	90	105	120	2型	5.4	
65	2.1/2	65	301	155	75	221	46	104	130	140	2型	5.8	
80	3	80	335	173	91	249	46	124	145	150	3型	9.3	
100	4	100	384	183	101	276	52	146	165	175	4型	16	
125	5	125	412	211	127	304	56	176	200	210	4型	18	
150	6	150	468	223	139	336	56	206	230	240	5型	31	
200	8	197	522	248	169	370	60	257	280	290	6型	61	

単位：mm

空気圧アクチェータ型式： FAS-

サイズ	E1	E2	W1	W2	P1	P2
2型	166	107	54	70	Rc1/4	Rc1/8
3型	203	128	57	87	Rc1/4	Rc1/8
4型	290	160	68	111	Rc1/4	Rc1/8
5型	363	208	78	135	Rc1/4	Rc1/8
6型	483	268	101	178	Rc1/4	Rc1/8

注 (1) 呼び径 (mm) を表わしています。
(2) 呼び径 (inch) を表わしています。
(3) クロメート処理。
(4) 40Aは嵌め込みシート，
50A-200Aは焼付け一体形シート。

部番	部品名	個数	材料 JIS SPEC.	材料 JIS SPEC.	材料 JIS SPEC.
1	弁箱	1	FCD450-10	→	
3	弁棒	1	SUS403 又は SUS410	→	
4	弁体	1	SCS13A	→	
45A	O リング	1	NBR	EPDM	
45B	O リング	1	NBR	EPDM	
45C	O リング	1	NBR	EPDM	40Aのみ
45D	O リング	1	NBR	EPDM	40Aのみ
47	スラストワッシャー	1	SUS304		40Aのみ
48	スナップリング	2	SUS304-CSP		40Aのみ
67A	ベアリング	1	POM	→	
67B	ステムベアリング	1	PPS	→	40Aのみ
	ステムベアリング	1	グラスファイバー入りPTFE	→	50A-200A
67C	ステムベアリング	1	グラスファイバー入りPTFE	→	50A-200A
85	プラグ	1	ZDC2 (3)	→	50A-200A
92	コネクタ	1	SUS304	→	
94	ボルト	4	SUS304	→	
96	空気圧アクチェータ	1			
103	下部弁棒	1	SUS403 又は SUS410	→	50A-200A
106	ゴムシート (4)	1	NBR	EPDM	
145	ばね座金	4	SUS304	→	

製品記号	□FAS-10DJU	□FAS-10DJUE	□

規格		
	面間	JIS B2032 系列番号 46
	管接続	ウエハー型 (JIS 5K, 10K)
	肉厚	キッツ標準
	圧力検査	JIS B2032

空気操作式 スプリングリターン型

ダクタイル 10K バタフライ弁

年月日	2009.07.24	図番	△		
承認	真田	947-F50004	△		
検図	仲川		△		
設計	鍛治		△		
製図	中山	REV-07	記号	日付	承認

株式会社キッツ

KITZ

アクチェータ方向

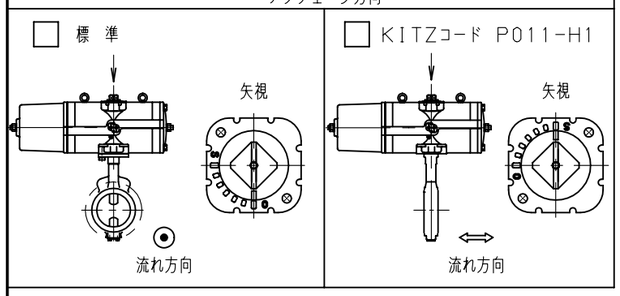

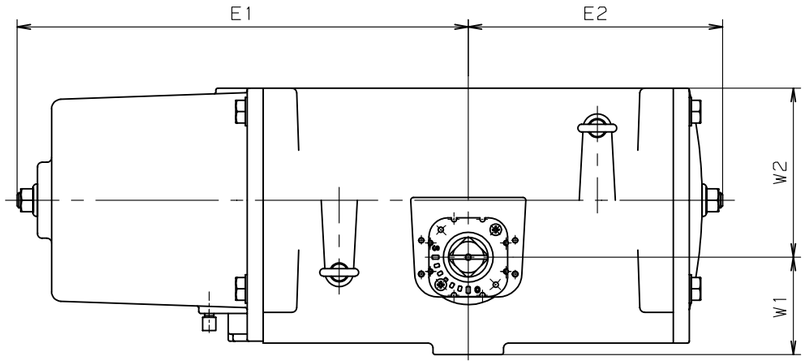

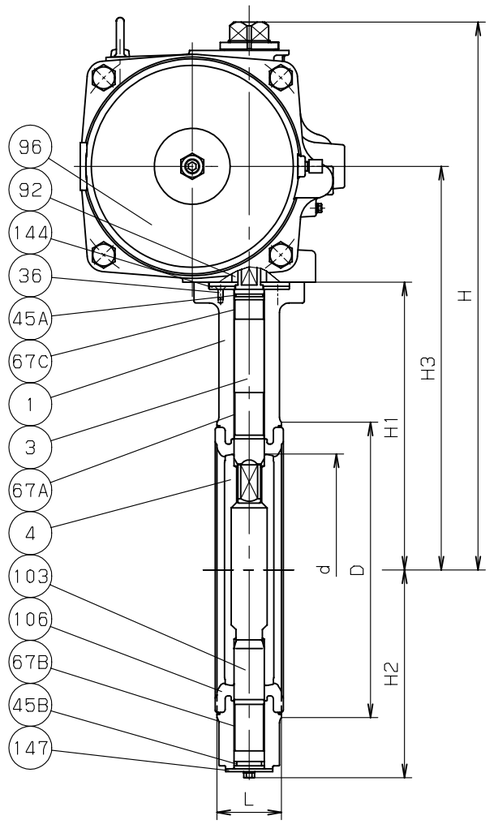

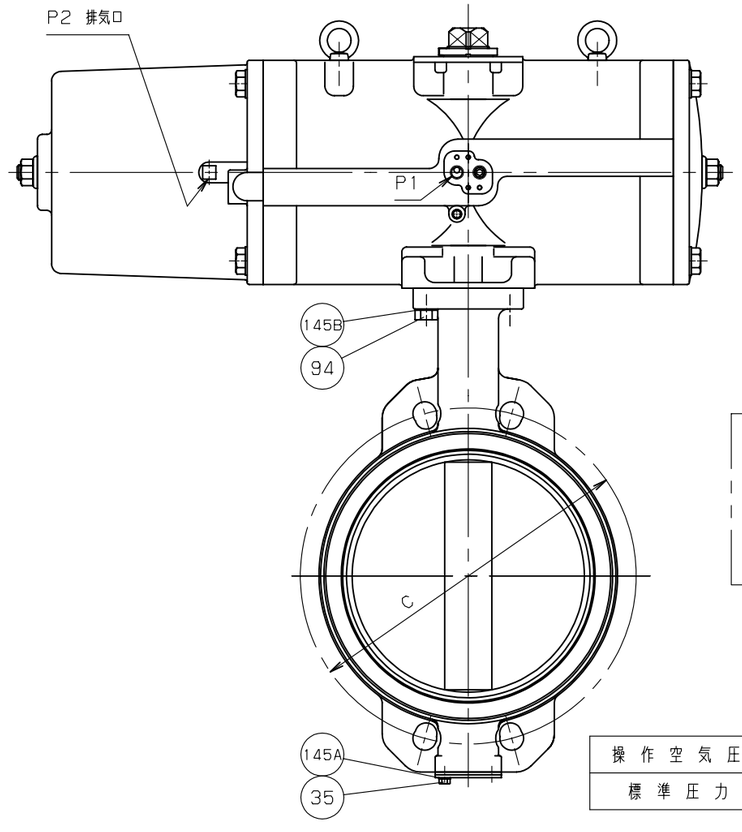

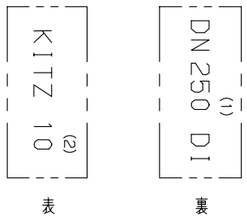

鋳 出 し 表 示

操 作 空 気 圧 力 MPa {kgf/cm²}	
標 準 圧 力	0.39 {4}

部番	部 品 名	個数	材料 JIS SPEC.	材料 JIS SPEC.	材料 JIS SPEC.
1	弁 箱	1	FCD450-10	→	
3	弁 棒	1	SUS410	→	
4	弁 体	1	SCS13A	→	
35	エンドプレートボルト	1組	SS400	→	
36	グランドプレートボルト	1組	SUS304	→	
45A	O リング	1	NBR	EPDM	
45B	O リング	1	NBR	EPDM	
67A	ステムベアリング	1	PTFE (裏金入)	→	
67B	ステムベアリング	1	PTFE (裏金入)	→	
67C	ステムベアリング	1	PTFE (裏金入)	→	
92	コネクタ	1	SUS304	→	
94	六角ボルト	4	SUS304	→	
96	空気圧アクチェータ	1			
103	下部弁棒	1	SUS410	→	
106	ゴムシート (3)	1	NBR	EPDM	
144	グランドプレート	1	SS400	→	
145A	ばね座金	1組	SWRH62	→	
145B	ばね座金	4	SUS304	→	
147	エンドプレート	1	SPCC	→	

製 品 記 号					
			☐ FAS-10DJU	☐ FAS-10DJUE	☐

規格		
	面 間	JIS B2032 系列番号 46
	管 接 続	ウエハー型 (JIS 5, 10K)
	肉 厚	キッツ 標準
	圧 力 検 査	JIS B2032

寸法表 単位：mm

呼び径 mm	呼び径 in.	d	H	H1	H2	H3	L	D	C 5K	C 10K	駆動部サイズ	概算質量 (kg)	
250	10	247	578	304	219	426	68	312	345	355	6型	73	

単位：mm

空気圧アクチェータ型式： FAS-						
サイズ	E1	E2	W1	W2	P1	P2
6型	483	268	101	178	Rc1/4	Rc1/8

注 (1) 呼び径 (mm) を表わしています。
(2) 呼び径 (inch) を表わしています。
(3) 焼付け一体形シート。

空気操作式 スプリングリターン型

ダクタイル 10K バタフライ弁

年 月 日	2009.07.24	図 番	△		
承 認	真 田	947-F50036	△		
検 図	仲 川		△		
設 計	鍛 治		△		
製 図	中 山	REV-05	記号	日 付	承認

株式会社キッツ

KITZ