アクチェータ方向

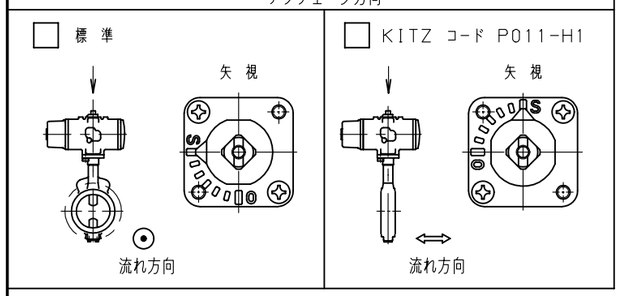

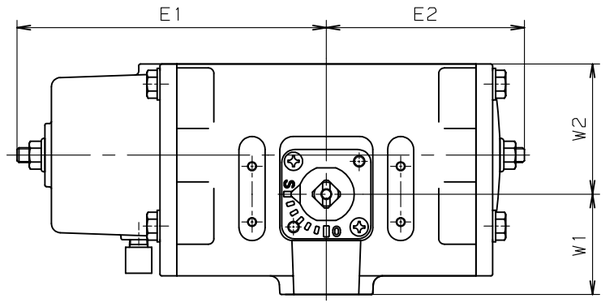

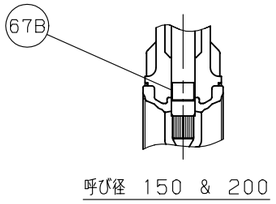

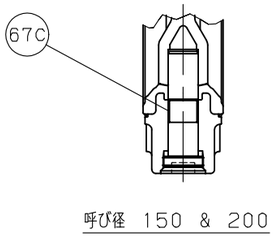

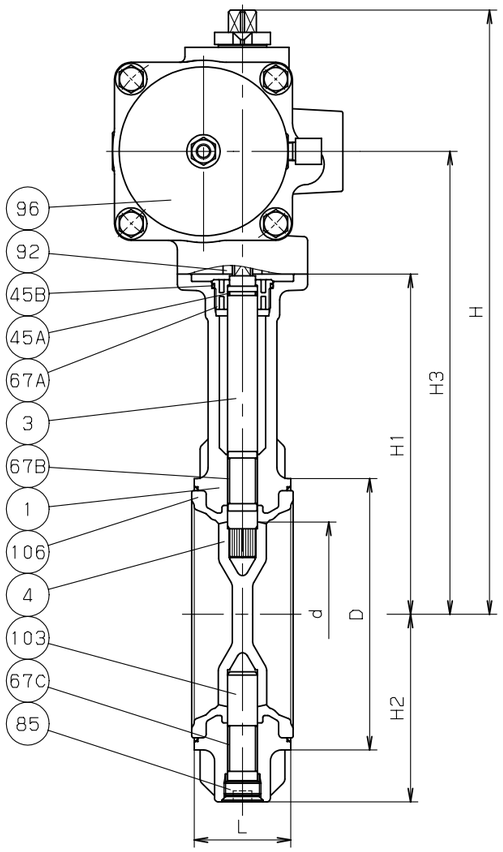

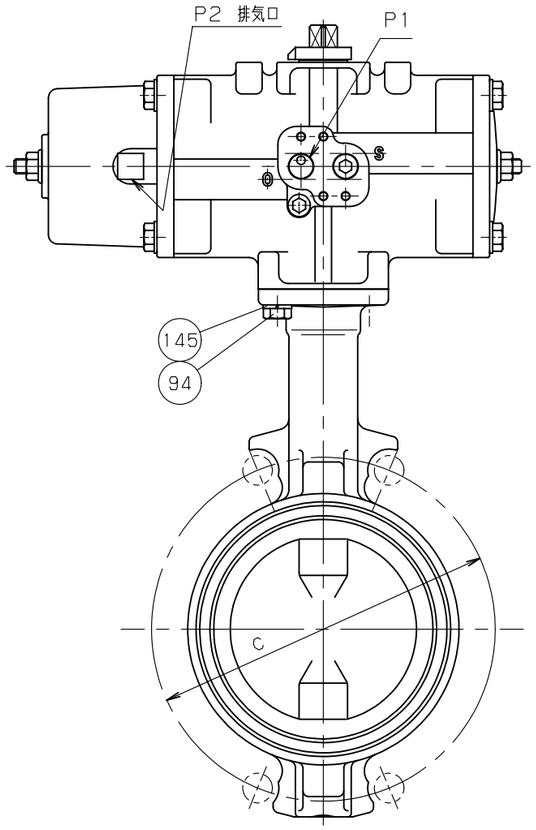

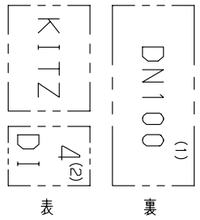

鋳 出 し 表 示

操 作 空 気 圧 力	MPa {kgf/cm²}
標 準 圧 力	0.39 {4}

寸法表　　単位：mm

呼び径 mm	呼び径 in.	d	H	H1	H2	H3	L	D	C	駆動部サイズ	概算質量 (kg)	
50	2	50	293	147	67	213	43	90	120	2型	5.4	
65	2.1/2	65	317	155	75	231	46	104	140	3型	8.4	
80	3	80	335	173	91	249	46	124	160	3型	9.3	
100	4	100	384	183	101	276	52	146	185	4型	16	
125	5	125	456	211	127	324	56	176	225	5型	29	
150	6	150	468	223	139	336	56	206	260	5型	31	
200	8	197	522	248	169	370	60	257	305	6型	61	

単位：mm

空気圧アクチェータ型式： FAS-						
サイズ	E1	E2	W1	W2	P1	P2
2型	166	107	54	70	Rc1/4	Rc1/8
3型	203	128	57	87	Rc1/4	Rc1/8
4型	290	160	68	111	Rc1/4	Rc1/8
5型	363	208	78	135	Rc1/4	Rc1/8
6型	483	268	101	178	Rc1/4	Rc1/8

注 (1) 呼び径 (mm) を表わしています。
(2) 呼び径 (inch) を表わしています。
(3) クロムめっき
(4) 焼付け一体形シート。

部番	部 品 名	個数	材料 JIS SPEC.	材料 JIS SPEC.	材料 JIS SPEC.
1	弁 箱	1	FCD450-10	→	
3	弁 棒	1	SUS403 又は SUS410	→	
4	弁 体	1	SCS13A	→	
45A	O リング	1	NBR	EPDM	
45B	O リング	1	NBR	EPDM	
67A	ベアリング	1	POM	→	
67B	ステムベアリング	1	グラスファイバー入りPTFE	→	呼び径 50-125
		1	PTFE (裏金入)	→	呼び径 150-200
67C	ステムベアリング	1	グラスファイバー入りPTFE	→	呼び径 50-125
		1	PTFE (裏金入)	→	呼び径 150-200
85	プラグ	1	ZDC2 (3)	→	
92	コネクタ	1	SUS304	→	
94	ボルト	4	SUS304	→	
96	空気圧アクチェータ	1			
103	下部弁棒	1	SUS403 又は SUS410	→	
106	ゴムシート (4)	1	NBR	EPDM	
145	ばね座金	4	SUS304	→	

製 品 記 号	□ FAS-16DJU	□ FAS-16DJUE	□

規格		
	面 間	JIS B2032 系列番号 46
	管 接 続	ウエハー型 (JIS 16K)
	肉 厚	キッツ 標準
	圧 力 検 査	JIS B2032

空気操作式 スプリングリターン型

ダクタイル 16K バタフライ弁

年 月 日	2009.07.31	図 番	△		
承 認	真 田	947-F50012	△		
検 図	仲 川		△		
設 計	鍛 治		△		
製 図	中 山	REV-06	記号	日 付	承認

株式会社キッツ

KITZ