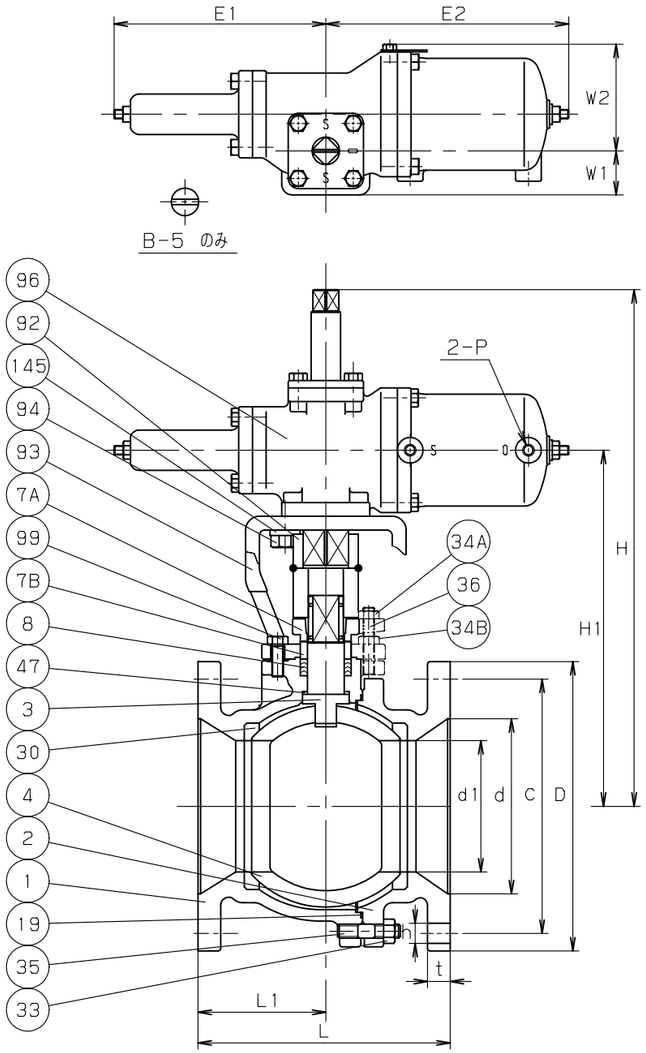

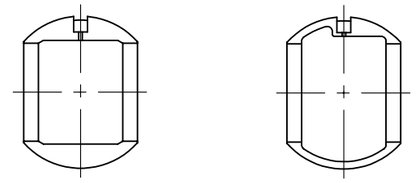

呼び径 150 のみ　　呼び径 250 のみ

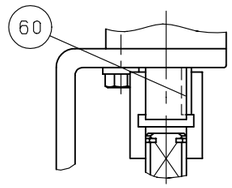

B-5 のみ

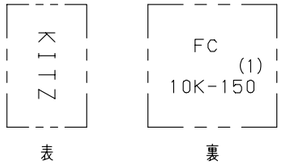

鋳出し表示

操作空気圧力	MPa {kgf/cm²}
標準圧力	0.39 {4}

寸法表　　単位：mm

呼び径 mm	呼び径 in.	d	d1	H	H1	L (2)	L1	フランジ D	フランジ ボルト穴 C	フランジ ボルト穴 数	フランジ ボルト穴 h	フランジ ボルトのねじの呼び	フランジ t	KITZ アクチェータ E1	KITZ アクチェータ E2	KITZ アクチェータ W1	KITZ アクチェータ W2	KITZ アクチェータ P	KITZ アクチェータ 型式番号		
125	5	125	100	482	307	250	125	250	210	8	23	M20	24	235	272	48	116	Rc1/4	B-3		
150	6	150	125	595	370	270	133.5	280	240	8	23	M20	26	284	328	57	149	Rc1/4	B-4		
200	8	200	150	620	395	290	146	330	290	12	23	M20	26								
250	10	250	200	707	487	330	165	400	355	12	25	M22	30	367	423	81	203	Rc1/2	B-5		

注 (1) 呼び径 (mm) を表わしています。
(2) 呼び径 125 のみ キッツ 標準。

部番	部品名	個数	材料	記事
1	弁箱	1	FC200	
2	ふた	1	FC200	
3	弁棒	1	SUS403	
4	ボール	1	SUS304TP 又は SCS13A	
			又は SUS304	
7A	パッキン押さえ	1	FCD-S	
7B	パッキン押さえ輪	1	SUS304	
8	パッキン	1組	PTFE	
19	ガスケット	1	PTFE	
30	ボールシート	2	PTFE	
33	ふたボルト用ナット	1組	SS400	
34A	パッキン押さえボルト用ナット	1組	ステンレス鋼	
34B	ナット	1組	ステンレス鋼	
35	ふたボルト	1組	SS400	
36	パッキン押さえボルト	1組	ステンレス鋼	
47	スラストワッシャ	1	グラスファイバー入りPTFE	
60	キー	1	S45C	
92	コネクタ	1	SCS13A	呼び径 125-200
		1	SS400	呼び径 250 のみ
93	ブラケット	1	FCD450-10	
94	ボルト	1組	SUS304	
96	空気圧アクチェータ	1		
99	セットボルト	1組	SUS304	
145	ばね座金	1組	SUS304	

規格		
規格	面間	JIS B2002
	管接続	JIS B2239 10K
	肉厚	キッツ 標準
	圧力検査	キッツ 標準
製品記号		B-10FCTR

空気操作式 複作動型

鋳鉄 10K フランジ形 ボール弁

レデューストボア型

年月日	2009.07.21	図番	935-F00026 REV-11
承認	真田		
検図	浅川		
設計	鍛冶		
製図	中山		

記号	日付	承認
△		
△		
△		
△		

株式会社キッツ

KITZ